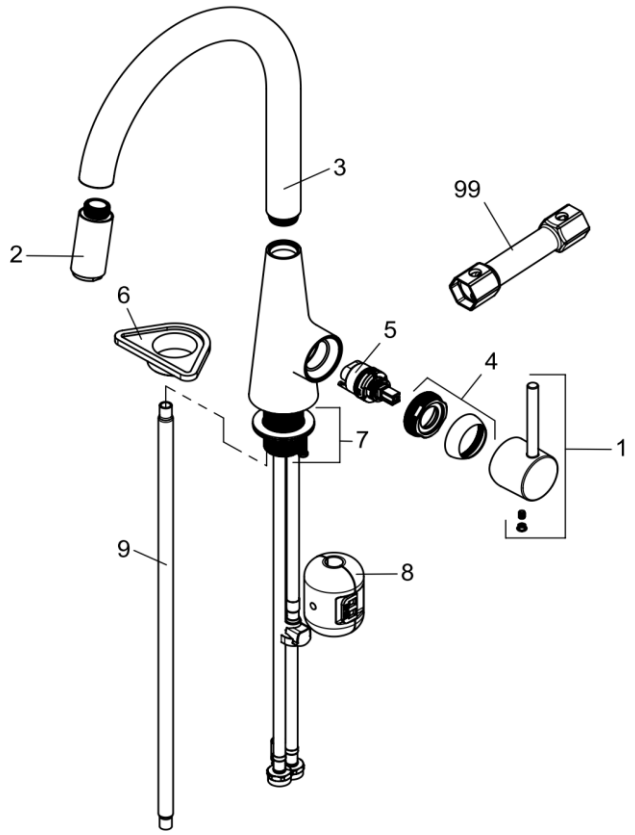

V3DESUAASM	Einhand-Spültischbatterie derby V3 herausz.U-Auslauf schwenkb. scharz matt	Single lever sink mixer derby with extr. U-spout slewable matt black. VIGOUR

1	YVG7909766	Hebel derby V3 für Spültischbatterie	Lever derby V3 for sink mixer
		seitenbedient VIGOUR	lateral control VIGOUR
2	YVG7228166	Küchenbrause derby V3	Dish rinser derby V3
		für Einh.-Spültischbatt. VIGOUR	for single lever sink mixer VIGOUR
3	YVG7228366	Auslauf derby V3	Spout derby V3
		seitenbedient VIGOUR	lateral control VIGOUR
4	YVG7227266	Abdeckkappe+Spannschraube derby V3	Cover cap+fastening crew derby V3
		seitenbedient VIGOUR	lateral control VIGOUR
5	YVG7460400	Steuereinheit k28 COOL START	Control unit K28 COOL START derby V3
		für Einhand-Waschtischbatterie VIGOUR	for derby V3 faucets VIGOUR
6	YVG93001600	Montageplatte derby / derby style	Mounting plate derby / derby style
		für Einh.-Spültischbatt. VIGOUR	for single lever sink mixer VIGOUR
7	YVG7228600	Befestigungssatz derby V3	Mounting kit derby V3
		seitenbedient VIGOUR	lateral control VIGOUR
8	YVG7520900	Bleigewicht für derby / derby style	Lead weight for derby / derby style
		Spültischarmaturen VIGOUR	Sink mixer VIGOUR
9	YVG7228900	Brauseschlauch für derby V3	Shower hose for derby V3
		Spültischarmaturen VIGOUR	Sink mixer VIGOUR
99	YVG92918800	Steckschlüssel für Steuereiheit derby V3	Wrench for control unit derby V3
		seitenbedient VIGOUR	lateral control VIGOUR

VIGOUR