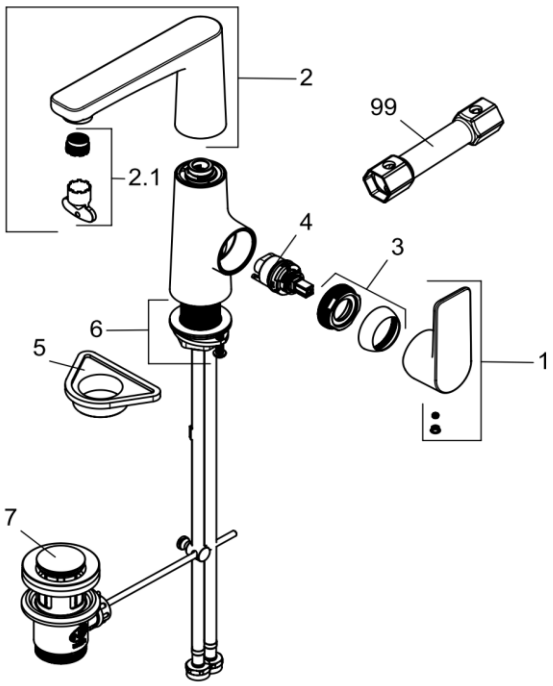

V3DESBLSM	Einhand-Waschtischbatterie derby V3 mit Abl.L-Ausl. schwenkb. schwarz matt VIG.	Single-lever basin mixer derby V3 w. drain set L-spout sw. matt black VIG.

1	YVG7909666	Hebel derby V3 für Brausebatterie und	Lever derby V3 for shower mixer and
		Bade- und Spültischwandbatterie VIGOUR	Basin- and sink wall mixer VIGOUR
2	YVG7227366	Auslauf derby V3	Spout derby V3
		seitenbedient VIGOUR	lateral control VIGOUR
2.1	YVG7509300	Strahlregler M 18,5x1 für derby V3	Aerator M18,5x1 for derby V3
		und derby V3 Armaturen VIGOUR	and derby V3 faucets VIGOUR
3	YVG7227266	Abdeckkappe+Spannschraube derby V3	Cover cap+fastening crew derby V3
		seitenbedient VIGOUR	lateral control VIGOUR
4	YVG7460400	Steuereinheit k28 COOL START	Control unit K28 COOL START derby V3
		für Einhand-Waschtischbatterie VIGOUR	for derby V3 faucets VIGOUR
5	YVG93001600	Montageplatte derby / derby style	Mounting plate derby / derby style
		für Einh.-Spültischbatt. VIGOUR	for single lever sink mixer VIGOUR
6	YVG7229100	Befestigungssatz derby V3	Mounting kit derby V4
		seitenbedient VIGOUR	lateral control VIGOUR
7	YVG7654566	Ablaufgarnitur für derby / derby style	Drain set for derby / derby style
		Armaturen VIGOUR	Faucets VIGOUR
99	YVG92918800	Steckschlüssel für Steuereiheit derby V3	Wrench for control unit derby V3
		seitenbedient VIGOUR	lateral control VIGOUR

VIGOUR