LUVAQ

PASSION FOR AIR

ERSATZTEILE

Monoblock-Klimageräte

ERSATZTEILE
MONOBLOCK-KLIMAGERÄTE

EXPLOSIONSZEICHNUNG LVMBK21

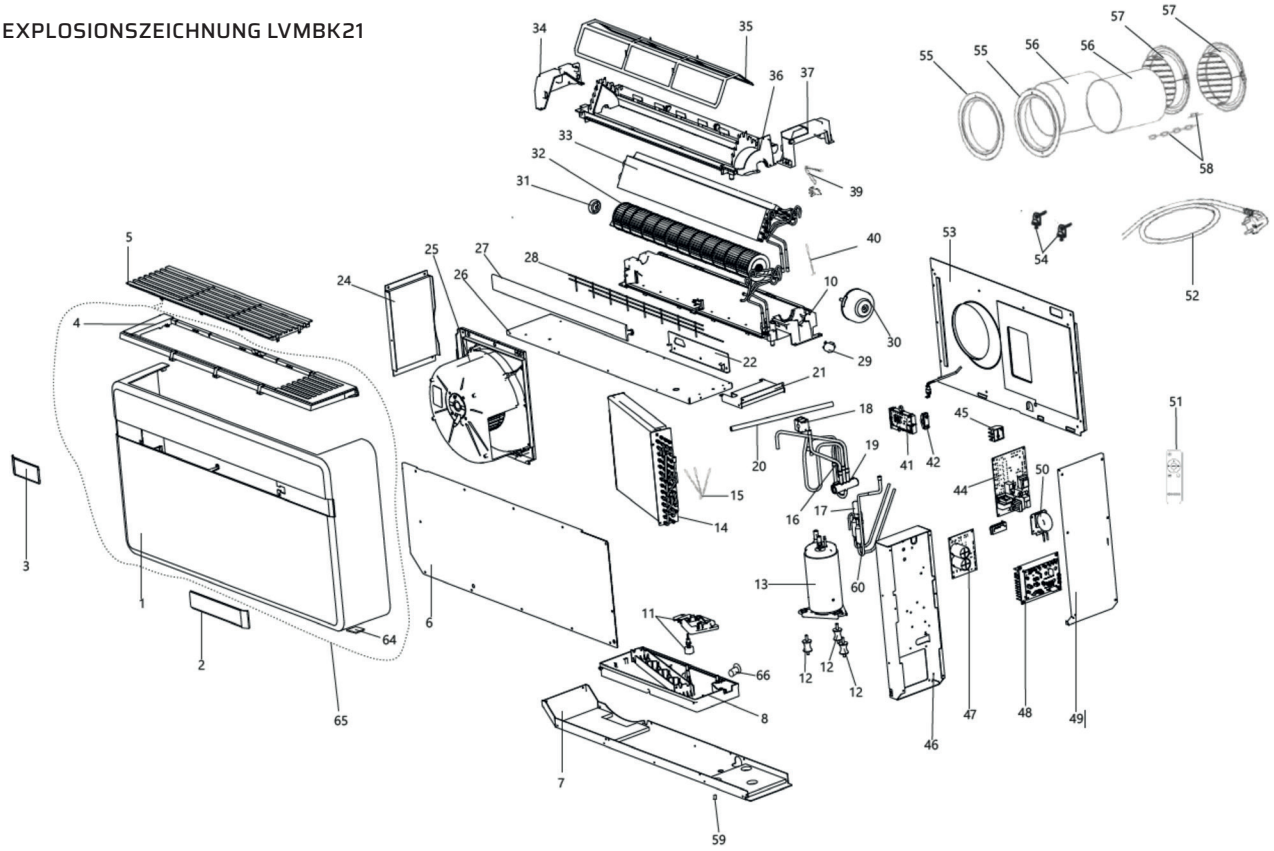

EXPLOSIONSZEICHNUNG LVMBK23, LVMBK25, LVMBK31

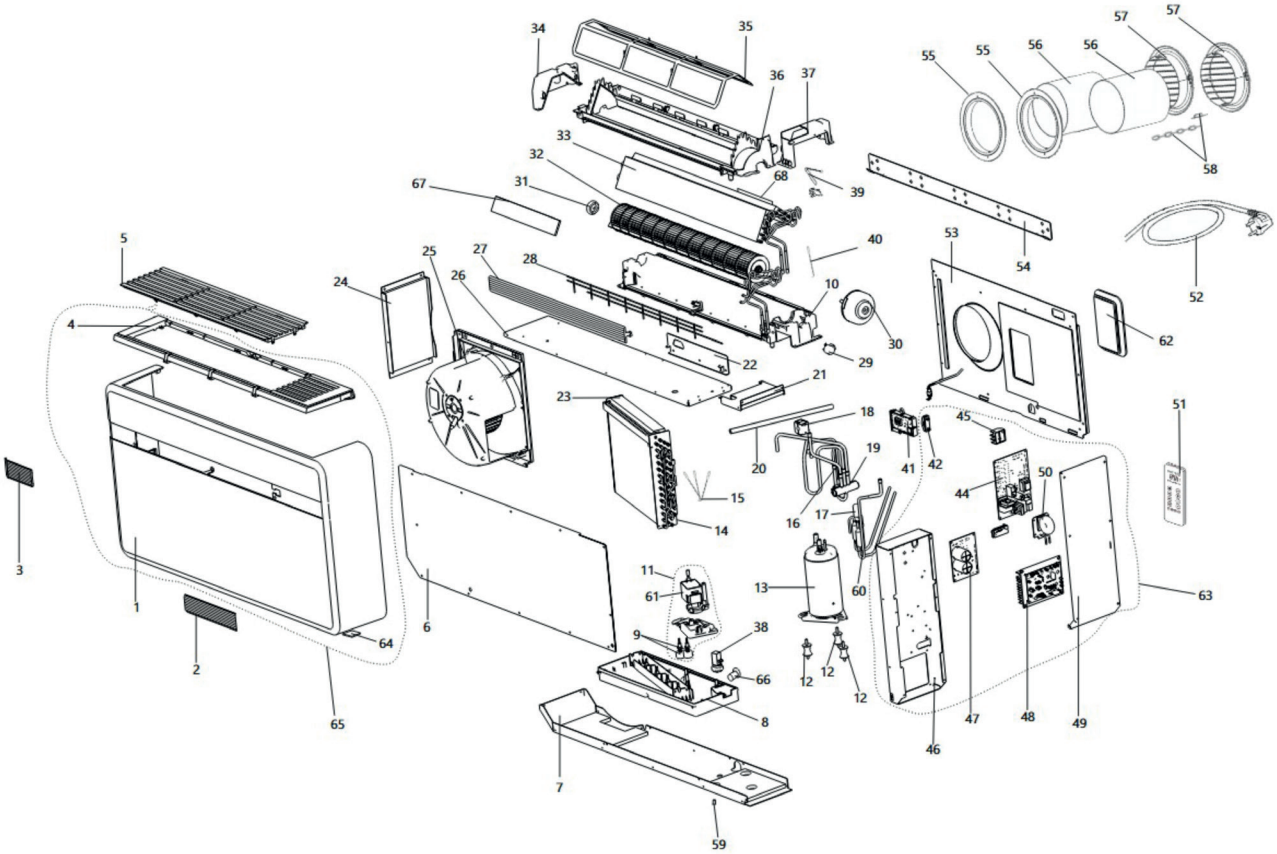

ÜBERSICHT ERSATZTEILE LVMBK21

Pos.	Bezeichnung	KBN
2	Abdeckung, rechts	YLV28A00155A
3	Abdeckung, links	YLV28A00221A
4	Gitterrahmen	YLV28A00158A
5	Ansauggitter oben	YLV28A00160A
6	Frontblende	YLV59A00104A
7	Basis unten	YLV59A00148C
8	Ablaufwanne	YLV28A00134B
11	Schwimmerschalter	YLV59A00251A
11	Pumpengruppe	
25	Radialventilator	YLV59A00015A
27	Frontlamelle	YLV28A00219A
28	Schutzgitter	YLV21A00185A
29	Motor Frontlamelle	YLV27A00162A
30	Motor Trommelventilator	YLV277897A
31	Lager Trommelventilator	YLVL020006800A
32	Trommelventilator	YLV28A00142A
34	Filterhalter rechts	YLV28A00151A
35	Luftfilter	YLV28A00150A
37	Filterhalter links	YLV28A00152A
39	Temperaturfühler Raum	YLV27A00151A
40	Temperaturfühler Verdampfer	YLV27A00152A
41	Display	YLV59A00261A
51	IR-Fernbedienung	YLV592589A
53	Baugruppe Rückwand	YLV59A00103B
55	Anschlussstutzen	YLV282465B
56	Wanddurchführung	YLV242440A
59	Deckel Ablassklappe	YLV242473A
62	Servicedeckel hinten	YLV595411A
42-50	Baugruppe Elektronik*	YLV595411A
65	Gehäuse komplett	YLV59A00363A
66	Ablassschraube	YLVK190000500A
67	Aktivkohlefilter	YLVK070011500A
68	Luftfilter Verdampfer	YLVK070011600A

*- Lieferung nur komplett (1 Baugruppe)

ÜBERSICHT ERSATZTEILE LVMBK23, LVMBK25 UND LVMBK31

Pos.	Bezeichnung	KBN
2	Abdeckung, rechts	YLV28A00169A
3	Abdeckung, links	YLV28A00170A
4	Gitterrahmen	YLV28A00158A
5	Ansauggitter oben	YLV28A00160A
6	Frontblende	YLV59A00104A
7	Basis unten	YLV59A00148C
8	Ablaufwanne	YLV28A00134B
9	Schwimmerschalter	YLV595177A
11	Pumpengruppe	YLV595740A
25	Radialventilator	YLV59A00015A
27	Frontlamelle	YLV28A00171A
28	Schutzgitter	YLV21A00185A
29	Motor Frontlamelle	YLV27A00162A
30	Motor Trommelventilator	YLV277897A
31	Lager Trommelventilator	YLVL020006800A
32	Trommelventilator	YLV28A00142A
34	Filterhalter rechts	YLV28A00151A
35	Luftfilter	YLV28A00150A
37	Filterhalter links	YLV28A00152A
39	Temperaturfühler Raum	YLV27A00151A
40	Temperaturfühler Verdampfer	YLV27A00152A
41	Display	YLV264000B
51	IR-Fernbedienung	YLV592589A
53	Baugruppe Rückwand	YLV59A00103B
54	Wandhalterung	YLV214268B
55	Anschlussstutzen	YLV282465B
56	Wanddurchführung	YLV242440A
59	Deckel Ablassklappe	YLV242473A
61	Kondensatpumpe	YLV277995B
62	Servicedeckel hinten	YLV595411A
63	Baugruppe Elektronik	YLV595411A
65	Gehäuse komplett	YLV59A00363A
66	Ablassschraube	YLVK190000500A
67	Aktivkohlefilter	YLVK070011500A
68	Luftfilter Verdampfer	YLVK070011600A

LUVAQ
PASSION FOR AIR

LUVAQ GmbH · Miethepfad 9 · 12307 Berlin · T +49 (0) 30 544 535444· info@luvaq.com
LUVAQ.COM

! Sämtliche Bild-, Produkt-, Maß- und Ausführungsangaben entsprechen dem Tag der Drucklegung.
Technische Änderungen vorbehalten. Farbabweichungen sind aus drucktechnischen Gründen nicht auszuschließen.
Modell- und Produktansprüche können nicht geltend gemacht werden. Stand: 09/2025