SENTINEL HOLDING
INSTITUT

SHI-PRODUKTPASS

Produkte finden - Gebäude zertifizieren

GEPRÜFT NACHHALTIGES PRODUKT
SHI PRODUKT PASS
SENTINEL HOLDING INSTITUT
www.sentinel-holding.eu/pruefkriterien

SHI-Produktpass-Nr.:

15923-10-1000

VIGOUR Thermostate

Warengruppe: Sanitär - Badarmaturen

VIGOUR

VIGOUR GmbH
Bergholzstr. 3
12099 Berlin

Produktqualitäten:

- QNG Qualitätssiegel Nachhaltiges Gebäude ✓
- DGNB NEUBAU 2023.2 ✓
- DGNB NEUBAU 2023 ✓
- DGNB NEUBAU 2018 ✓
- BNB-BN NEUBAU V2015 ✓
- EU-TAXONOMIE ✓
- BREEAM DE NEUBAU 2018 ✓
- LEED v4.1 (outside US) ✓

EVIDANA

Köttner

Helmut Köttner
Wissenschaftlicher Leiter
EVIDANA GmbH
Freiburg, den 25.09.2026

Produkt:
VIGOUR Thermostate

SHI Produktpass-Nr.:
15923-10-1000

VIGOUR

Inhalt

QNG - Qualitätssiegel Nachhaltiges Gebäude	1
DGNB Neubau 2023.2	2
DGNB Neubau 2023	3
DGNB Neubau 2018	5
BNB-BN Neubau V2015	6
EU-Taxonomie	7
BREEAM DE Neubau 2018	8
LEED v4.1	9
Produktsiegel	10
Rechtliche Hinweise	11
Technisches Datenblatt/Anhänge	11

Die in der SHI-Datenbank hinterlegten Bauproduktinformationen und Nachweise werden durch das SHI kontinuierlich geprüft und aktualisiert.

Die Prozesse werden regelmäßig durch das unabhängige Prüfunternehmen SGS TÜV Saar überprüft.

SGS SGS TÜV SAAR

Unabhängige Prüfung durch EVIDANA
Die EVIDANA GmbH ist die unabhängige Prüfstelle für die im SHI-Produktpass ausgewiesenen Produktbewertungen. Sie prüft die vorliegenden Herstellerunterlagen und Nachweise anhand der jeweils festgelegten Kriterien und berücksichtigt – sofern erforderlich – ergänzende Laborprüfungen. Auf Grundlage des Prüfergebnisses entscheidet das Sentinel Holding Institut über die Vergabe der entsprechenden SHI-Siegel und die Darstellung der Bewertung im SHI-Produktpass.

EVIDANA

SENTINEL HOLDING
INSTITUT

Produkt:
VIGOUR Thermostate

SHI Produktpass-Nr.:
15923-10-1000

VIGOUR

QNG - Qualitätssiegel Nachhaltiges Gebäude

Das Qualitätssiegel Nachhaltiges Gebäude, entwickelt durch das Bundesministerium für Wohnen, Stadtentwicklung und Bauwesen (BMWSB), legt Anforderungen an die ökologische, soziokulturelle und ökonomische Qualität von Gebäuden fest. Das Sentinel Holding Institut prüft Bauprodukte gemäß den QNG-Anforderungen für eine Zertifizierung und vergibt das QNG-ready Siegel. Das Einhalten des QNG-Standards ist Voraussetzung für den KfW-Förderkredit. Für bestimmte Produktgruppen hat das QNG derzeit keine spezifischen Anforderungen definiert. Diese Produkte sind als nicht bewertungsrelevant eingestuft, können jedoch in QNG-Projekten genutzt werden. Die unabhängige Prüfstelle EVIDANA GmbH bewertet anhand der vorliegenden Nachweise, ob die für das jeweilige Produkt betrachteten produktbezogenen Anforderungen erfüllt sind.

Kriterium	Pos. / Bauproduktgruppe	Betrachtete Stoffe	QNG Freigabe
3.1.3 Schadstoffvermeidung in Baumaterialien			QNG-ready nicht bewertungsrelevant

SENTINEL HOLDING
INSTITUT

Produkt:
VIGOUR Thermostate

SHI Produktpass-Nr.:
15923-10-1000

VIGOUR

DGNB Neubau 2023.2

Das DGNB-System (Deutsche Gesellschaft für Nachhaltiges Bauen) bewertet die Nachhaltigkeit von Gebäuden verschiedener Art. Das System ist sowohl anwendbar für private und gewerbliche Großprojekte als auch für kleinere Wohngebäude. Die Version 2023.2 setzt hohe Standards für ökologische, ökonomische, soziokulturelle und funktionale Aspekte während des gesamten Lebenszyklus eines Gebäudes. Die unabhängige Prüfstelle EVIDANA GmbH bewertet anhand der vorliegenden Nachweise, ob die für das jeweilige Produkt betrachteten produktbezogenen Anforderungen erfüllt sind.

Kriterium	Pos. / Relevante Bauteile / Bau-Materialien / Flächen	Betrachtete Stoffe / Aspekte	Qualitätsstufe
ENV 1.2 Risiken für die lokale Umwelt			nicht bewertungsrelevant

SENTINEL HOLDING
INSTITUT

Produkt:
VIGOUR Thermostate

SHI Produktpass-Nr.:
15923-10-1000

VIGOUR

DGNB Neubau 2023

Das DGNB-System (Deutsche Gesellschaft für Nachhaltiges Bauen) bewertet die Nachhaltigkeit von Gebäuden verschiedener Art. Das System ist sowohl anwendbar für private und gewerbliche Großprojekte als auch für kleinere Wohngebäude. Die Version 2023 setzt hohe Standards für ökologische, ökonomische, soziokulturelle und funktionale Aspekte während des gesamten Lebenszyklus eines Gebäudes. Die unabhängige Prüfstelle EVIDANA GmbH bewertet anhand der vorliegenden Nachweise, ob die für das jeweilige Produkt betrachteten produktbezogenen Anforderungen erfüllt sind.

Kriterium	Bewertung
ECO 1.1 Gebäudebezogene Kosten im Lebenszyklus (*)	Kann Gesamtbewertung positiv beeinflussen
Nachweis: Alle Thermostate sind mit einem SafeTEC Armaturenkörper ausgestattet, sodass der Armaturenkörper von den heißen Wassermengen isoliert ist.	

Kriterium	Bewertung
ENV 2.2 Trinkwasserbedarf und Abwasseraufkommen (*)	Kann Gesamtbewertung positiv beeinflussen
Nachweis: Dank der TipControl Steuerung der V3 & V4 Thermostate, lässt sich die Wassermenge auf den individuellen Wunsch einstellen.	

Kriterium	Bewertung
SOC 1.3 Schallschutz und akustischer Komfort (*)	Kann Gesamtbewertung positiv beeinflussen
Nachweis: Die Thermostate aus der Serien V1 & V2 besitzen die niedrigste Geräuschklasse 1	

Kriterium	Pos. / Relevante Bauteile / Bau-Materialien / Flächen	Betrachtete Stoffe / Aspekte	Qualitätsstufe
ENV 1.2 Risiken für die lokale Umwelt, 03.05.2024 (3. Auflage)	nicht zutreffend		nicht bewertungsrelevant

Kriterium	Pos. / Relevante Bauteile / Bau-Materialien / Flächen	Betrachtete Stoffe / Aspekte	Qualitätsstufe
ENV 1.2 Risiken für die lokale Umwelt, 29.05.2025 (4. Auflage)	nicht zutreffend		nicht bewertungsrelevant

SENTINEL HOLDING
INSTITUT

Produkt:
VIGOUR Thermostate

SHI Produktpass-Nr.:
15923-10-1000

VIGOUR

DGNB Neubau 2018

Das DGNB-System (Deutsche Gesellschaft für Nachhaltiges Bauen) bewertet die Nachhaltigkeit von Gebäuden verschiedener Art. Das System ist sowohl anwendbar für private und gewerbliche Großprojekte als auch für kleinere Wohngebäude. Die unabhängige Prüfstelle EVIDANA GmbH bewertet anhand der vorliegenden Nachweise, ob die für das jeweilige Produkt betrachteten produktbezogenen Anforderungen erfüllt sind.

Kriterium	Pos. / Relevante Bauteile / Bau-Materialien / Flächen	Betrachtete Stoffe / Aspekte	Qualitätsstufe
ENV 1.2 Risiken für die lokale Umwelt	nicht zutreffend	nicht zutreffend	nicht bewertungsrelevant

SENTINEL HOLDING
INSTITUT

Produkt:
VIGOUR Thermostate

SHI Produktpass-Nr.:
15923-10-1000

VIGOUR

BNB-BN Neubau V2015

Das Bewertungssystem Nachhaltiges Bauen ist ein Instrument zur Bewertung von Büro- und Verwaltungsgebäuden, Unterrichtsgebäuden, Laborgebäuden sowie Außenanlagen in Deutschland. Das BNB wurde vom damaligen Bundesministerium für Umwelt, Naturschutz, Bau und Reaktorsicherheit (BMUB) entwickelt und unterliegt heute dem Bundesministerium für Wohnen, Stadtentwicklung und Bauwesen. Die unabhängige Prüfstelle EVIDANA GmbH bewertet anhand der vorliegenden Nachweise, ob die für das jeweilige Produkt betrachteten produktbezogenen Anforderungen erfüllt sind.

Kriterium	Pos. / Bauprodukttyp	Betrachtete Schadstoffgruppe	Qualitätsniveau
1.1.6 Risiken für die lokale Umwelt			nicht bewertungsrelevant

SENTINEL HOLDING
INSTITUT

Produkt:
VIGOUR Thermostate

SHI Produktpass-Nr.:
15923-10-1000

VIGOUR

EU-Taxonomie

Die EU-Taxonomie ist ein Klassifikationssystem für ökologisch nachhaltige Wirtschaftstätigkeiten. Für bestimmte Bauaktivitäten enthalten die technischen Bewertungskriterien auch produktbezogene Anforderungen an eingesetzte Bauprodukte und -materialien, unter anderem hinsichtlich Formaldehyd und krebserregender flüchtiger organischer Verbindungen (VOC). Die unabhängige Prüfstelle EVIDANA GmbH bewertet anhand der vorliegenden Nachweise, ob die für das jeweilige Produkt betrachteten produktbezogenen Anforderungen erfüllt sind.

Kriterium	Produkttyp	Betrachtete Stoffe	Bewertung
DNSH - Vermeidung und Verminderung der Umweltverschmutzung			nicht bewertungsrelevant

SENTINEL HOLDING
INSTITUT

Produkt:
VIGOUR Thermostate

SHI Produktpass-Nr.:
15923-10-1000

VIGOUR

BREEAM DE Neubau 2018

BREEAM (Building Research Establishment Environmental Assessment Methodology) ist ein britisches Gebäudebewertungssystem, welches die Nachhaltigkeit von Neubauten, Sanierungsprojekten und Umbauten einstuft. Das Bewertungssystem wurde vom Building Research Establishment (BRE) entwickelt und zielt darauf ab, ökologische, ökonomische und soziale Auswirkungen von Gebäuden zu bewerten und zu verbessern. Die unabhängige Prüfstelle EVIDANA GmbH bewertet anhand der vorliegenden Nachweise, ob die für das jeweilige Produkt betrachteten produktbezogenen Anforderungen erfüllt sind.

Kriterium	Produktkategorie	Betrachtete Stoffe	Qualitätsstufe
Hea 02 Qualität der Innenraumluft			nicht bewertungsrelevant

SENTINEL HOLDING
INSTITUT

Produkt:
VIGOUR Thermostate

SHI Produktpass-Nr.:
15923-10-1000

VIGOUR

LEED v4.1

LEED (Leadership in Energy and Environmental Design) ist ein international anerkanntes Gebäudezertifizierungssystem des U.S. Green Building Council. Es zählt zu den weltweit am weitesten verbreiteten Nachhaltigkeitsstandards für Gebäude und wird insbesondere bei international ausgerichteten Projekten eingesetzt. LEED bewertet Gebäude ganzheitlich in Kategorien wie Energieeffizienz, Ressourcenschonung, Materialauswahl, Innenraumqualität und Standortqualität. Je nach erreichter Punktzahl werden die Zertifizierungsstufen LEED Certified, Silver, Gold oder Platinum vergeben. Die unabhängige Prüfstelle EVIDANA GmbH bewertet anhand der vorliegenden Nachweise, ob die für das jeweilige Produkt betrachteten produktbezogenen Anforderungen erfüllt sind.

Kriterium	Produktkategorie	Betrachtete Stoffe	Bewertung
EQ Credit: Low-Emitting Materials			nicht bewertungsrelevant

SENTINEL HOLDING
INSTITUT

Produkt:
VIGOUR Thermostate

SHI Produktpass-Nr.:
15923-10-1000

VIGOUR

Produktsiegel

In der Baubranche spielt die Auswahl qualitativ hochwertiger Materialien eine zentrale Rolle für die Gesundheit in Gebäuden und deren Nachhaltigkeit. Produktlabels und Zertifikate bieten Orientierung, um diesen Anforderungen gerecht zu werden. Allerdings besitzt jedes Zertifikat und Label eigene Prüfkriterien, die genau betrachtet werden sollten, um sicherzustellen, dass sie den spezifischen Bedürfnissen eines Bauvorhabens entsprechen.



Produkte mit dem QNG-ready Siegel des Sentinel Holding Instituts eignen sich für Projekte, für welche das Qualitätssiegel Nachhaltiges Gebäude (QNG) angestrebt wird. QNG-ready Produkte erfüllen die Anforderungen des QNG Anhangdokument 3.1.3 "Schadstoffvermeidung in Baumaterialien". Das KfW-Kreditprogramm Klimafreundlicher Neubau mit QNG kann eine höhere Fördersumme ermöglichen.

Produkt:
VIGOUR Thermostate

SHI Produktpass-Nr.:
15923-10-1000

VIGOUR

Rechtliche Hinweise

(*) Die Kriterien dieses Steckbriefs beziehen sich auf das gesamte Bauobjekt. Die Bewertung erfolgt auf Gebäudeebene. Im Rahmen einer sachgemäßen Planung und fachgerechten Installation können einzelne Produkte zur Erfüllung der jeweils relevanten Anforderungen und damit zum Gesamtergebnis der Gebäudebewertung beitragen.

Die produktbezogene Bewertung erfolgt durch die unabhängige Prüfstelle EVIDANA GmbH auf Grundlage der vorliegenden Herstellerunterlagen, Nachweise und – sofern erforderlich – ergänzender Prüfungen.

Alle Kriterien finden Sie unter:
www.sentinel-holding.eu/pruefkriterien

Herausgeber

Sentinel Holding Institut GmbH
Bötzinger Str. 38
79111 Freiburg im Breisgau
Tel.: +49 761 590 481-70
info@sentinel-holding.eu
www.sentinel-holding.eu

Technische Daten

Produkt: **Aufputz-Brausethermostat V2**

Artikel-Nr: **V2TB/V2TBSM/V2TBSL**

Artikeltext
SafeTec Armaturenkörper
für Wandanschluss G1/2 DN15
S-Anschlüssen mit Rosetten
verstellbar von 135-165mm
Durchflussklasse D (max. 0,63l/s)
Armaturenkörper:
Messing verchromt/schwarzmatt/steel line
Bedienungsgriffe aus nicht wärmeleitendem Metall
Befestigung unter Kappe verdeckt
Thermostat-Kartusche mit Dehnstoffelement
und Heißwasser-Temperaturbegrenzung
mit integriertem Verbrühschutz
mit integrierten Rückflussverhinderern
entspricht EN 1111 und EN 246
mit Schlauchanschluss G1/2
Geräuschverhalten DIN4109, Gruppe 1
mit Durchflussmenge 20 l/min bei 3 bar

Fabrikat: VIGOUR
Serie: V2
KBN: V2TB/V2TBSM/V2TBSL
DVGW beantragt

Produktabbildung



Maßzeichnung

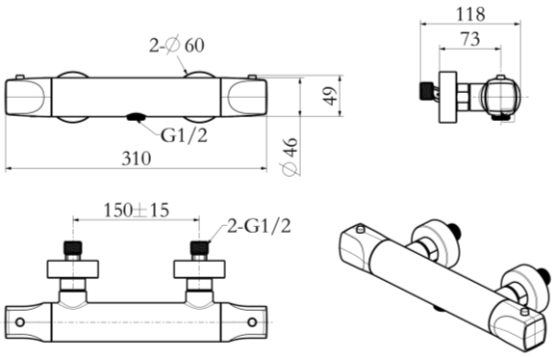

Durchflussdiagramm

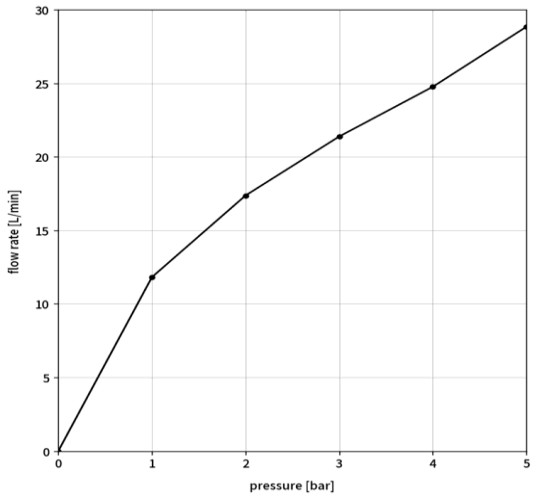

Technische Daten

Produkt: **Aufputz-Brausethermostat V3 mit Glasablage**

Artikel-Nr: **V3TB/V3TBSM**

Artikeltext
ohne Brausegarnitur
mit verdeckten S-Anschlüssen
verstellbar von 140-160 mm
Durchflussklasse C (max. 0,50l/s)
Armaturenkörper:
Kunststoff verchromt/schwarz matt
SafeTec Armaturengehäuse
mit integriertem Rückflussverhinderer
entspricht EN 1111 und EN 246
mit Schlauchanschluss G1/2
Geräuschverhalten DIN4109, Gruppe 1
mit Durchflussmenge 15.6 l/min bei 3 bar

Fabrikat: VIGOUR
Serie: V3
KBN: V3TB/V3TBSM
DVGW beantragt

Produktabbildung



Maßzeichnung

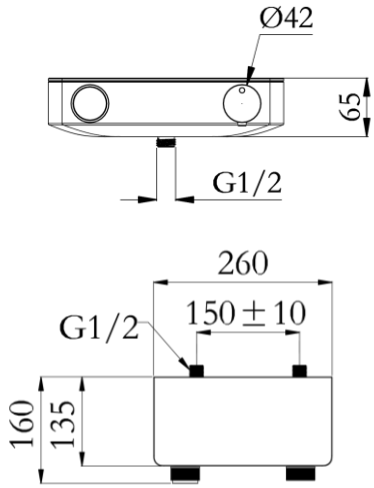

Durchflussdiagramm

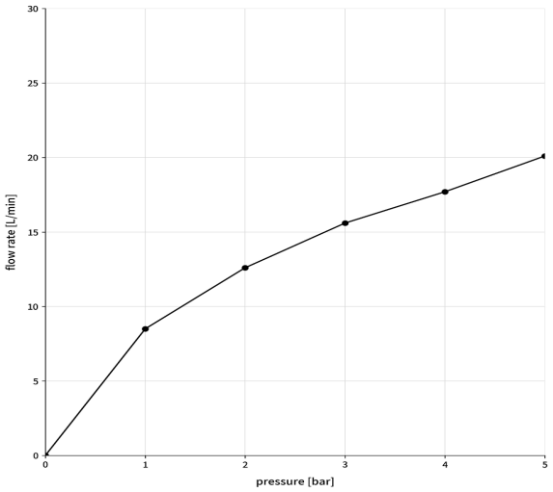

Technische Daten

Produkt: **Aufputz-Wannenthermostat V1**

Artikel-Nr: **V1TW**

Artikeltext
Aufputz-Wannenthermostat V1
SafeTec Armaturenkörper
für Wandanschluss G1/2 DN15
S-Anschlüssen mit Rosetten
verstellbar von 135-165 mm
Durchflussklasse D/D (max. 0.63l/s)
Armaturenkörper:
Messing verchromt
Bedienungsgriffe aus nicht wärmeleitendem Kunststoff
Befestigung unter Kappe verdeckt
Thermostat-Kartusche mit Dehnstoffelement
und Heißwasser-Temperaturbegrenzung
mit integriertem Verbrühschutz
mit integrierten Rückflussverhinderern
entspricht EN 1111 und EN 246
mit Schlauchanschluss G1/2
Wanneneinlauf mit Metall-Luftsprudler M24x1
Geräuschverhalten DIN4109, Gruppe 1
mit Durchflussmenge 20 l/min bei 3 bar

Fabrikat: VIGOUR
Serie: V1
KBN: V1TW
DVGW beantragt

Produktabbildung

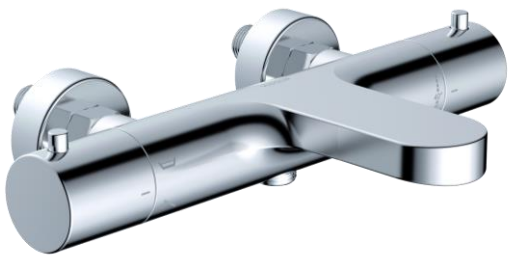

Maßzeichnung

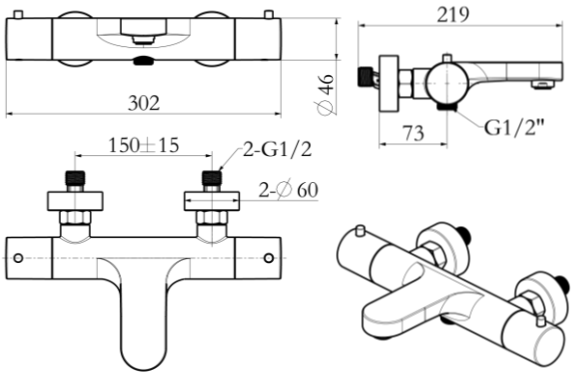

Durchflussdiagramm

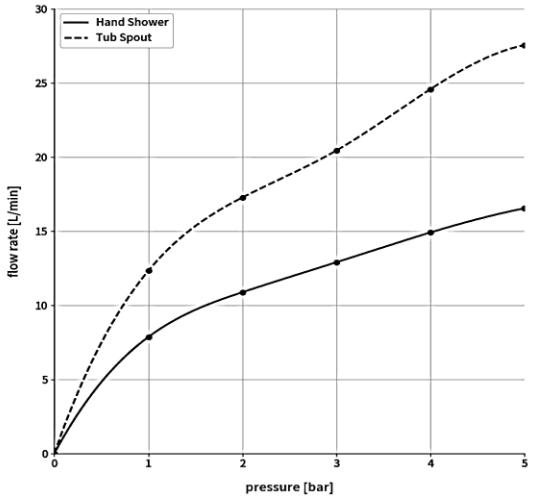

Technische Daten

Produkt: **Aufputz-Brausethermostat V1**

Artikel-Nr: **V1TB**

Artikeltext
SafeTec Armaturenkörper
für Wandanschluss G1/2 DN15
S-Anschlüssen mit Rosetten
verstellbar von 135-165mm
Durchflussklasse D (max. 0,63l/s)
Armaturenkörper:
Messing verchromt
Bedienungsgriffe aus nicht wärmeleitendem Kunststoff
Befestigung unter Kappe verdeckt
Thermostat-Kartusche mit Dehnstoffelement
und Heißwasser-Temperaturbegrenzung
mit integriertem Verbrühschutz
mit integrierten Rückflussverhinderern
entspricht EN 1111 und EN 246
mit Schlauchanschluss G1/2
Geräuschverhalten DIN4109, Gruppe 1
mit Durchflussmenge 20 l/min bei 3 bar

Fabrikat: VIGOUR
Serie: V1
KBN: V1TB
DVGW beantragt

Produktabbildung



Maßzeichnung

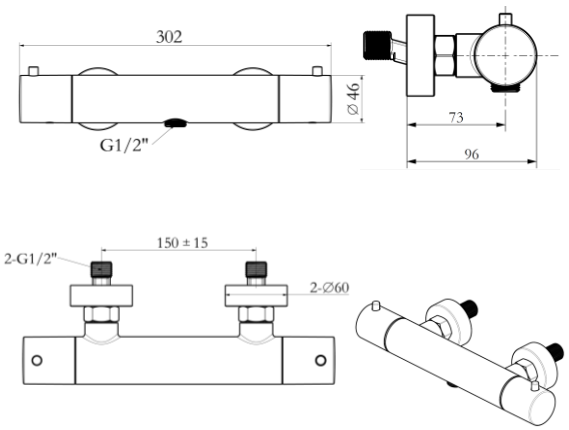

Durchflussdiagramm

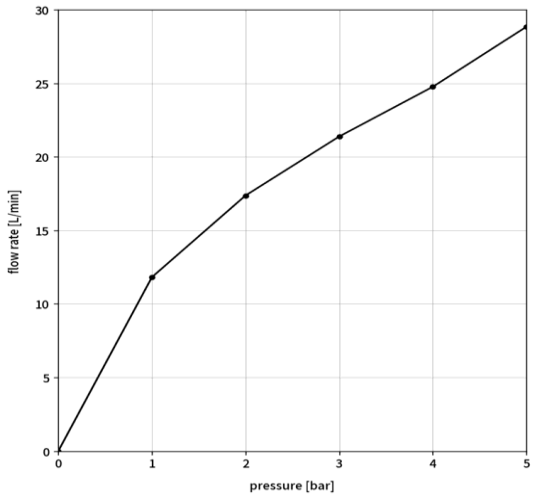

Technische Daten

Produkt: **Aufputz-Wannenthermostat V2**

Artikel-Nr: **V2TW/V2TWSM/V2TWSL**

Artikeltext
Aufputz-Wannenthermostat V2
SafeTec Armaturenkörper
für Wandanschluss G1/2 DN15
S-Anschlüssen mit Rosetten
verstellbar von 135-165 mm
Durchflussklasse D/D (max. 0.63l/s)
Armaturenkörper:
Messing verchromt/schwarzmatt/steel line
Bedienungsgriffe aus nicht wärmeleitendem Metall
Befestigung unter Kappe verdeckt
Thermostat-Kartusche mit Dehnstoffelement
und Heißwasser-Temperaturbegrenzung
mit integriertem Verbrühschutz
mit integrierten Rückflussverhinderern
entspricht EN 1111 und EN 246
mit Schlauchanschluss G1/2
Wanneneinlauf mit Metall-Luftsprudler M24x1
Geräuschverhalten DIN4109, Gruppe 1
mit Durchflussmenge 20 l/min bei 3 bar

Fabrikat: VIGOUR
Serie: V2
KBN: V2TW/V2TWSM/V2TWSL
DVGW beantragt

Produktabbildung



Maßzeichnung

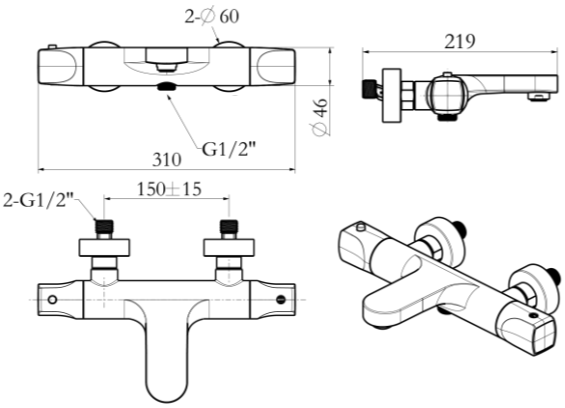

Durchflussdiagramm

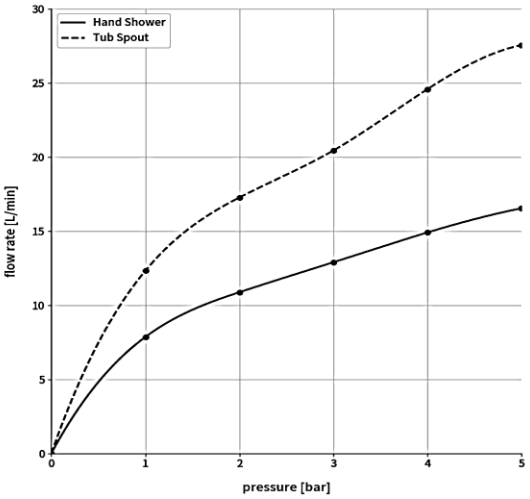

DVGW-Baumusterprüfzertifikat

DVGW type examination certificate

DW-6509DR0316
Registriernummer
registration number

Anwendungsbereich ***field of application***	Produkte der Wasserversorgung *products of water supply*
Zertifikatinhaber ***owner of certificate***	VIGOUR GmbH Bergholzstraße 3, D-12099 Berlin
Vertreiber ***distributor***	VIGOUR GmbH Bergholzstraße 3, D-12099 Berlin
Produktart ***product category***	Sanitärarmaturen: Thermostatarmatur (6509)
Produktbezeichnung ***product description***	Thermostatarmatur
Modell ***model***	Vigour V1-V4 Thermostate & Duschsysteme
Prüfberichte ***test reports***	Baumusterprüfung: 790169-TR-001 vom 07.05.2026 (KIW)
Prüfgrundlagen ***test basis***	DIN EN 1111 (01.10.2017) DVGW CERT ZP 6500 (04.10.2021)
Ablaufdatum / AZ ***date of expiry / file no.***	07.05.2031 / 26-0925-WNE

70028-04-A-DE

24.06.2026 Gre A-1/2
Datum, Bearbeiter, Blatt, Leiter der Zertifizierungsstelle
date, issued by, sheet, head of certification body

DAkkS
Deutsche
Akkreditierungsstelle
D-ZE-16028-01-00

DVGW CERT GmbH
Josef-Wirmer-Str. 1-3
53123 Bonn
Tel. +49 228 9188-888
info@dvgw-cert.com
www.dvgw-cert.com

Typ ***type***	**Technische Daten** ***technical data***	**Bemerkungen** ***remarks***
V1DSO	Armaturengruppe: I Bauform: Armatur für AP-Brause-Thermostat-Duschsystem V1DSO Druckstufe: PN 10	Anschlusstiefe Abgansleitung: 73 mm
V1RDSO	Armaturengruppe: I Bauform: Armatur für AP-Brause-Thermostat-Duschsystem V1RDSO Nenndruckstufe: PN 10	Anschlusstiefe Abgansleitung: 30 mm
V1TB	Armaturengruppe: I Bauform: Brausearmatur Druckstufe: PN 10	Schlauchanschlusstiefe: 73 mm
V1TW	Armaturengruppe: I Bauform: Wannenfüll- und Brausearmatur Druckstufe: PN 10	Schlauchanschlusstiefe: 73 mm; Auslauftiefe: 176 mm
V3TB	Armaturengruppe: I Bauform: Brausearmatur Druckstufe: PN 10	Schlauchanschlusstiefe: 66 mm
V3DSO	Armaturengruppe: I Bauform: Armatur für AP-Brause-Thermostat-Duschsystem V3DSO mit 2 Abgängen Druckstufe: PN 10	Anschlusstiefe Abgansleitung: 66 mm; Schlauchanschlusstiefe: 66 mm
V4DSO	Armaturengruppe: I Bauform: Armatur für AP-Brause-Thermostat-Duschsystem V4DSO mit 2 Abgängen Druckstufe: PN 10	Anschlusstiefe Abgansleitung oben: 93 mm; Schlauchanschlusstiefe: 64 mm

Ausführungsvariante ***type variation***	**Erläuterungen** ***explanations***
V2DSO / V2DSOSM / V2DSOSL	Die Armaturen für diese Duschsysteme sind Griff -und Oberflächenvarianten der Armatur für V1DSO
V2TB / V2TBSM / V2TBSL	Griff -und Oberflächenvarianten von V1TB
V2TW / V2TWSM / V2TWSL	Griff -und Oberflächenvarianten von V1TW
V3DSOSM	Die Armatur für dieses Duschsystem ist eine Oberflächenvarianten der Armatur für V3DSO
V3TBSM	Die Armatur für dieses Duschsystem ist eine Oberflächenvarianten der Armatur für V3TB
V4DSOSM	Die Armatur für dieses Duschsystem ist eine Oberflächenvarianten der Armatur für V4DSO

Verwendungshinweise / Bemerkungen
hints of utilization / remarks

Die trinkwasserhygienische Eignung ist mit „Konformitätsbestätigung Hygiene“ gem. der aktuell gültigen Rechtsgrundlage nachgewiesen.

VIGOUR

Die Marke für das ganze Bad

PLUS X AWARD®
VIGOUR
FACHHAND-WERKSMARKE DES JAHRES 2026
www.plusxaward.de

NEUHEITEN

NEU

VIGOUR V1 BIS V4
THERMOSTATE UND DUSCHSYSTEME

Mit den neuen VIGOUR V1 bis V4 Thermostaten und Duschsystemen bringen wir Komfort, Sicherheit und Design in perfekte Balance. Jedes Modell hat seinen eigenen Charakter: von klar funktional bis stylisch markant – passend für jede Zielgruppe und jeden Einsatzzweck. Gemeinsam haben alle Modelle eins: durchdachte Technik und hochwertige Materialien, die im Alltag überzeugen.

V1 HIGHLIGHTS AUF EINEN BLICK:



- **Mehr Sicherheit im Alltag:** SafeTec-Armaturenkörper schützt zuverlässig vor zu heißen Oberflächen am Thermostatkörper.
- **Angenehm leise im Betrieb:** Brause- und Wannenthermostate in Geräuschklasse 1.
- **Flexibel anpassbar:** Duschsystem im Preiseinstieg bereits schwenk- und höhenverstellbar.
- **Ideal für Sanierung und Modernisierung:** Auch als Reno-Duschsystem für Anschluss an vorhandenen Armaturen erhältlich.
- **Harmonisch bis ins Detail:** Brausegleiter mit Kunststoffeinsatz passend zur V1 Brausestange.
- **Praktisch gelöst:** Wannenthermostat mit außenliegendem Strahlregler.
- **Zeitlos kombinierbar:** Erhältlich in Chrom.
- **Für jeden Einsatz:** Auch als Renovierungs-Set mit Brausethermostat mit V1 Brausestange 90&60 cm und Handbrause erhältlich.

V2 HIGHLIGHTS AUF EINEN BLICK:



- **Hochwertige Bedienqualität:** Metallgriffe sorgen für angenehme Haptik und langlebige Qualität.
- **Mehr Gestaltungsfreiheit im Bad:** Oberflächen in Chrom, Schwarzmatt und Steel Line erhältlich.
- **Sicher und komfortabel zugleich:** SafeTec-Armaturenkörper schützt vor hohen Oberflächenarmaturen am Thermostatkörper.
- **Angenehm leise Nutzung:** Brause- und Wannenthermostate in Geräuschklasse 1.
- **Flexibel im Duschbereich:** Duschsystem schwenk- und höhenverstellbar.
- **Durchdacht bis ins Detail:** Brausegleiter mit Kunststoffeinsatz passend zur V2 Brausestange.
- **Clever bei der Installation:** Wannenthermostat auch mit innenliegendem Strahlregler für reduzierte Optik im Lieferumfang.
- **Praktisch:** Auch als Renovierungs-Set mit Brausethermostat mit V2 Brausestange und Handbrause rund/eckig erhältlich.

www.vigour.de

VIGOUR

Die Marke für das ganze Bad

PLUS X AWARD®
VIGOUR
FACHHAND-WERKSMARKE DES JAHRES 2026
www.plusxaward.de

NEUHEITEN

NEU

V3 HIGHLIGHTS AUF EINEN BLICK:



- **Mehr Komfort unter der Dusche:** Brausethermostat mit hochwertiger ESG-Glasablage.
- **Komfortabel bedienbar:** Innovative TipControl-Steuerung zur Einstellung des Wasserdurchfluss mit hochwertigen Metallgriffen. Dies ermöglicht bei dem Duschsystem auch die Nutzung von Hand- und Kopfbrause gleichzeitig.
- **Sicher im täglichen Gebrauch:** SafeTec-Armaturenkörper reduziert heiße Oberflächen am Thermostatkörper.
- **Flexibel einstellbar:** Duschsystem schwenk- und höhenverstellbar.
- **Stimmiges Designbild:** Metall-Brausegleiter optisch passend zur V3 Brausestange.
- **Modern inszeniert:** Erhältlich in Chrom und Schwarzmatt.

V4 HIGHLIGHTS AUF EINEN BLICK:

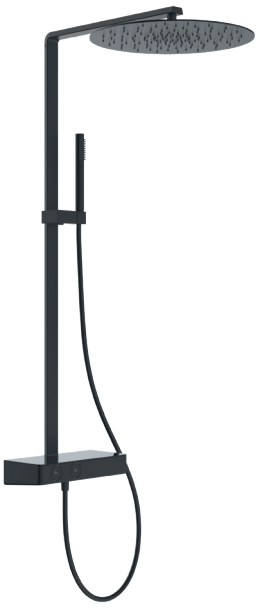

- **Minimalistische Optik:** Wandnahe eckige Brausestange sorgt für klare Linienführung.
- **Mehr Komfort bei der Bedienung:** Versenkbare Tip-Control-Metallgriffe schaffen eine aufgeräumte Optik und wertiges Gefühl bei Bedienung. Außerdem sorgen diese für einen einstellbaren Wasserdurchfluss – auch gleichzeitig von Hand- und Kopfbrause möglich. Thermostatbedienkopf seitlich angebracht für eine filigrane Optik.
- **Praktischer Zusatznutzen:** Thermostatkörper ideal als Ablage im Duschbereich nutzbar.
- **Sicher duschen mit System:** SafeTec-Armaturenkörper schützt vor heißen Oberflächen am Thermostatkörper.
- **Hochwertig bis ins Detail:** Metall-Brausegleiter mit Druckknopf an flacher Brausestange höhenverstellbar.
- **Stilvoll kombinierbar:** Erhältlich in Chrom und Schwarzmatt.