Technische Daten/ Technical Data

KLUDI NOVA FONTE
Waschtisch-Armatur
DN 15
Stil: Puristic

Artikel- Nr.: 20118N015

Oberfläche:
N0 Brushed Gold (18) PVD

Artikeltext
Hersteller KLUDI GmbH & Co. KG
Typ: KLUDI NOVA FONTE
Waschtisch-Armatur
Artikel- Nr.: 20118N015

Waschtisch-Armatur
2-Griffarmatur
1-Loch Montage
Flügelgriff, Metall
Strahlregler M18,5 PCA laminar
Keramik Oberteil 90° (rechts/links)
Durchflussmenge bei 3 bar 5,6 l/min.
schwenkbarer (150°/360°) oder arretierbarer Auslauf
flexible Druckschläuche G3/8 DVGW zugelassen
Schaftbefestigung
Zugstangen-Ablaufgarnitur G1 1/4 Metall

Produktabbildung/ Product picture

Maßzeichnung/ Dimensional drawing

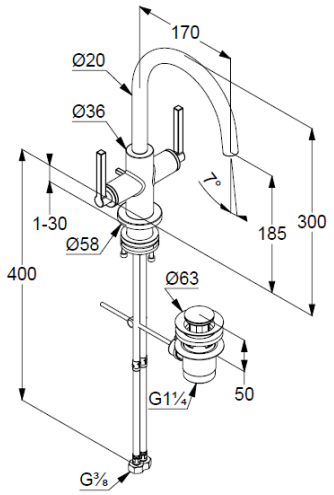
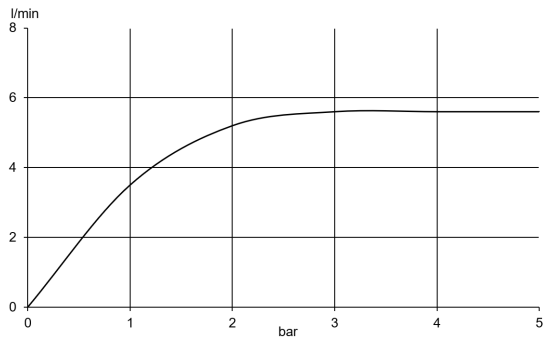
Durchfluss/ Flow rate