Technische Daten

Produkt: **Aufputz-Brausethermostat V2**

Artikel-Nr: **V2TB/V2TBSM/V2TBSL**

Artikeltext
SafeTec Armaturenkörper
für Wandanschluss G1/2 DN15
S-Anschlüsse mit Rosetten
verstellbar von 135-165mm
Durchflussklasse D (max. 0,63l/s)
Armaturenkörper:
Messing verchromt/schwarzmatt/steel line
Bedienungsgriffe aus nicht wärmeleitendem Metall
Befestigung unter Kappe verdeckt
Thermostat-Kartusche mit Dehnstoffelement
und Heißwasser-Temperaturbegrenzung
mit integrierten Rückflussverhinderern
entspricht EN 1111 und EN 246
mit Schlauchanschluss G1/2
Geräuschverhalten DIN4109, Gruppe 1
mit Durchflussmenge 20 l/min bei 3 bar
für Durchlauferhitzer geeignet

Fabrikat: VIGOUR
Serie: V2
KBN: V2TB/V2TBSM/V2TBSL
DVGW erteilt

Produktabbildung



Maßzeichnung

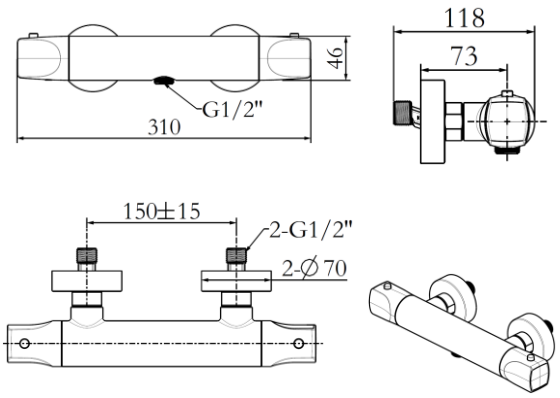

Durchflussdiagramm

