VIGOUR

Pure Lebenskraft im Bad

Individual 2.0 • Duschabtrennungen

V2PNF_L/R

V2PNF_L/R

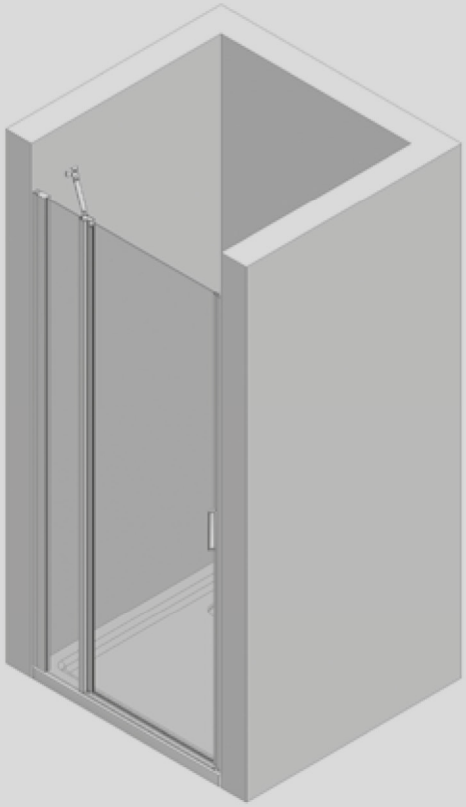

(D) Pendeltür für Nische

(GB) Swing door for niche

(PL) Drzwi wahad owe do niszy

Montageanleitung

Assembling instructions

Instrukcja montażu

VO4-TN2 L/R

Standardartikel für Wannenmontage

V2PNF_L/R (siehe Karton Aussenkante)

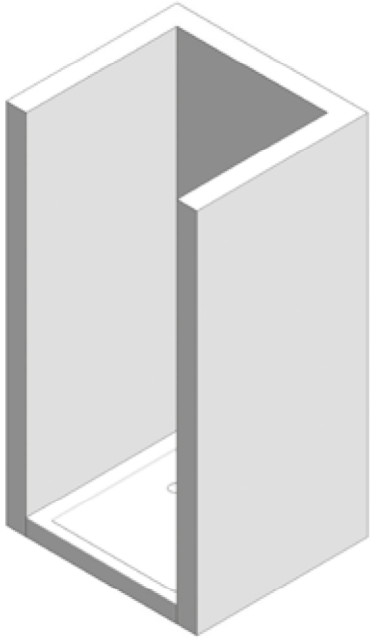

Wanne, Einbaumass Wanne (EBW)

V2PNF_L/R	80	90	100	120
EBW	768-806	868-906	968-1006	1168-1206
ER - FT	5	5	5	5
ER - AS	12,5	12,5	12,5	12,5

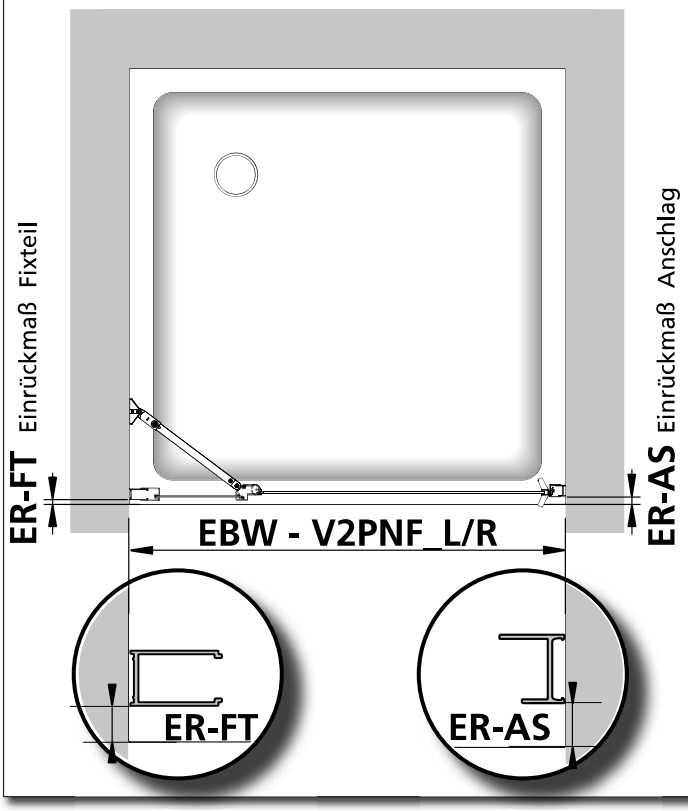

Der Artikel V2PNF_L/R ist zwar speziell für die Montage auf Duschwannen ausgelegt. Sollten Sie ihn dennoch für eine Bodenmontage "Glasmitte " einsetzen wollen, so finden Sie hierzu mit der Bezeichnung EBG die Maßangaben für diesen Fall.

Bodenmontage "Glasmitte" (EBG)

V2PNF_L/R	80	90	100	120
EBG	768-806	868-906	968-1006	1168-1206
AP - FT	7,5	7,5	7,5	7,5
AP - AS	0	0	0	0

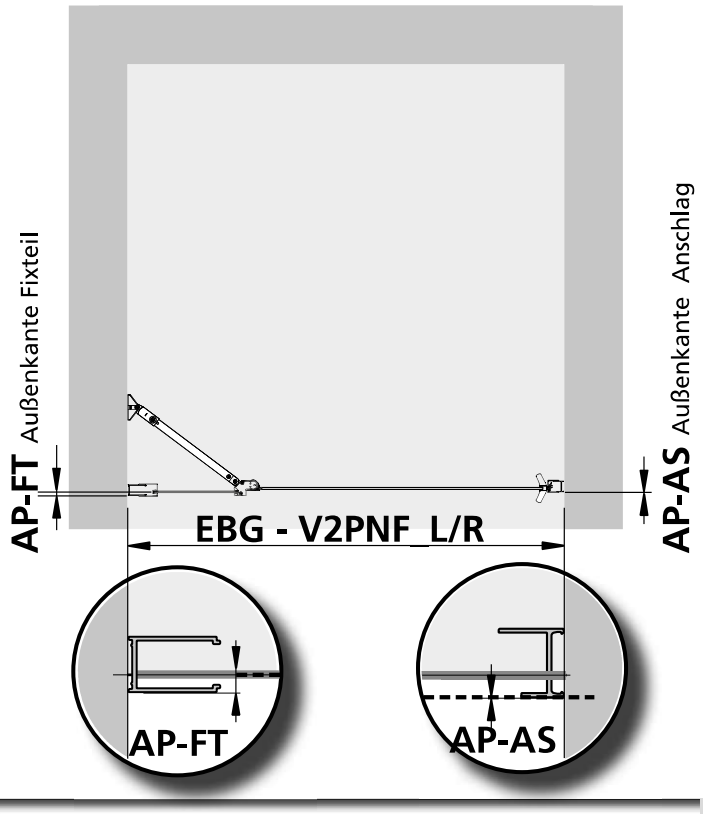

Technische Änderungen vorbehalten! Garantieleistung nur bei Beachtung dieser Anweisungen.

V2PNF_L/R

4

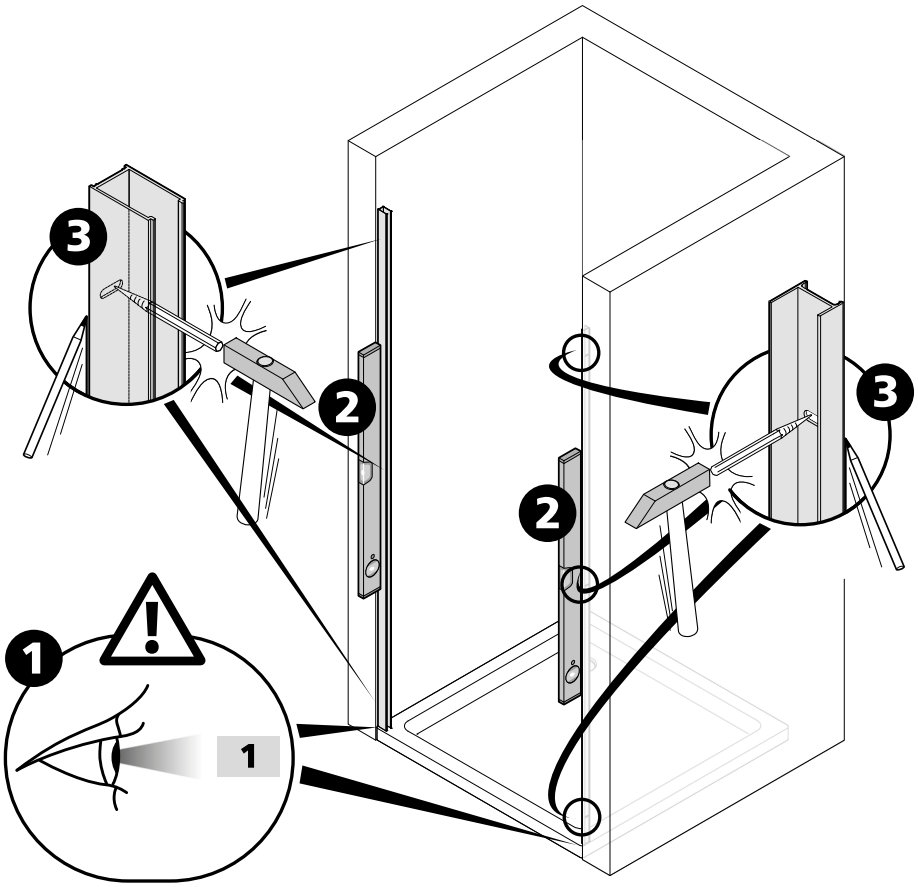

2

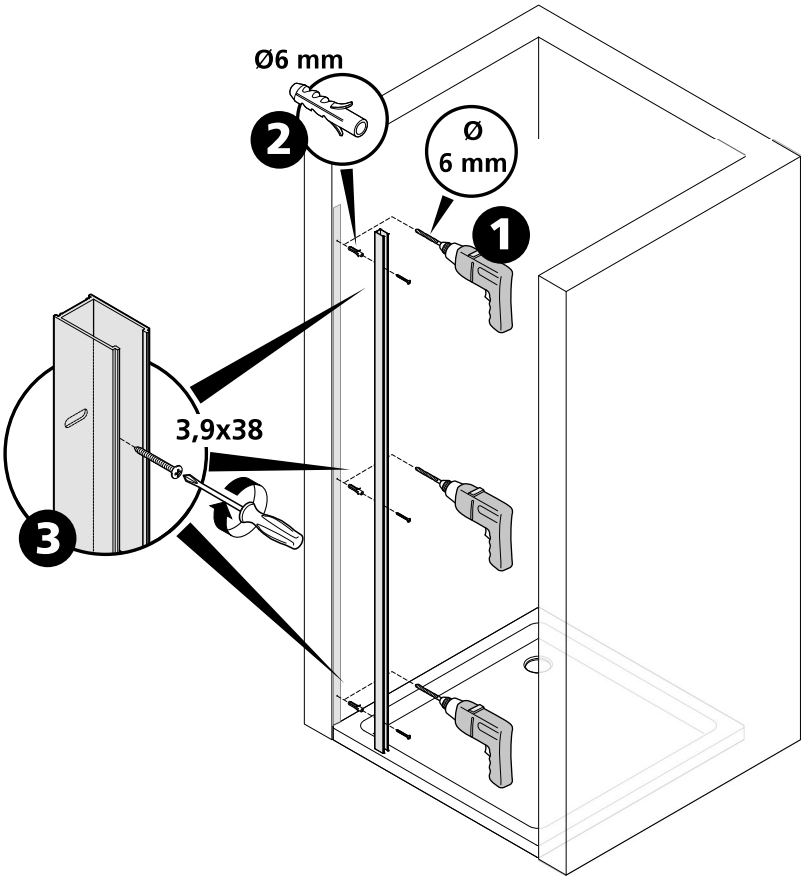

3

Technische Änderungen vorbehalten! Garantieleistung nur bei Beachtung dieser Anweisungen.

V2PNF_L/R

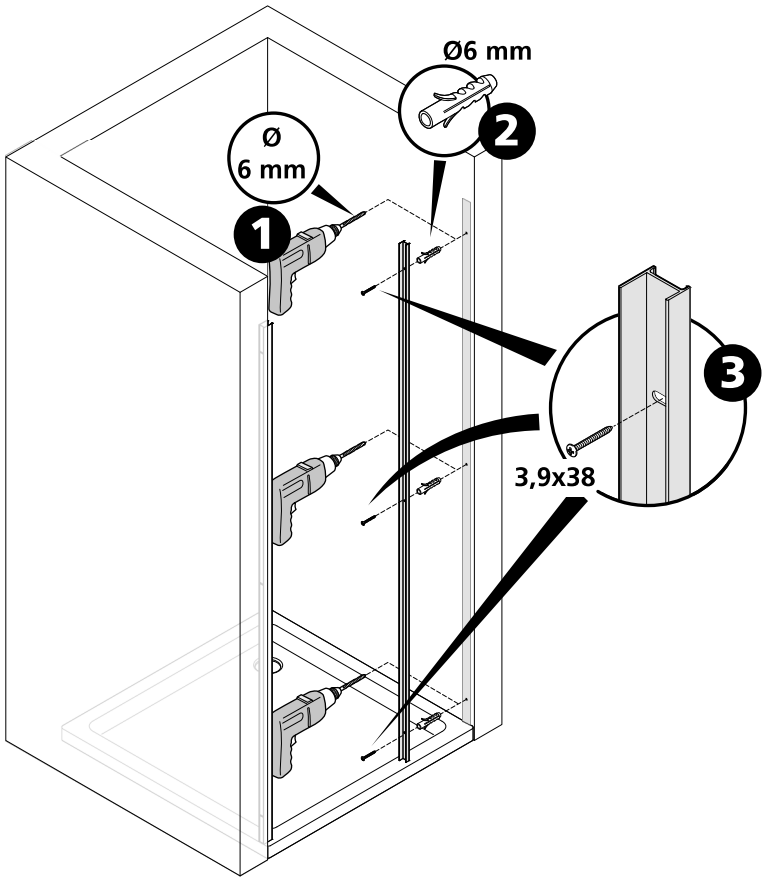

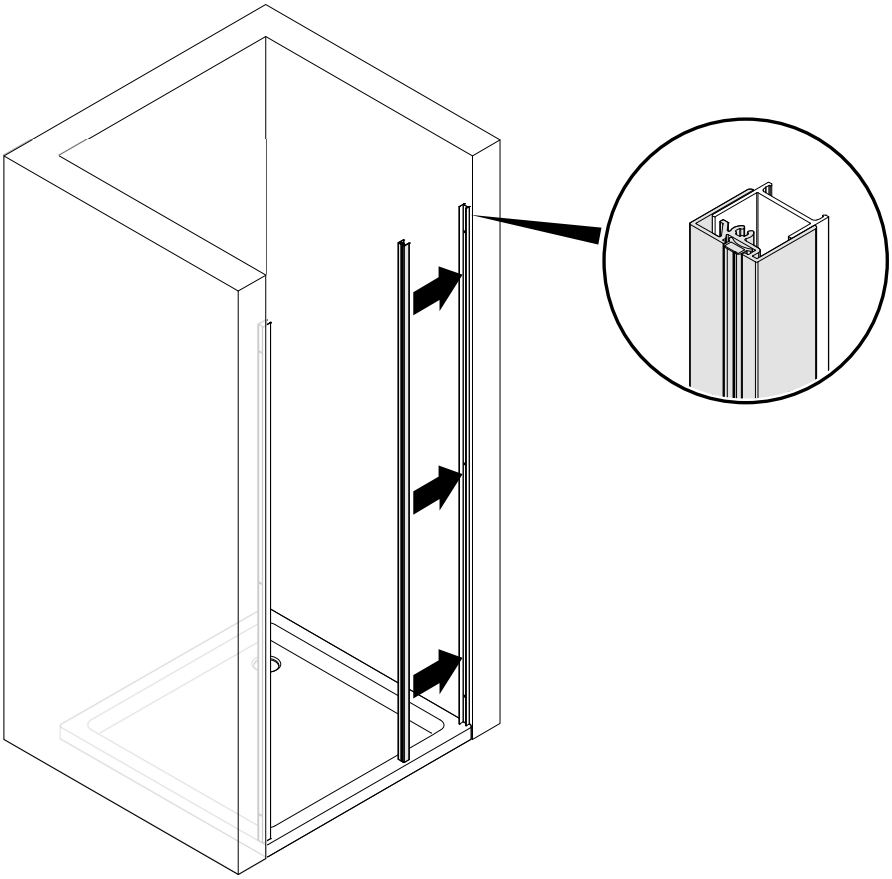

Technische Änderungen vorbehalten! Garantieleistung nur bei Beachtung dieser Anweisungen.

V2PNF_L/R

6

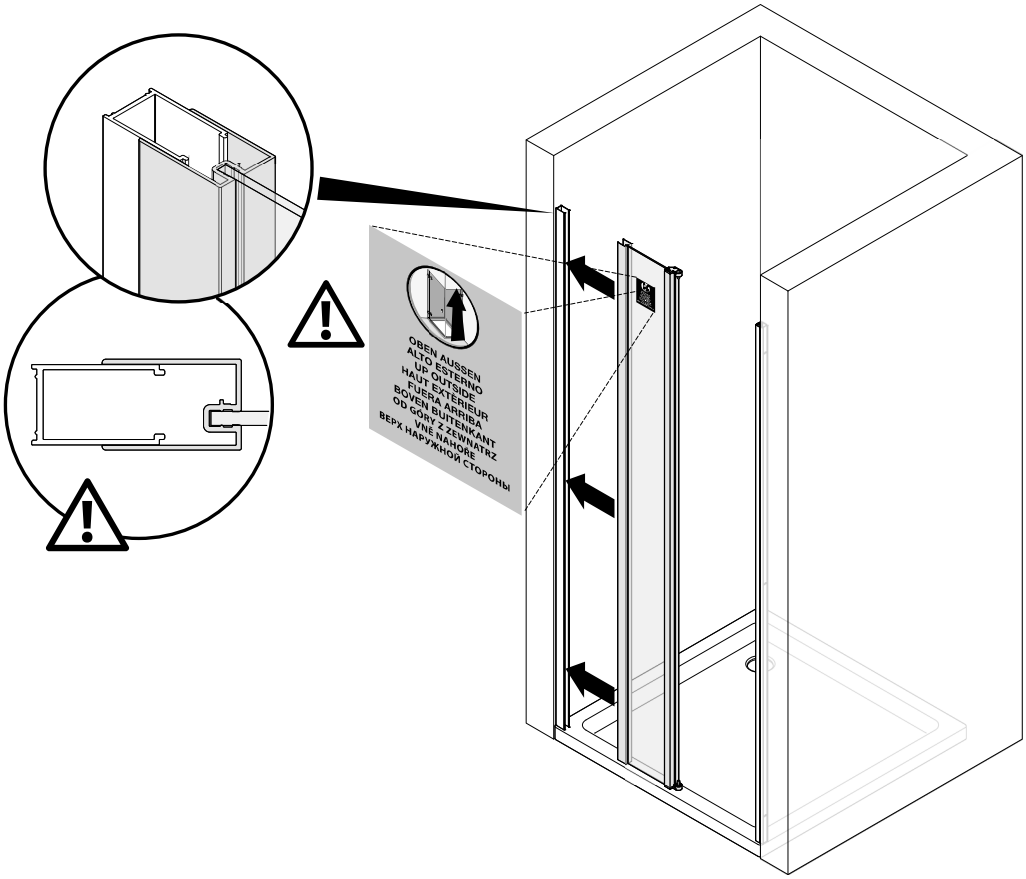
OBEN AUSSEN
ALTO ESTERNO
UP OUTSIDE
HAUT EXTERIEUR
FUERA ARRIBA
BOVEN BUITENKANT
OD GÓRY Z ZEWNATRZ
VNE NAHORE
ВЕРХ НАРУЖНОЙ СТОРОНЫ

6

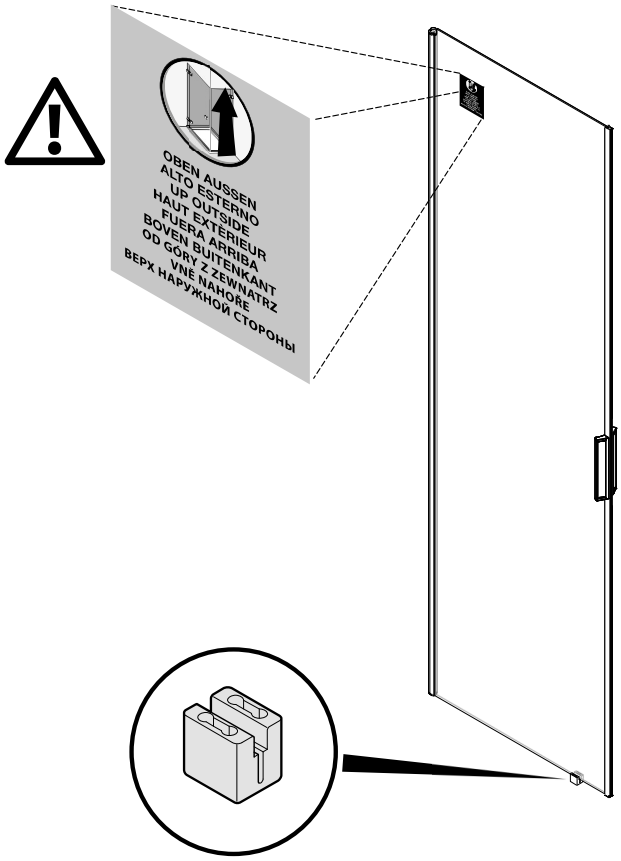
OBEN AUSSEN
ALTO ESTERNO
UP OUTSIDE
HAUT EXTERIEUR
FUERA ARRIBA
BOVEN BUITENKANT
OD GÓRY Z ZEWNATRZ
VNE NAHORE
ВЕРХ НАРУЖНОЙ СТОРОНЫ

7

V2PNF_L/R

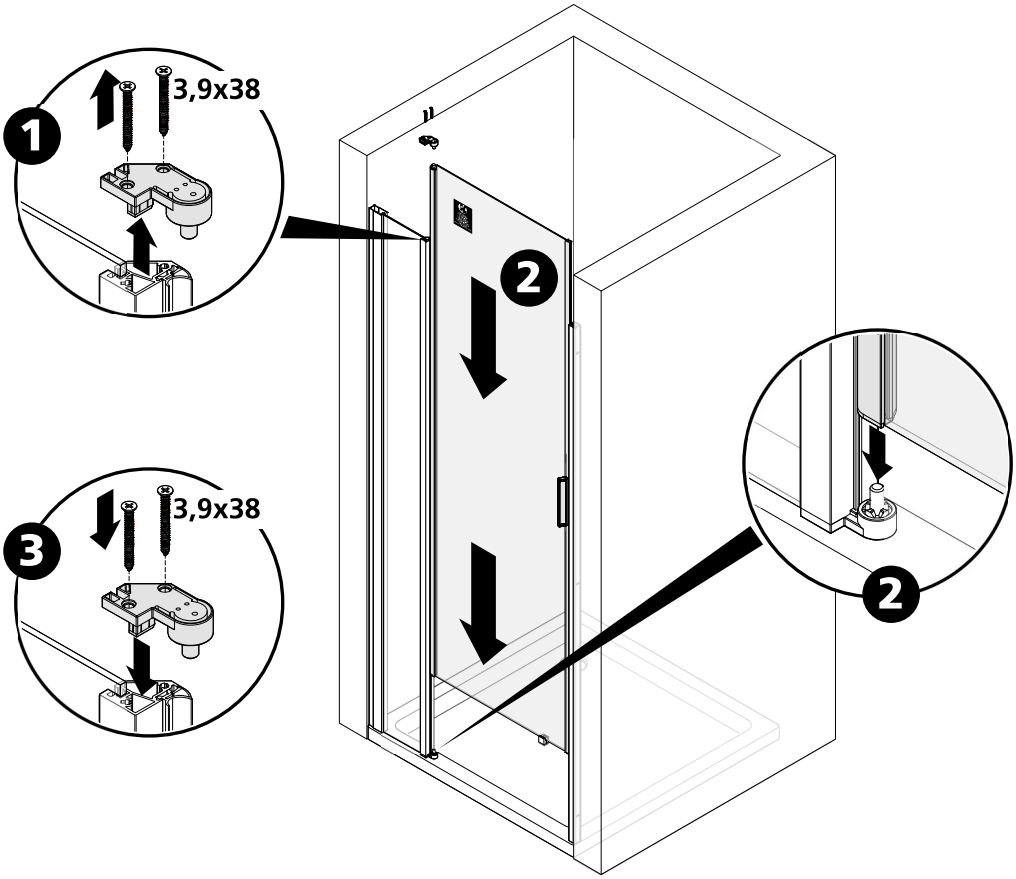

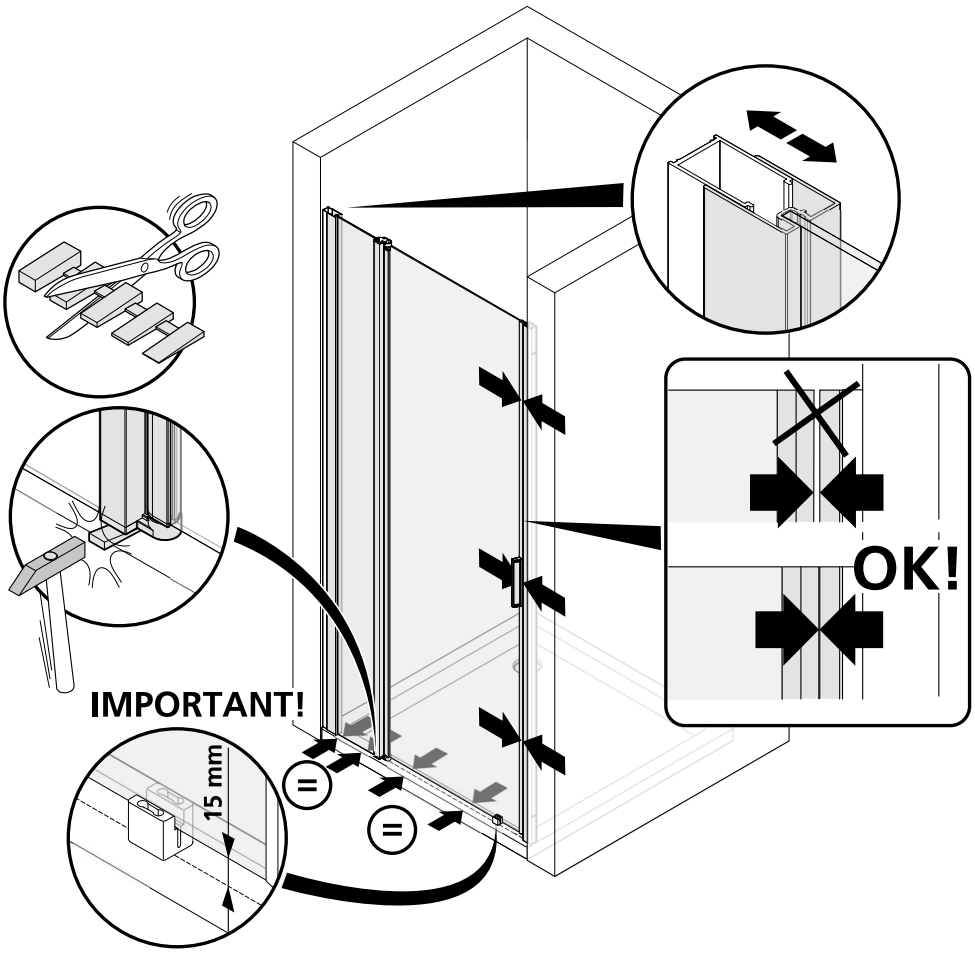

Technische Änderungen vorbehalten! Garantieleistung nur bei Beachtung dieser Anweisungen.

V2PNF_L/R

8

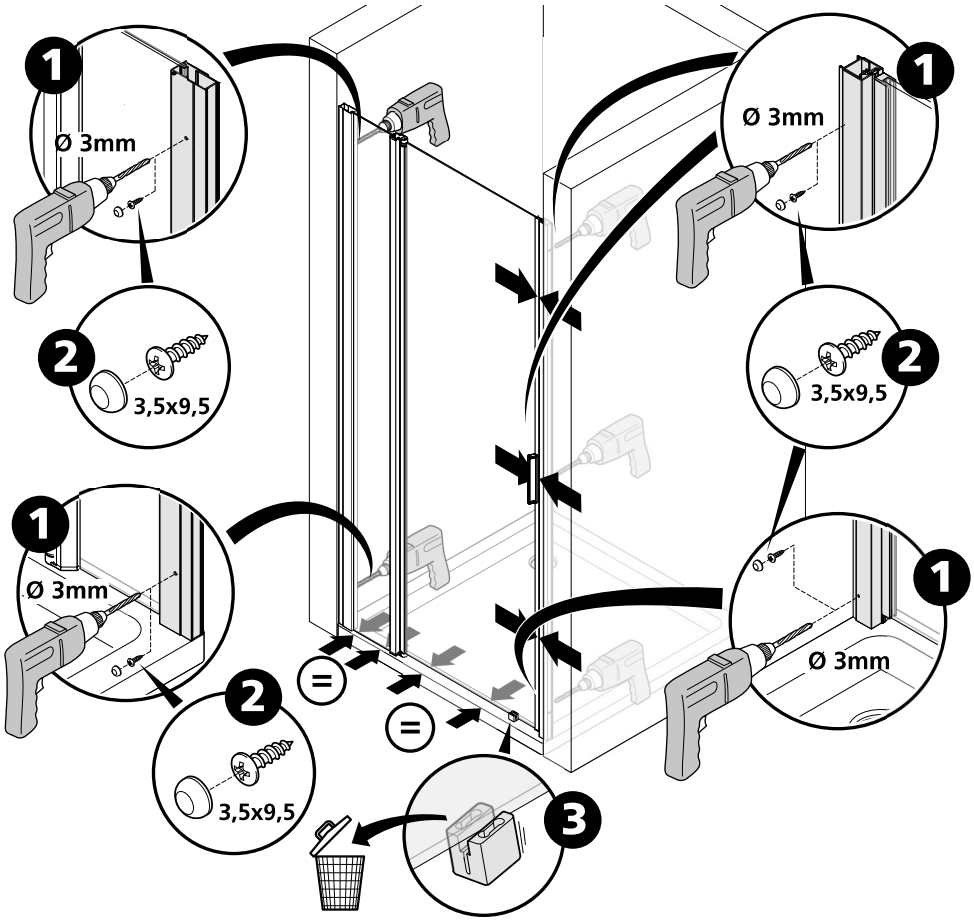

10

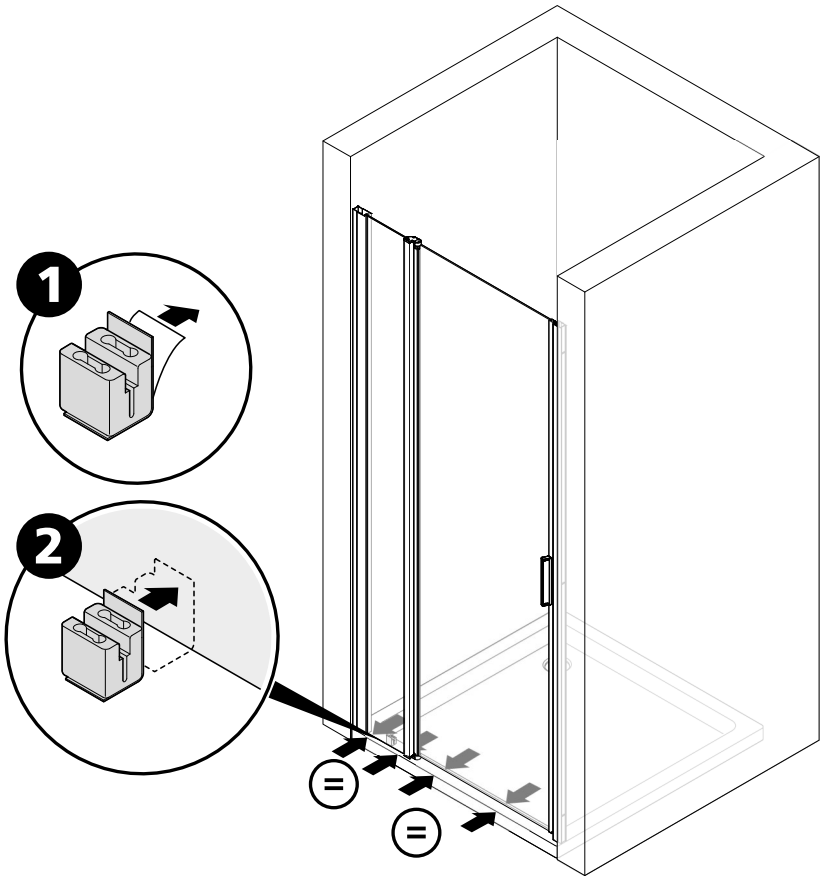

11

D

Wichtig!

Bitte überprüfen Sie Ihre Duschkabine vor der Montage auf Transportschäden. Für Schäden an bereits montierten Produkten kann keine Haftung übernommen werden.

Zur Reinigung benutzen Sie ein PH-neutrales Reinigungsmittel oder den von uns empfohlenen Spezialreiniger. Verwenden Sie keine scheuernden, alkalischen, säure- oder chlorhaltigen Reinigungsmittel sowie Oxidations- und Lösungsmittel.

Werkzeuge für die Montage:

Wasserwaage, Bleistift, Körner, Hammer, Bohrmaschine, Steinbohrer 6mm, Kreuzschraubenzieher, Schraubenzieher, Stahlbohrer 3mm, Silikon.

2 Zeichnung bezieht sich auf Linksanschlag. Bei Rechtsanschlag beginnen Sie auf der rechten Seite. Die Position der Wandprofile anzeichnen.

3,4 Achtung: Kontrollieren Sie die Beschaffenheit der Wand, Licht-, Gas- und Wasserleitungen.

Die mit der Kabine mitgelieferten Dübel und Schrauben sind nur für sämtliche Beton- und Mauerwerkbaustoffe geeignet. Für Wände anderer Bauart müssen Sie dafür geeignetes Befestigungsmaterial verwenden.

Verwenden Sie nur Silikon oder Dichtungsmasse, welche für die Oberflächen und Materialien geeignet sind, an denen die Duschkabine montiert wird. Die Befestigung an der Wand, die Montage und die Silikonierung der Duschkabine müssen sorgfältig und professionell durchgeführt werden. Falls Fragen bezüglich der Montage entstehen sollten, wenden Sie sich bitte an Ihren Wiederverkäufer.

6 Führen Sie das Seitenteil laut Zeichnung ein.

8 Die Kabine in das Wandprofil einführen.

9 Falls die Duschtasse außer Lot gesetzt wurde, verwenden Sie bitte den am besten geeigneten Keil aus der mitgelieferten Serie, um die Tür zu stabilisieren und zu blockieren (siehe Zeichnung).

Achtung: Der Abstand zwischen Duschwanne und Unterkante Glas muss 15 mm betragen.

9,10,11 Die Kabine parallel zum Rand der Duschwanne setzen.

10 Bohren Sie die Profile mit dem mitgeliefertem Bohrer 40 mm vom jeweiligem Profilende an.

Die Profile bohren und fixieren.

Mit den Schrauben 3,5x9,5 fixieren.

Die Montagehilfen wegnehmen.

11 Um den unteren Teil der Duschkabine während der Montage zu stabilisieren, bitte die rote, mit Klebefolie versehene Montagehilfe benutzen.

12,13 Befestigung der Stütze: Stütze auf Seitenwand montieren und Bohrungen des Halters an der Mauer anzeichnen.

14 Halter an der Mauer befestigen.

15 Sobald die Regulierung beendet wurde, die Schrauben der Verbindungsstücke des Stabilisierungsarms festziehen.

Sollte die Magnetleiste nach der Regulierung der Ausgleichsprofile nicht auf der ganzen Länge schließen, haben Sie die Möglichkeit die Profile max. 2mm aus dem Glas zu klopfen, damit die Magnete perfekt schließen.

16 Anschließend die Abtropfleisten an den unteren Glasrändern montieren.

18,20 Am Ende der Montage ist die Duschabtrennung lt. Zeichnung zu silikonieren. Achtung vorher die zu silikonierenden Flächen (Glas, Profile, Duschtasse, Boden, etc.) reinigen. Vor Benutzen der Dusche Silikon mindestens 24 Stunden lang aushärten lassen.

19 Die Schwallschutzleiste auf der Duschtasse fixieren. Hierzu den unteren Kanal mit Silikon füllen. Die Schwallschutzleiste muss sich vor dem Türelement befinden.

21 24 Stunden nach der Silikonierung Montagehilfe entfernen.

GB

Important!

Before assembling the shower, please control if the product has been damaged by the transport. We don't assume responsibility for damaged products which are already assembled.

For cleaning use a pH-neutral cleaning agent or the special cleaner recommended by us. Not to use are solvents, as well as alkaline, solvent -, acid- and chloric or scrubbing agents.

Required assembly tools:

Water level, pencil, hammer, drill, drill 6 mm, cross-shaped screwdriver, screwdriver, steeldrill 3mm, silicon.

2 Drawing indicates left side hinge. For right side hinge please start installation on right side.
Mark the position of the wall profiles.

3,4 Attention: please ensure to check the wall condition and the position of electrical wiring, gas and water piping.

Plugs and screws, provided with the shower enclosure, are only suitable for masonry walls. For different wall constructionand material types, please use the appropriate fixing means.

Use only sealants suitable for the surfaces and materials on which the shower enclosure will be installed. Erection, installation, fixing on the wall and sealing of the shower enclosure must be properly done according to good practice. In case of doubt on erection and installation procedures, please contact the reseller.

6 Insert the fix-panel as shown in the drawing.

8 Insert the enclosure in the wall profiles.

9 If the shower tray is not perfectly levelled, use please that plastic wedge form the supplied series, witch adapts most to Your situation, to fix and stabilize the door (see drawing).

ATTENTION: The distance between glass and shower tray should be 15 mm.

9,10,11 Adjust the enclosure to the shower tray rim.

10 Drill the profiles with the in the installation kit included driller 40 mm from both ends.

Drill and screw the profiles.

Fix with the two 3,5x9,5 screws.

Take the assembly help away.

11 To stabilize the inferior part of the shower enclosure while You are fixing, please use the red plastic bloc with the adhesive film.

12,13 Fixation of the support: fix the support on the fix panel and sign the drilling points for the support on the wall.

14 Fix the support on the wall.

15 When You finished the regulation, stabilize the support by tighten the screws of the terminals.

If the magnetic profiles after the regulation of the compensation profiles does not close on the whole length, You have the possibility to knock out of the glass the magnetic profile fixed on it.

16 Afterwards put the drip-off rubbers on the bottom of the doorglasses.

18,20 Once the shower enclosure is assembled, it must be isolated with silicone according to the drawings. Attention: Please assure that the surfaces used to isolate (glass, profiles, shower tray, floor, etc.) is clean. Please wait for 24 hours till the silicone is dry before using it.

19 Fix the anti-inundation profile on the shower tray. Therefore fill the channel on the lower side with silicon. The antiinundation profile has to be positioned in front of the door element.

21 24 hours after siliconing take away the installation help.

PL

Ważne!

Przed rozpoczęciem montażu kabinę należy sprawdzić pod kątem ewentualnych uszkodzeƒ transportowych. Nie ponosi się odpowiedzialności za szkody wykryte na właśnie montowanych produktach.

Do mycia i pielęnacji proszę używać środków czyszczących o odczynie PH obojętnym lub polecany przez nas specjalny preparat.
Nie należy stosować rozpuszczalników, jak również preparatów alkalicznych, kwaśnych, zawierających chlor lub posiadających właściwości ścierne.

Narzędzia niezbędne do montażu:

poziomica, ołówek, punktak, młotek, wiertarka, wiertło do kamienia 6 mm, śrubokręt krzyżakowy, śrubokręt, wiertło do stali 3 mm.

2 Rysunek dotyczy zawiasu lewego. W przypadku zawiasu prawego należy rozpocząć od strony prawei. Zaznaczyć po ożenie profila przyźciennego.

3,4 Uwaga! Proszę sprawdzić jakość i stan ściany oraz przebieg instalacji elektrycznej, gazowej i wodnej.

Dostarczone w komplecie z kabiną kołki rozporowe i wkręty nadają się wyłącznie do śian murowanych. Do śian wykonanych w systemie lekkiej zabudowy lub innych należy zastosować odmienne systemy mocowaƒ.

Proszę zwrócić uwagę na to, aby zastosowany został rodzaj silikonu właściwy dla powierzchni na jakiej zamontowano kabinę. Montaż kabiny i jej uszczelnienie musi zostać wykonane zgodnie z instrukcją! W wypadku wątpliwości prosimy zwrócić się o pomoc do dystrybutora lub naszego przedstawicielstwa.

6 Za pomocą zawartych w komplecie dostawy źrub profil drzwiowy należy przykręcić do elementu sta ego.

8 Wprowadzić kabinę w profil przyźcienny.

9 Jeźli brodzik nie jest ustawiony w pionie, wówczas należy wykorzystać najlepiej pasujący spoźród zawartych w komplecie dostawy klinów. W taki sposób zostają ustabilizowane oraz zablokowane drzwi (patrz rys.).

UWAGA! Odleg oźć pomiędzy brodzikiem a dolną krawędzią elementu szklanego musi wynosić ą 15 mm.

9,10,11 Ustawić kabinę równolegle do krawędzi brodzika.

10 Na koĄcach profili należy wywiercić otwory za pomocą zawartego w komplecie dostawy wiert a 40 mm, a następnie dokonać trwa ego .

Profile przewiercić i zamocować.

Montażu źrubami 3,5 x 9,5.

Należy usunąć pomocnicze elementy montażowe.

11 Celem ustabilizowania podczas montażu dolnej części kabiny należy wykorzystać czerwony pomocniczy element montażowy, z folią samoprzylepną.

12,13 Montaż wsporników: Wspornik należy zamontowacę na sęciance bocznej, wypoziomowacę go, a także zaznaczycę na murze otwory pod uchwyt.

14 Następnie należy zamontowacę uchwyt na murze.

15 Po zakoĄczonej regulacji należy dokręcić źruby elementów połączeniowych ramienia stabilizującego.

Jeźli po regulacji profili wyrównujących uszczelka magnetyczna nie domykałaby się na całej długoźci, wówczas należyw odpowiednim miejscu lekko ją wybić z elementu szklanego, aby uszczelki perfekcyjnie domykały się na całej długoźci .

16 Na koniec należy wsunąć profile odprowadzające wodę na dolne krawędzie elementów szklanych.

18,20 Po zakończeniu montażu należy kabinę uszczelnić silikonem zgodnie z instrukcją. Uwaga ! Przedtem wszystkie silikonowane powierzchnie (szkło, profile, brodzik, płytki) należy oczyścić. Przed pierwszym natryskiem pozostawić silikon na 24 godziny do wyschnięcia.

19 Profil chroniący przed rozpryskującą się wodą należy zamontować na brodziku. Spodni kanał profila należy wcześniej wypełnić silikonem. Profil musi się znajdować przed elementem drzwiowym.

21 Montażowy element pomocniczy należy usunąć 24 godziny po zasilikonowaniu.

Zum herausnehmen • take out the folder

V2PNF_L/R

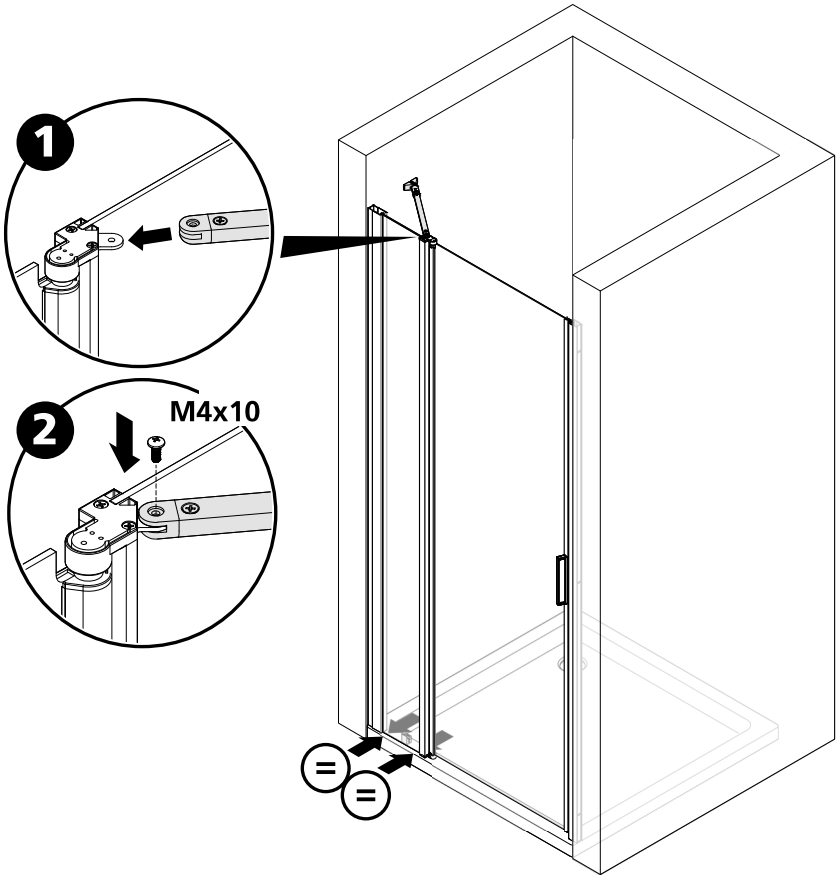

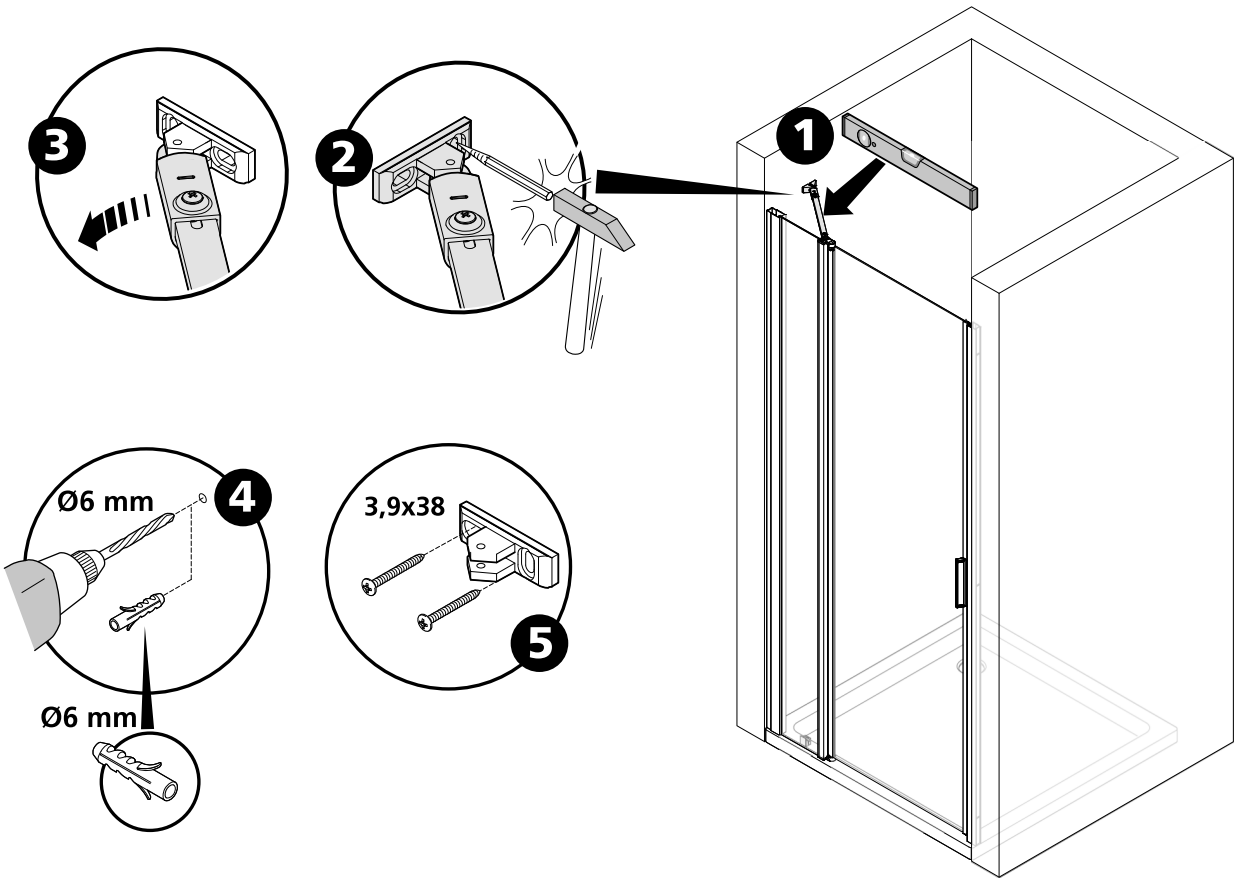

Technische Änderungen vorbehalten! Garantieleistung nur bei Beachtung dieser Anweisungen.

V2PNF_L/R

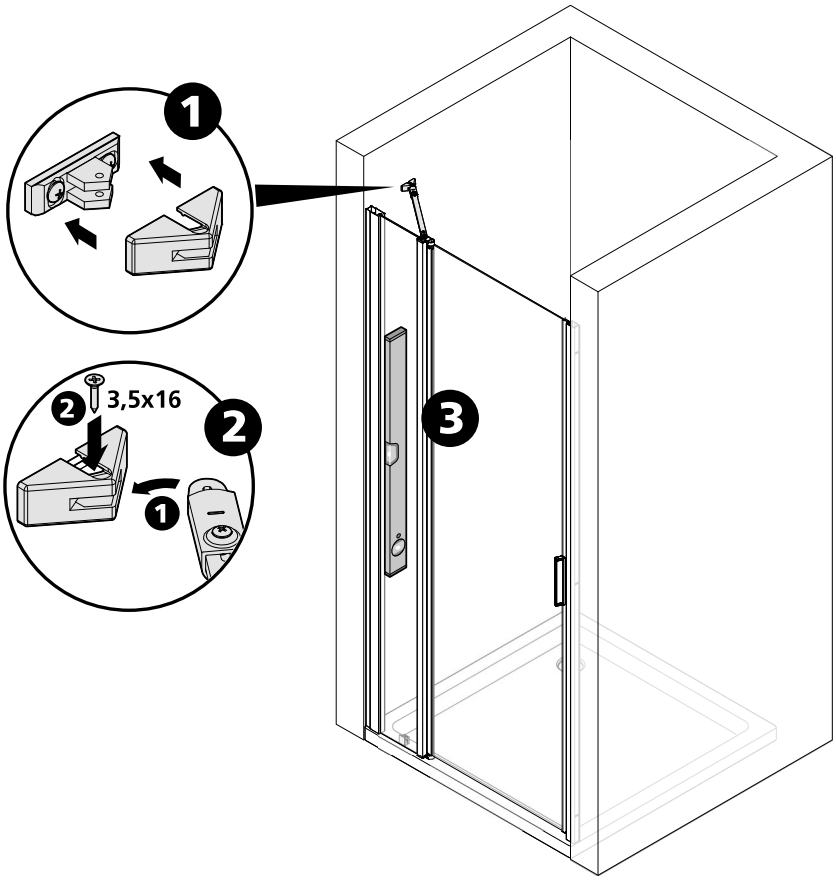

14

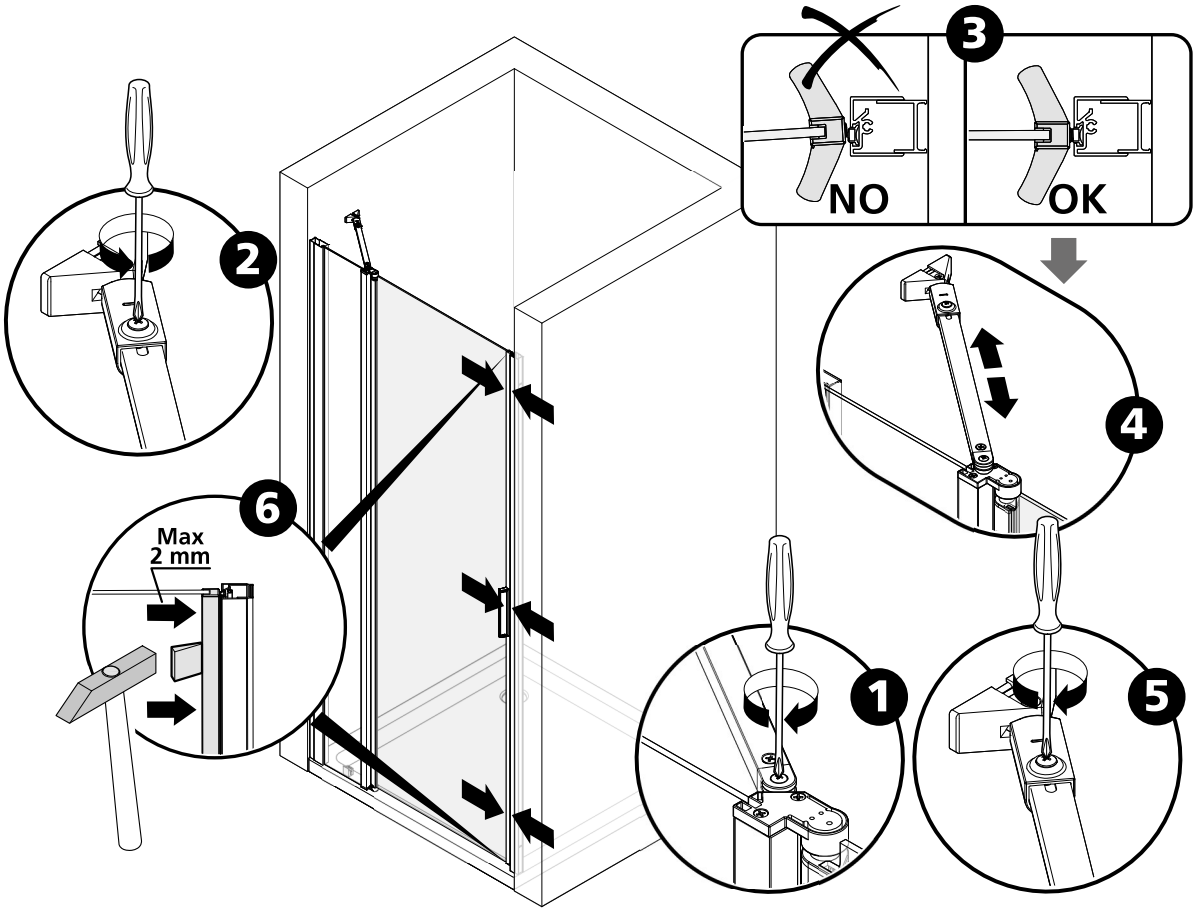

Technische Änderungen vorbehalten! Garantieleistung nur bei Beachtung dieser Anweisungen.

V2PNF_L/R

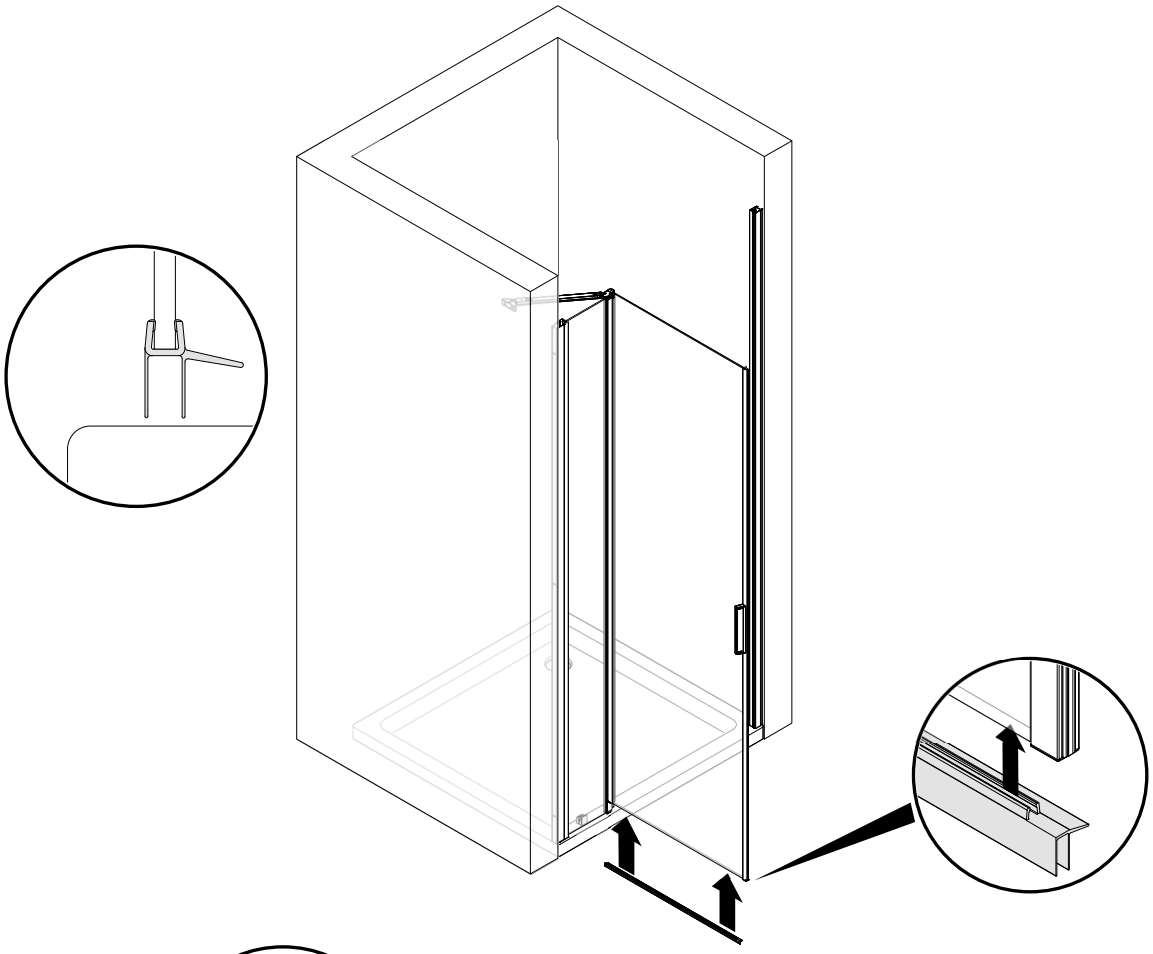

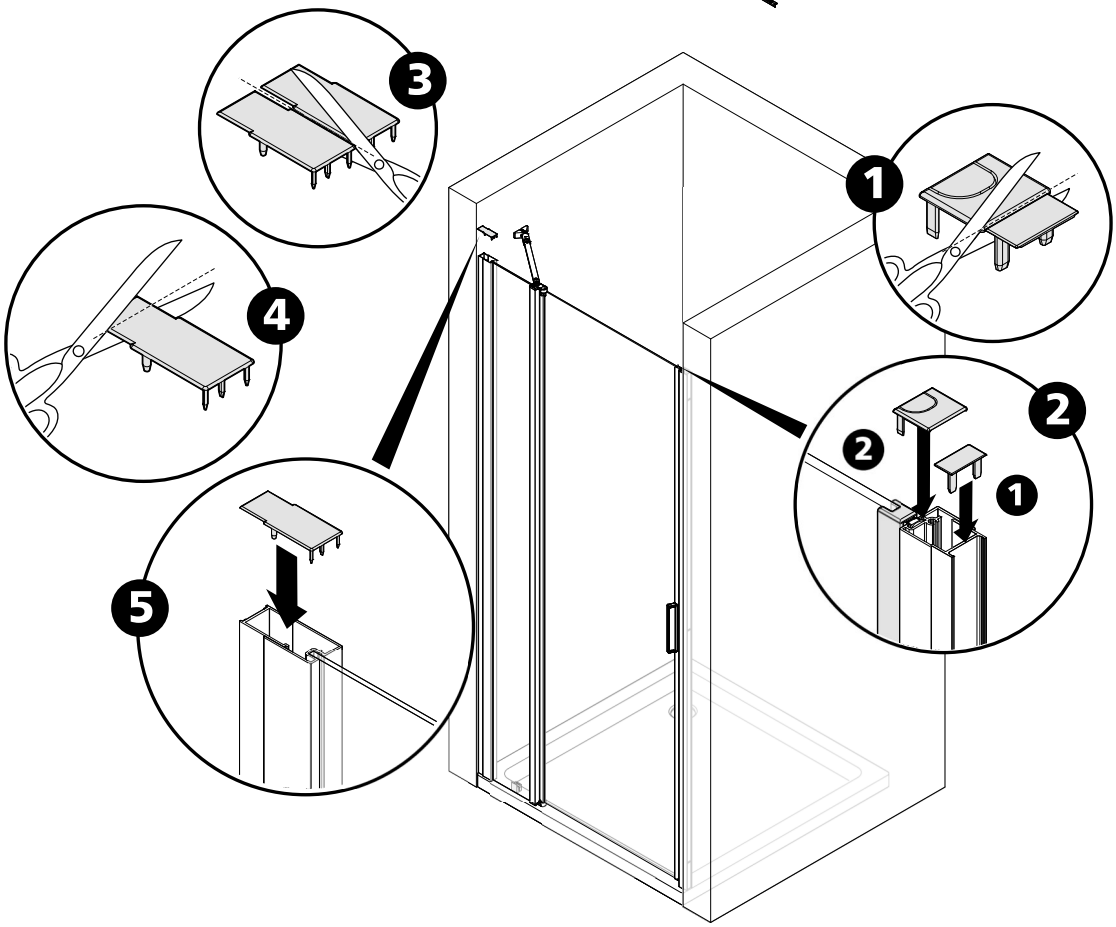

Technische Änderungen vorbehalten! Garantieleistung nur bei Beachtung dieser Anweisungen.

V2PNF_L/R

16

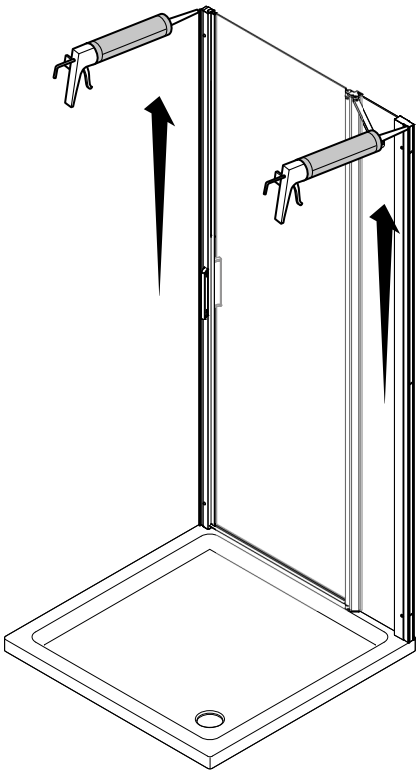

18

V2PNF_L/R

D Hinweis: die Dichtung kann auf die gewünschte/notwendige Länge gekürzt werden. Diese Dichtung kann anstatt der mitgelieferten Standarddichtung eingesetzt werden. Wir weisen darauf hin, dass die Duschabtrennungen mit Standarddichtung und verbauter Schwallschutzleiste nach EN 14428 getestet wurden. Veränderungen dieser Konfiguration führen zu einem geringeren Spritzwasserschutz!

GB Please note: The seal can be shortened to the desired/required length. This seal can be mounted in place of the bottom seal strip supplied with the shower cabin. The shower enclosure has been tested with the standard seal and a fitted strip profile in accordance with European Standard EN 14428. Any modification to this configuration will result in reduced water retention!

PL Wskazówka: uszczelkę można skrócić do pożądanej/wymaganej długości. Uszczelki tej można użyć zamiast dostarczonej uszczelki standardowej. Należy pamiętać, że kabiny ze standardową uszczelką i profilem chroniącym przed rozpryskującą się wodą zostały przetestowane zgodnie z EN 14428. Wszelkie zmiany tej konfiguracji skutkują mniejszą ochroną przed rozpryskiwaniem wody!

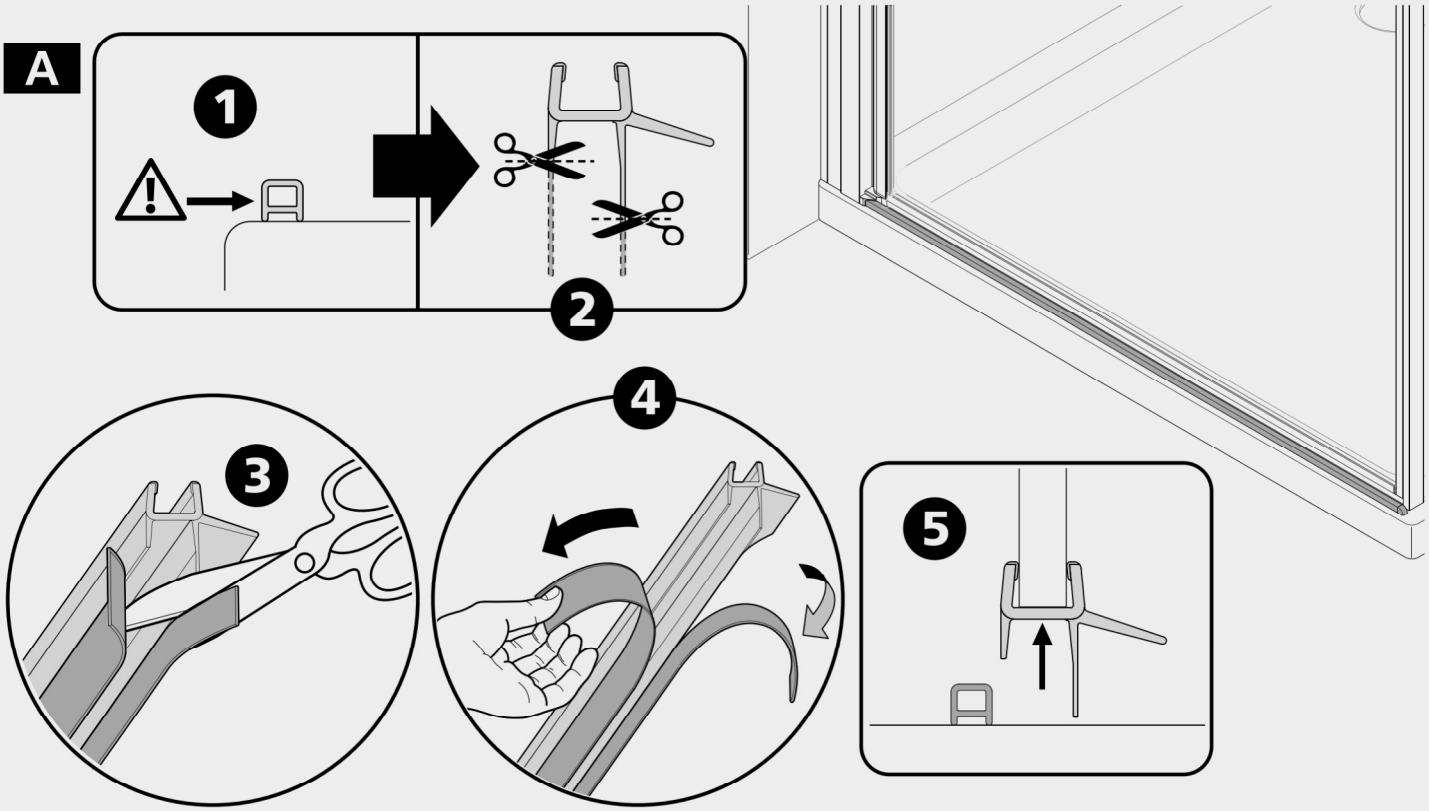

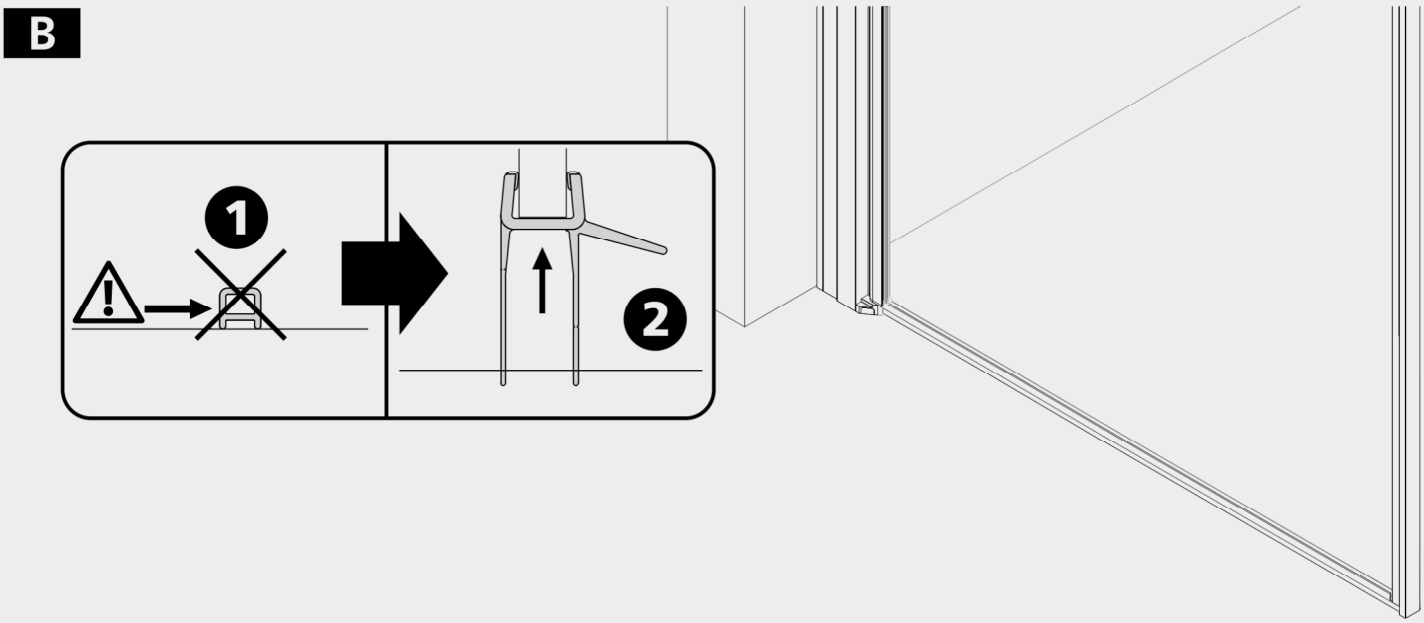

V2PNF_L/R

18

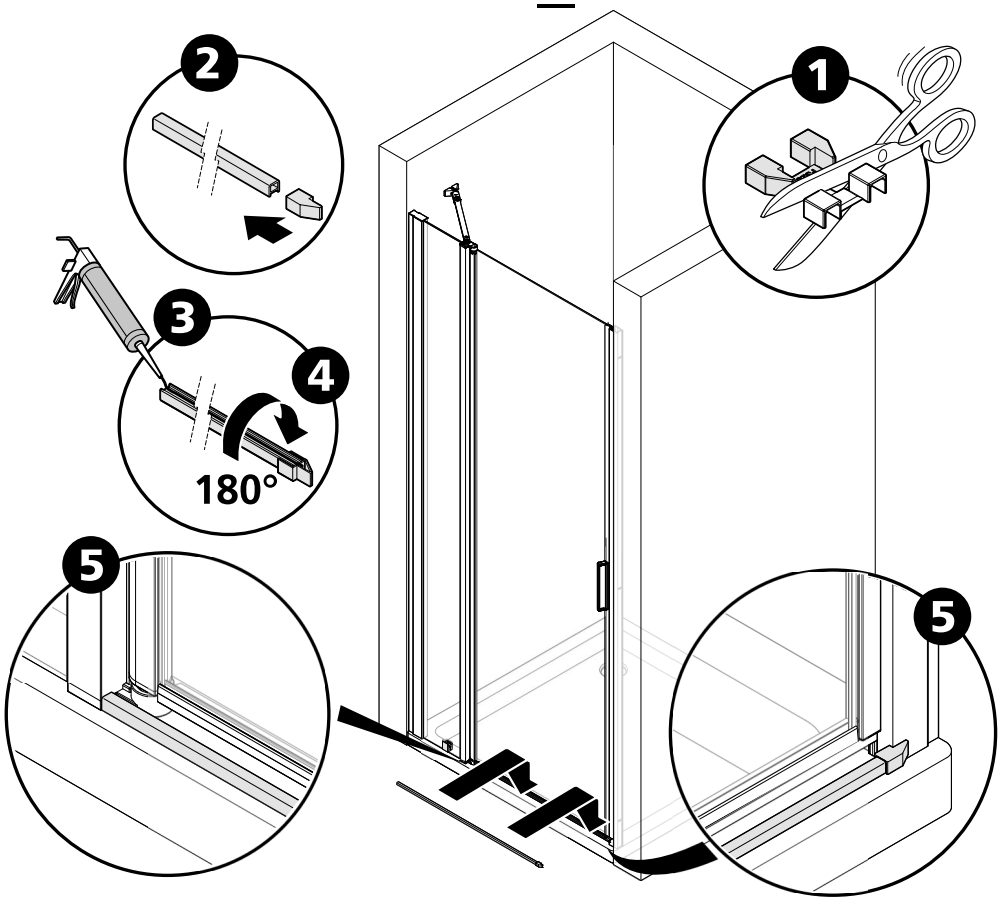

19

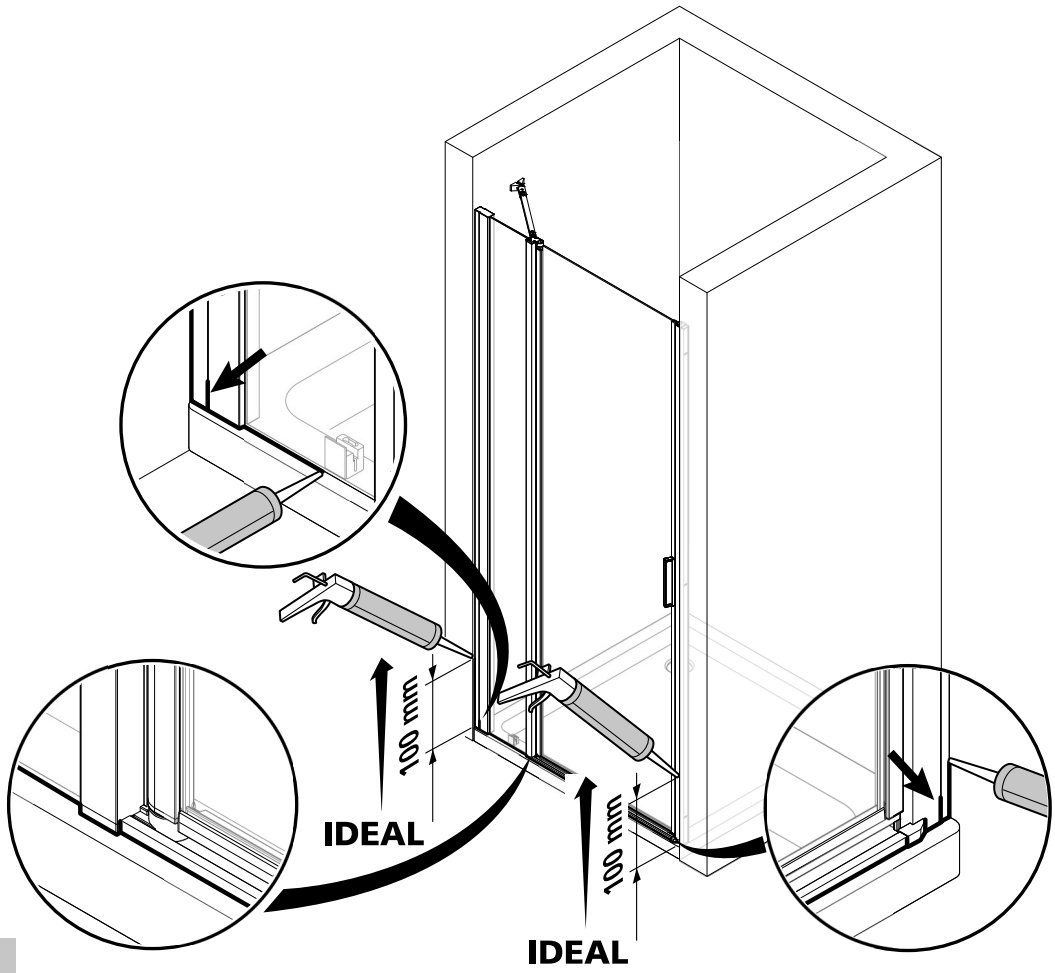

20 24 h

V2PNF_L/R

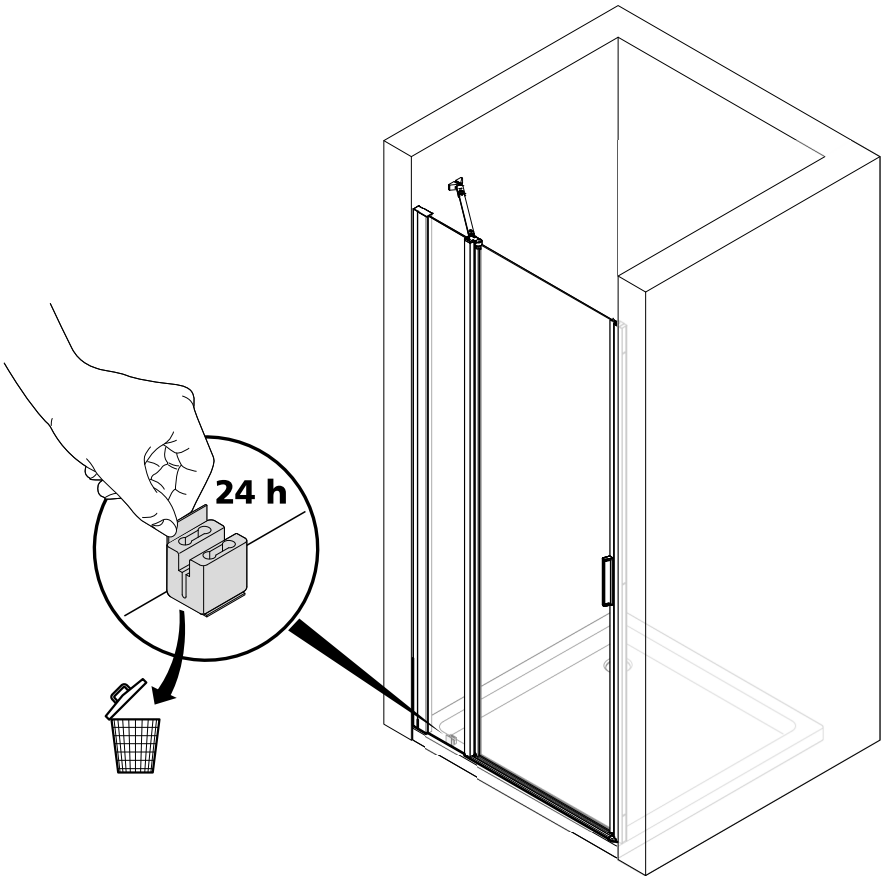

V2PNF_L

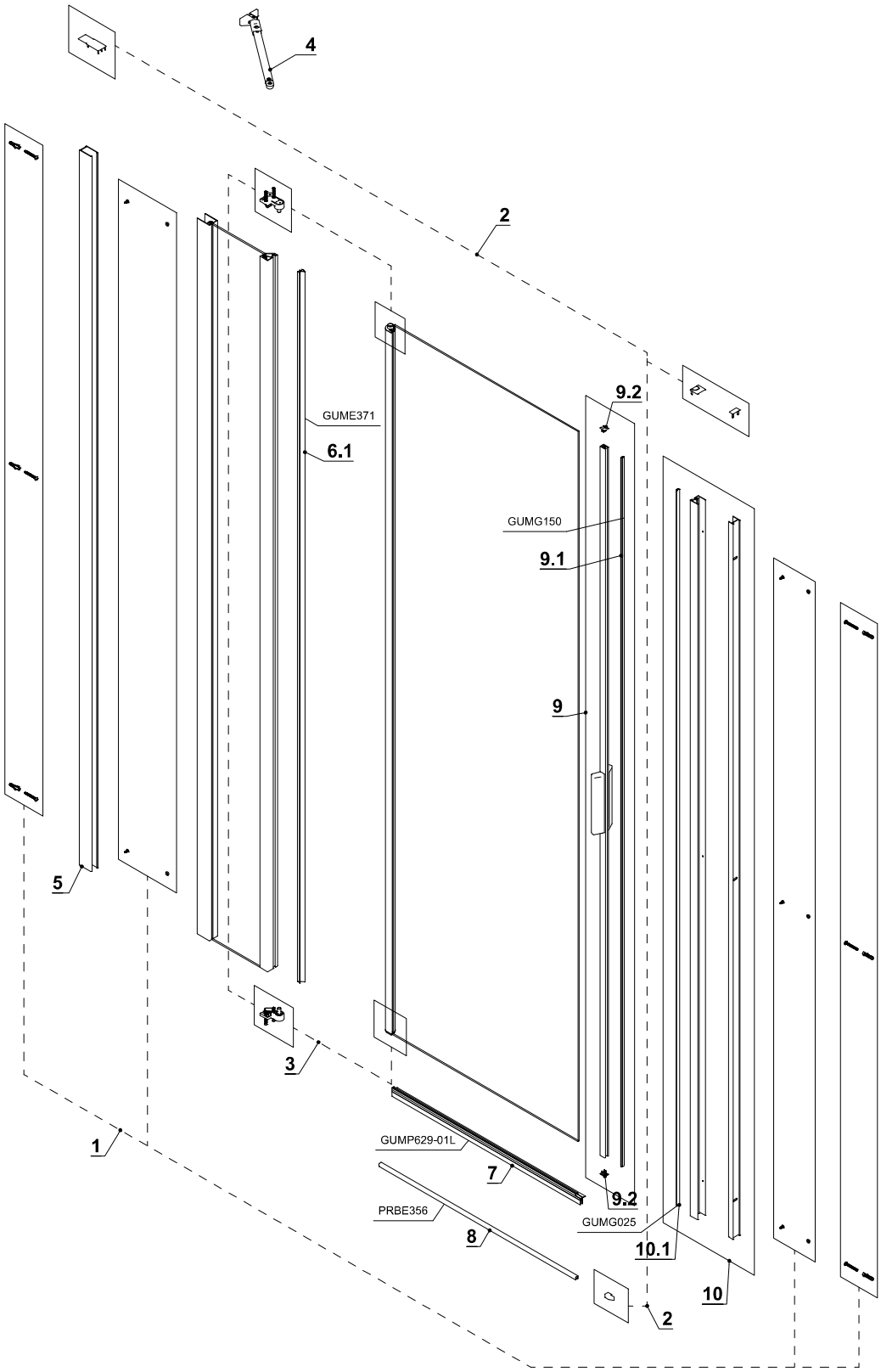
4
2
9.2
GUME371
6.1
GUMG150
9.1
9
5
3
1
GUMP629-01L
7
9.2
PRBE356
GUMG025
8
10.1
10
2

V2PNF_R

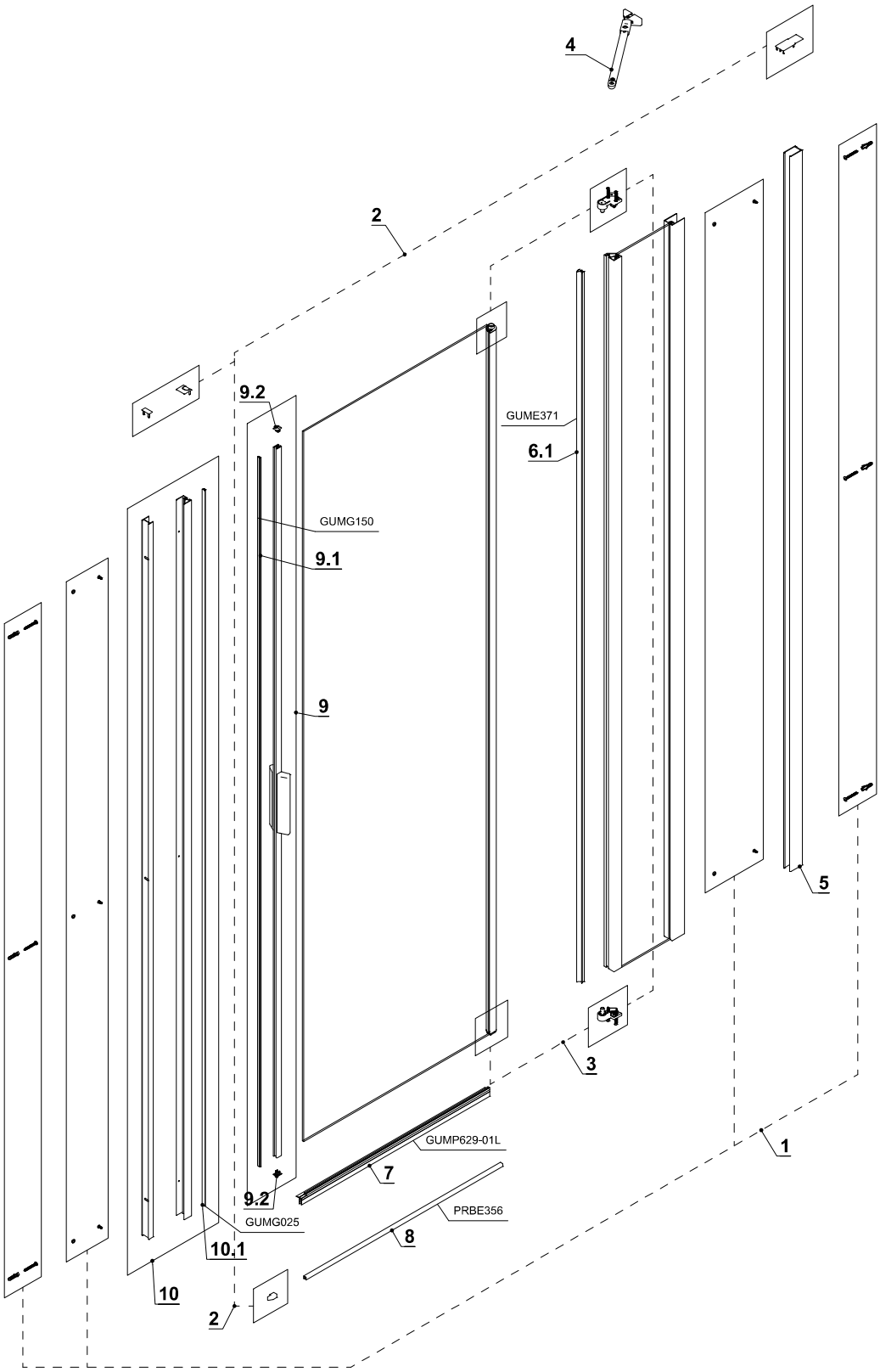
4
2
9.2
GUME371
6.1
GUMG150
9.1
9
5
3
GUMP629-01L
1
7
9.2
PRBE356
GUMG025
8
10.1
10
2

CE

D Der Produzent behält sich jederzeit das Recht, ohne Vorbescheid Abänderungen vorzunehmen.
GB The producer reserves the right to modify the product at any time without prior notice.
PL Producent zastrzega sobie prawo do wprowadzania zmian bez uprzedniego powiadamiania.

VERMON VO4-PTN2 - 19/03/24
VO4TN2