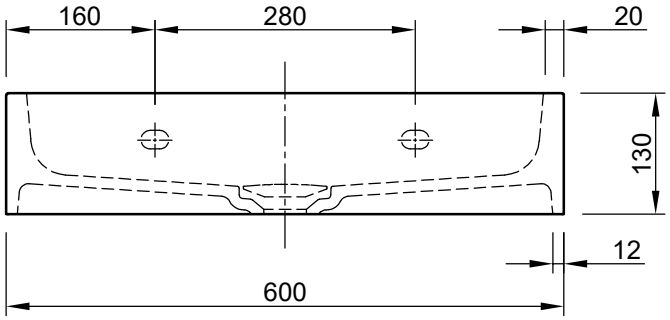

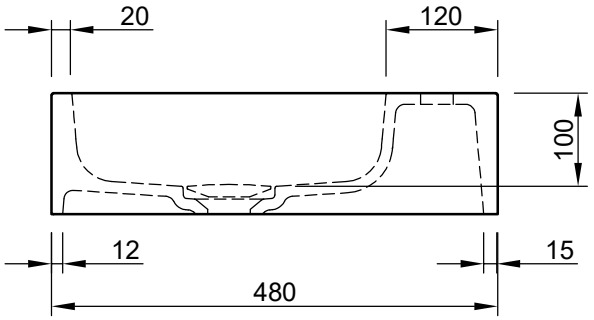

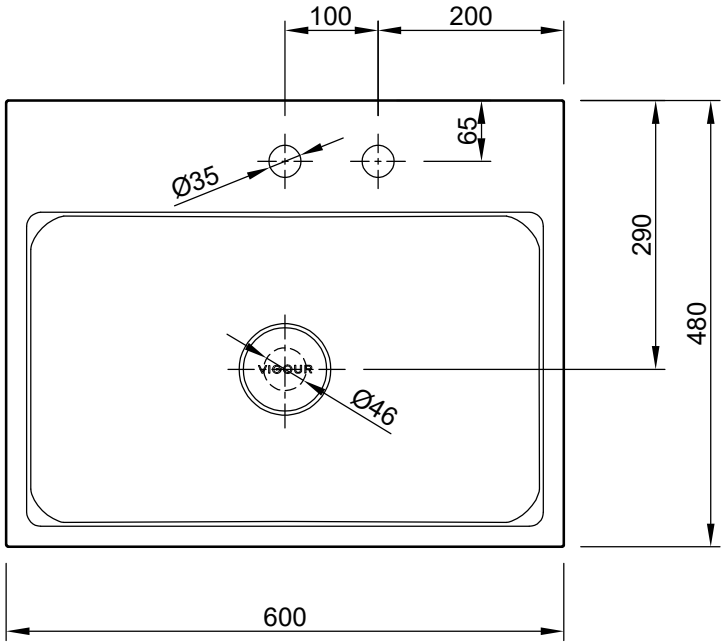

Das Waschbecken entspricht der Norm **EN-14688**

*The washbasin is compliant with Standard **EN-14688***

konforme Qualität / conform quality

VIGOUR

Artikel-Nr./ Order No. : **WH602WM WH602 WH602BT**	Maße / Dimensions : **600 x 480 x 130 mm**
	Gewicht / Weight :
Modell / Model **Vigour White Waschbecken 60, 2HL**	Datum / Date : **05.06.2024**

Fertigungstechnische Änderungen & Toleranzen vorbehalten / Technical amendments & tolerances are subject to change.