VIGOUR

Die Marke für das ganze Bad

M1354

V3

MONTAGE- UND BEDIENUNGSANLEITUNG

FITTING INSTRUCTIONS

INSTRUCTIONS DE MONTAGE

MONTAGEAANWIJZING

ISTRUZIONE PER IL MONTAGGIO

ИНСТРУКЦИЯ ПО МОНТАЖУ

VIGOUR GmbH
Bergholzstraße 3
12099 Berlin

DE MONTAGEHINWEISE



Nachfolgend finden Sie wichtige Informationen zur Montage und für den Umgang mit Badmöbeln sowie Sicherheitshinweise. Lesen und beachten Sie diese unbedingt, bevor Sie die Möbel montieren. Für Schäden, die aufgrund von herunterfallenden Möbeln oder Möbelteilen (Türen, Glasböden, Spiegeltüren) durch Nichtbeachtung entstehen, können wir keinerlei Haftung übernehmen.



Anschlussklemmen sind nicht inbegriffen. Die Installation muss durch einen Fachmann vorgenommen werden. Zur Vermeidung von Gefährdungen darf eine beschädigte äußere flexible Leitung dieser Leuchte ausschließlich vom Hersteller, seinem Servicevertreter oder einer vergleichbaren Fachkraft ausgetauscht werden.



Das Montieren unserer Produkte darf nur von einem Sanitär-Fachhandwerker oder einer anderen fachkundigen Person durchgeführt werden. Elektroinstallationen dürfen nur vom Fachmann unter Berücksichtigung der DIN57100/VDE0100 Teil 701durchgeführt werden. Steckverbindungen, Beleuchtung und Steckdosenanschluss müssen geprüft werden.



Sollten Sie Beschädigungen (wie z.B. Kratzer, Dellen oder ähnliches) an den Produkten feststellen, sind diese trotzdem zu montieren. Wenn ein Teil aufgrund von starker Beschädigung nicht montierbar ist, so sind sämtliche Montagevorbereitungen zu treffen sowie Montageschienen, Haken und Stockschrauben anzubringen. Unser Werkskundendienst nimmt keine Bohrungen vor.



Das Befestigungsmaterial (Schrauben, Dübel) ist für massive, ausreichend tragfähige Wände ausgelegt. Bei anderen Einbausituationen müssen entsprechende Spezialbefestigungen verwendet werden. Stockschrauben sind im Lieferumfang nicht enthalten!



Die Produkte müssen an allen vorgesehenen Montagepunkten befestigt werden. Die Montagemaße beziehen sich auf Oberkante fertiger Fußboden. Alle Maße in mm.
Bei Trocken- und Leichtbauwänden ist auf eine tragfähige Unterkonstruktion zu achten.



Es darf kein Bohrstaub auf die Auszugsschienen gelangen! Deshalb dürfen Möbel erst nach dem Bohren aufgehängt werden, oder müssen vor dem Bohren wieder abgehängt werden. Bohrstaub ggfs. absaugen oder abschwemmen, niemals vom Waschtisch abwischen. Keine Werkzeuge, scharfkantige oder schwere Gegenstände auf dem Waschtisch ablegen.



Um das Eindringen von Wasser zwischen Wand und Waschtisch zu vermeiden, muss die Anschlusskante zur Wand mit einer Silikonfuge abgedichtet werden. Verwenden Sie ausschließlich neutral vernetztes (lösemittelfreies) Silikon.



Hochglanzoberflächen härten nach dem Entfernen der Schutzfolie innerhalb von 3 Wochen vollständig aus. Bitte in diesem Zeitraum besonders vorsichtig behandeln und nicht reinigen oder abwischen (kein Mikrofasertuch).
Schutzfolie erst nach der fertigen Montage der Möbelanlage entfernen.



Türen und Schubladen müssen nach der Montage einjustiert werden. Das Nachjustieren gehört zu den üblichen Wartungsaufgaben je nach Nutzung und Beladung der Möbelteile und ist kein Beanstandungsgrund. Wasser- und Siphonanschluss auf Dichtigkeit prüfen. Möbel bitte vor Übergabe reinigen! Bohrstaub, Etiketten und Klebereste entfernen! Die Funktion, Handhabung und Pflege der Produkte muss dem Besitzer erklärt werden.

EN ASSEMBLY INSTRUCTIONS



Below you will find important information for installing and handling bathroom furniture, as well as safety instructions. It is essential that you read and make note of these before installing the furniture. We can accept no responsibility for damages that are the result of failure to adhere to these instructions.



Terminal blocks are not included. Installation must be carried out by a qualified professional. To prevent hazards, any damaged external flexible cable of this luminaire may only be replaced by the manufacturer, its service agent, or a similarly qualified person.



Our products may only be installed by a specialist craftsman for sanitary facilities or by another competent person. Electrical installations may only be conducted by a specialist, taking DIN 57100/VDE 0100 Part 701 into account. Plug connections, lighting and sockets must be checked.



If you notice damage on the products, they should still be installed. If a part cannot be installed due to significant damage, all preparations for installation should still be made and the installation rails, hooks and hanger bolts should be attached. Our factory customer service does not undertake drilling.



The fastening materials (screws, wall plugs) are designed for solid, sufficiently load-bearing walls. In other installation situations, special fastenings must be used accordingly. Hanger bolts are not included in the delivery!



The products must be attached at all the installation points provided. The installation dimensions refer to the top edge of finished flooring.
All dimensions in mm.
Drywalls and plasterboard walls must have an adequate load bearing capacity.



No drilling dust can be allowed onto the pull-out rails! Furniture should therefore only be hung after drilling, or taken down again before drilling. Vacuum up or rinse off any drilling dust; never wipe it from the washbasin. Do not place any tools or sharp-edged or heavy objects on the washbasin.



In order to prevent water from penetrating between the wall and the wash basin, the connecting edge to the wall must be sealed with a silicone joint. Use only neutrally bonded (solvent-free) silicon.



High gloss surfaces are fully hardened within three weeks of the protective film being removed. Please treat them with particular care during this period and do not clean or wipe them (no microfiber cloth).
Do not remove the protective film until the furniture set has been fully installed.



Doors and drawers must be adjusted after installation. This subsequent adjustment is part of normal maintenance depending on the use and loading of the items of furniture and is not a reason for complaint. Check the water and siphon connections for tightness! Please clean the furniture before handover! Remove drilling dust, labels and adhesive residues! The function, handling and care of the products must be explained to the owner.

FR INSTRUCTIONS DE MONTAGE



Vous trouverez ci-après des informations importantes pour le montage et la manipulation des meubles de salle de bain, ainsi que des consignes de sécurité.Veuillez impérativement lire et respecter ces instructions avant de monter les meubles.Nous ne pourrons assumer aucune responsabilité pour les dommages qui résulteraient du non-respect de ces instructions.



Les bornes de raccordement ne sont pas fournies. L'installation doit être réalisée par un professionnel qualifié. Afin d'éviter tout danger, tout câble flexible extérieur endommagé de ce luminaire doit être remplacé exclusivement par le fabricant, son service après-vente ou une personne possédant des qualifications équivalentes.



Le montage de nos produits ne pourra être confié qu'à un technicien spécialiste des équipements sanitaires ou à une autre personne qualifiée. Les installations électriques doivent impérativement être confiées à un électricien et respecter la norme DIN57100/VDE0100 partie 701. L'état des prises de courant, de l'éclairage et des fiches électriques doit être contrôlé.



Dans le cas où vous constateriez la présence de défauts sur les produits, vous devez les monter quand même. Si une des pièces n'est pas en état d'être montée en raison d'un défaut majeur, vous devez préparer tous les éléments nécessaires au montage et poser/installer des rails de montage, crochets et vis sans tête à filetage partiel bois. L'atelier du service après-vente n'effectue pas de travaux de perçage.



Le matériel de fixation (vis, chevilles) est prévu pour des murs/parois épais et suffisamment solides. Pour une utilisation sur des murs ne répondant pas à ces critères, des fixations spéciales adaptées doivent être utilisées. Les vis sans tête à filetage partiel bois ne sont pas fournies.



Les produits doivent être fixés à tous les points de montage prévus, y compris pour la fixation des plans vasques qui permettent une fixation murale. Les cotes de montage se réfèrent au niveau du sol fini. Toutes les dimensions sont exprimées en mm.
Pour les cloisons sèches et les cloisons légères, veiller à prévoir une structure porteuse.



Veiller à ce qu'aucune poussière ne tombe dans les glissières ! Par conséquent, les meubles ne doivent être fixés/suspendus qu'une fois tous les trous percés ou doivent être décrochés avant de percer d'autres trous. Si nécessaire, aspirer ou rincer la poussière produite par le perçage. Ne jamais essuyer la poussière du meuble sous vasque. Ne poser aucun outil ou objet lourd ou pointu sur la surface du meuble sous vasque.



Pour éviter que l'eau ne pénètre entre le mur et la vasque, il faut réaliser un joint en silicone entre le bord de la vasque et le mur. Utiliser uniquement du silicone (sans solvant) neutre et ramifié.



Le durcissement complet des surfaces laquées intervient dans les 3 semaines qui suivent le retrait du film protecteur. Pendant ce laps de temps, traiter le meuble avec la plus grande précaution et éviter de le nettoyer ou de l'essuyer (ne pas utiliser de tissu en microfibres).
Le film protecteur ne doit pas être retiré avant le montage complet des éléments du meuble.



Une fois montés, le positionnement des portes et des tiroirs doit être ajusté. Ce réglage relève des tâches d'entretien courantes et dépend de l'utilisation et de la charge des meubles et ne peut en aucun cas être un motif de réclamation. Vérifier l'étanchéité au niveau de la prise d'eau et du siphon. Nettoyer les meubles avant leur mise à disposition. Retirer la poussière de perçage, les étiquettes et les traces de colle.
Le fonctionnement, la manipulation et l'entretien des produits doivent être expliqués à leur propriétaire.

NL MONTAGEAANWIJZINGEN



Hierna vindt u belangrijke informatie betreffende de montage en het correct behandelen van uw badmeubelen evenals veiligheidstips. Lees deze goed door voordat u de meubelen monteert. Voor schade ontstaan door het niet volgen van deze aanwijzingen kunnen wij niet aansprakelijk gesteld worden.



Aansluitklemmen zijn niet inbegrepen. De installatie moet worden uitgevoerd door een vakbekwame installateur. Om gevaren te voorkomen, mag een beschadigde externe flexibele kabel van deze verlichting uitsluitend worden vervangen door de fabrikant, diens servicedienst of een vergelijkbaar gekwalificeerde vakpersoon.



De montage van onze producten mag alleen door een ervaren vakman of een ander vakkundig persoon uitgevoerd worden. Alleen een vakkundige elektromonteur mag de elektrotechnische installaties monteren in overeenstemming met DIN57100/VDE0100 deel 701. Stopcontacten, verlichting en wandcontactaansluitingen moeten gecontroleerd worden.



Als u schade vaststelt aan een product, moet dit product toch gemonteerd worden. Wanneer de beschadiging zo erg is dat een onderdeel niet gemonteerd kan worden, moeten alsnog montagemaatregelen getroffen worden, zoals het plaatsen van montagerails, het aanbrengen van haken en stokschroeven. Onze monteurs voeren geen boringen uit.



Het bevestigingsmateriaal (schroeven, pluggen) is ontworpen voor massieve wanden met voldoende draagkracht. Bij andere inbouwsituaties moeten speciale bevestigingen gebruikt worden. Wastafelbouten zijn niet in de leveringsomvang inbegrepen! De producten moeten aan alle geplande montagepunten bevestigd worden.



De montageafmetingen gelden voor de aan de bovenkant afgewerkte vloer. Alle afmetingen zijn vermeld in mm.
Bij scheidingswanden en lichte constructies moet het draagvermogen van de ondergrond gecontroleerd worden.



Er mag geen stof in de ladegeleiders komen! Hang de meubelen dus pas op, ná het boren of verwijder de meubelen weer voordat u gaat boren. Boorstof eventueel opzuigen of (wegschuren) verwijderen, nooit van de wastafel wegvegen. Geen gereedschap, zware voorwerpen of voorwerpen met scherpe kanten op de wastafel leggen.



Om te voorkomen dat er water tussen de wand en wastafel terecht komt, moet de aansluitrand met de wand met een siliconenvoegmiddel worden afgedicht. Gebruik hiervoor een neutraal (oplosmiddelvrij) silicone.



Hoogglanzende oppervlakken harden binnen 3 weken na het verwijderen van de folie helemaal uit. Wees in deze periode heel voorzichtig met deze oppervlakken. Niet schoonmaken of afstoffen (geen microvezeldoek).
Haal de beschermfolie pas van de meubelen als ze volledig gemonteerd zijn.



Deuren en lades moeten na montage correct afgesteld worden. Het afstellen is één van de standaard onderhoudswerkzaamheden en is afhankelijk van het gebruik en de belasting van de meubelstukken. Afstellen kan nooit een reden zijn tot het indienen van een klacht. Controleer de wateraansluiting en sifon op lekken! Meubelen voor overdracht schoonmaken. Boorstof, etiketten en kleefresten verwijderen! De functie, het gebruik en onderhoud moeten aan de eigenaar uitgelegd worden.

IT ISTRUZIONE PER IL MONTAGGIO



Si riportano di seguito informazioni importanti per il montaggio e la manipolazione degli arredi da bagno con relative vertenze di sicurezza. Esse devono essere assolutamente lette ed osservate prima di montare gli arredi. Di eventuali danni causati dall'inosservanza delle stesse non ci si assume alcun tipo di responsabilità.



I morsetti di collegamento non sono inclusi. L'installazione deve essere eseguita da un tecnico qualificato. Per evitare rischi, un eventuale cavo flessibile esterno danneggiato di questo apparecchio di illuminazione può essere sostituito esclusivamente dal produttore, dal suo servizio di assistenza o da una persona con qualifiche equivalenti.



Il montaggio dei nostri prodotti può essere effettuato solo da personale specializzato nell'installazione di sanitari o da altra persona qualificata. Le installazioni elettriche possono essere effettuate solo da un esperto nel rispetto della normativa DIN57100/VDE0100 parte 701. I collegamenti a spina, l'illuminazione e l'allacciamento alle prese di corrente devono essere controllati.



In caso di danni riscontrati sui prodotti occorre comunque procedere al montaggio degli stessi. Qualora una parte di essi non dovesse essere montabile a causa dell'entità dei danni, dovranno essere effettuati tutti i preparativi per il montaggio e installate le guide per il montaggio, i ganci e le viti a doppia filettatura. Il nostro servizio di assistenza tecnica non pratica fori.



Il materiale di fissaggio (viti, tasselli) è specifico per pareti solide e dotate di sufficiente capacità portante. In altre situazioni di montaggio occorre utilizzare materiali di fissaggio specifici. Le viti a doppia filettatura non sono fornite in dotazione!



I prodotti devono essere fissati in tutti i punti di montaggio previsti. Le misure di montaggio si riferiscono al bordo superiore del pavimento finito. Tutte le dimensioni sono espresse in mm.
Per le pareti in cartongesso e quelle divisorie, fare attenzione alla sottostruttura portante.



Impedire il deposito di polvere di foratura nelle guide degli estraibili! Per questo motivo gli arredi possono essere appesi solo dopo aver praticato i fori e devono essere smontati di nuovo prima di praticare altri fori.Eventualmente aspirare o scaricare con l'acqua la polvere prodotta nel praticare i fori, non rimuoverla mai dal lavabo passandovi sopra con panni o simili. Non appoggiare sul lavabo utensili, né oggetti acuminati o pesanti.



Per evitare la penetrazione di acqua tra la parete e il lavabo, occorre sigillare il bordo di collegamento alla parete con una giuntura in silicone. Utilizzare esclusivamente silicone neutro reticolato (senza solvente).



Le superfici lucide induriscono completamente entro 3 settimane dalla rimozione della pellicola protettiva. In questo arco di tempo trattarle con particolare cura e non lavarle né pulirle con panni o simili (evitare l'uso di panni in microfibra).
Rimuovere la pellicola protettiva solo una volta terminato il montaggio di tutti gli elementi.



Le superfici lucide induriscono completamente entro 3 settimane dalla rimozione della pellicola protettiva. In questo arco di tempo trattarle con particolare cura e non lavarle né pulirle con panni o simili (evitare l'uso di panni in microfibra).
Rimuovere la pellicola protettiva solo una volta terminato il montaggio di tutti gli elementi.

RU ИНСТРУКЦИИ ПО МОНТАЖУ



Ниже Вы найдёте важные сведения о монтаже и обращении с мебелью для ванных комнат, а также указания по технике безопасности. Перед началом монтажа обязательно прочтите и соблюдайте все указания. За ущерб, возникший в результате несоблюдения наших указаний, мы не можем принять на себя никакой ответственности.



Соединительные клеммы не входят в комплект поставки. Монтаж должен выполняться квалифицированным специалистом. Во избежание опасности повреждённый внешний гибкий кабель данного светильника должен заменяться исключительно производителем, его сервисным представителем или специалистом аналогичной квалификации.



Монтаж наших изделий разрешается выполнять только мастеру-сантехнику или другому квалифицированному специалисту. Электромонтажные работы разрешается выполнять только специалисту с соблюдением стандарта DIN57100/VDE0100, часть 701. Штекерные соединения, освещение и подключение к розетке должны быть проверены.



Если Вы обнаружите повреждения на изделиях, их всё равно следует смонтировать. Если какую-либо деталь из-за сильных повреждений невозможно смонтировать, то необходимо выполнить все подготовительные монтажные работы, а также установить монтажная шина, крюки и винты-шурупы. Наша заводская сервисная служба не выполняет работ по сверлению.



Крепёжный материал (винты, дюбели) рассчитаны на массивные стены, обладающие достаточной несущей способностью. Если условия монтажа отличаются от названных, следует использовать соответствующие специальные крепления. Винты-шурупы не входят в комплект поставки!



Изделия должны быть закреплены за все предусмотренные для этого монтажные точки.
Установочные размеры соотнесены с верхней кромкой готового пола. Все размеры указаны в мм



Пыль от сверления не должна попасть на выдвижные планки! Поэтому мебель можно устанавливать только после сверления, или же перед сверлением её необходимо убрать. Пыль от сверления при необходимости отсосать пылесосом или смыть струёй воды, ни в коем случае не стирать с умывальника. Не класть на умывальник инструменты, предметы с острыми краями или тяжёлые предметы.



Для предотвращения проникновения воды между стеной и умывальником следует загерметизировать место примыкания кромки умывальника к стене силиконом. Используйте силикон только с нейтральной полимеризацией (без растворителей).



Поверхности с зеркальным блеском полностью затвердевают после удаления защитной плёнки в течение 3 недель. Просьба обращаться с ними в течение этого времени особенно осторожно, не чистить и не вытирать (не пользоваться салфетками из микроволокна).
Защитную плёнку следует удалить только по завершению монтажа мебели.



Дверцы и выдвижные ящики после монтажа необходимо отъюстировать. Юстировка относится к обычным процедурам по обслуживанию в зависимости от интенсивности использования и степени нагрузки предметов мебели, и не является поводом для рекламации. Проверить герметичность присоединения к водоснабжению и к сифону! Перед сдачей работ очистить мебель! Удалить пыль от сверления, этикетки и остатки клея! Владельцу необходимо разъяснить принцип работы, порядок обращения и правила ухода за изделиями.

MONTAGEVORBEREITUNG

PREPARATIONS FOR FITTING // PRÉPARATION DU MONTAGE // VOORBEREIDING VAN DE MONTAGE // PREPARAZIONE AL MONTAGGIO // ПОДГОТОВКА К МОНТАЖУ

1

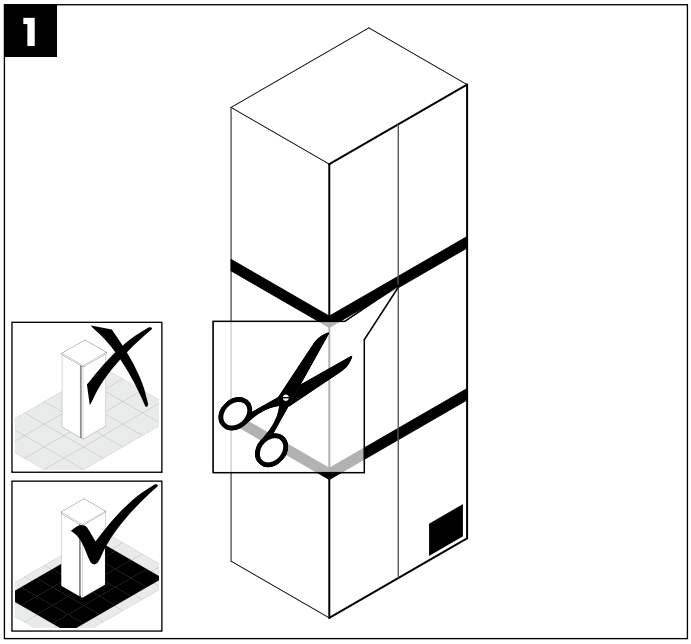

2

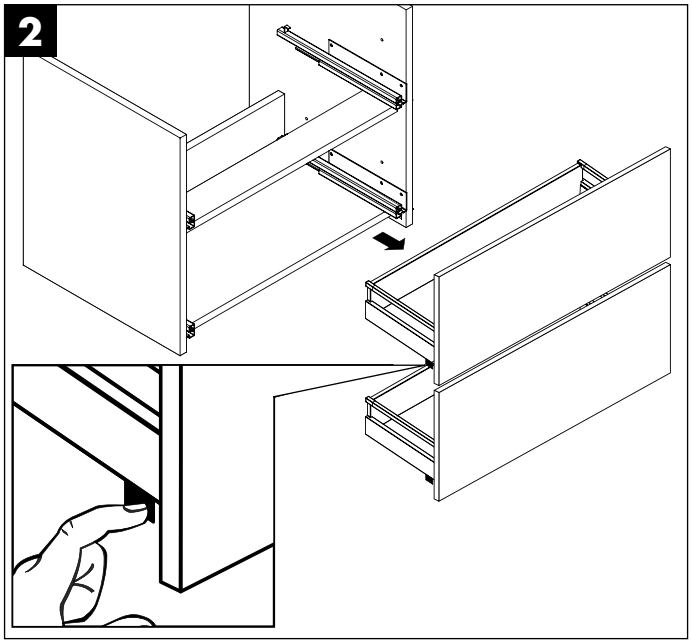

3

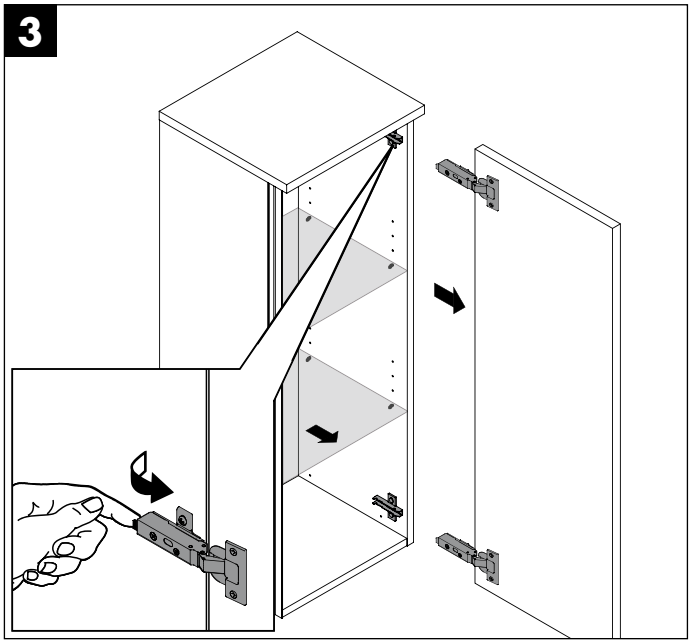

4

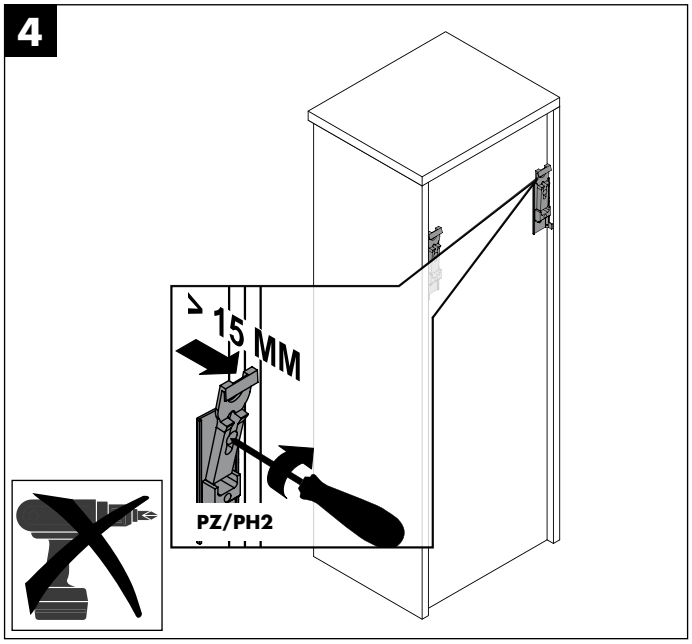

5

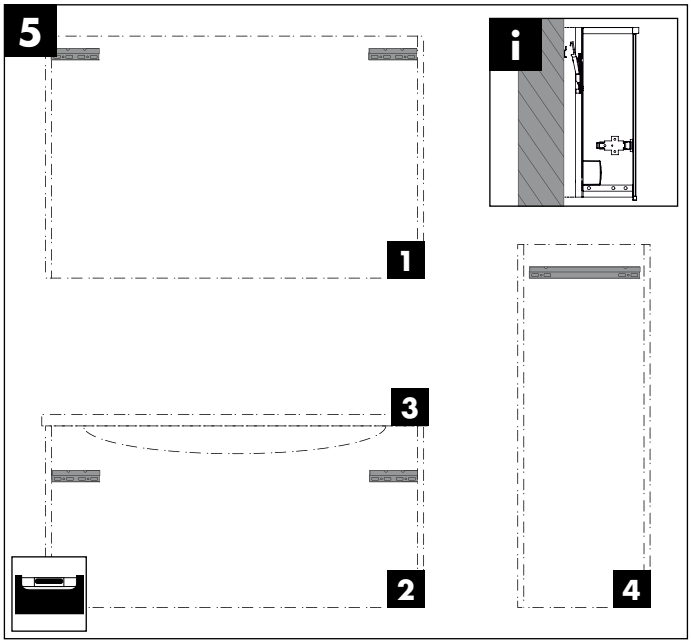

6

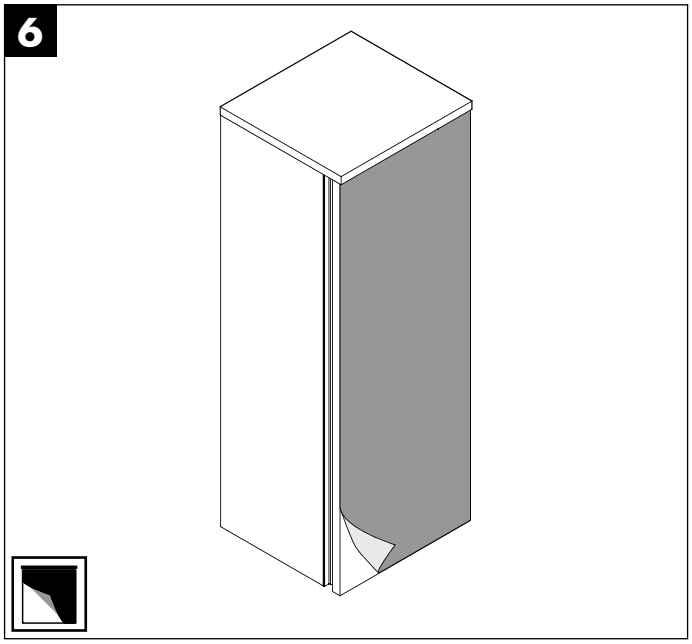

MONTAGEVORBEREITUNG

PREPARATIONS FOR FITTING // PRÉPARATION DU MONTAGE // VOORBEREIDING VAN DE MONTAGE // PREPARAZIONE AL MONTAGGIO // ПОДГОТОВКА К МОНТАЖУ

1

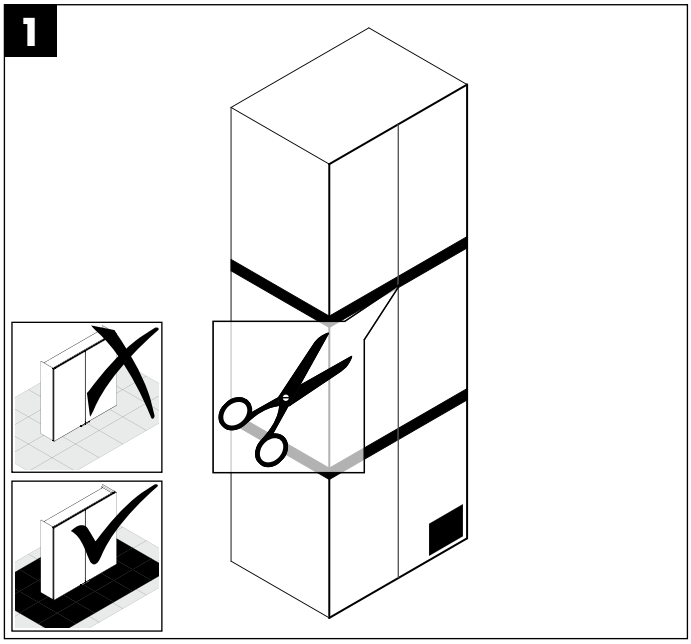

2

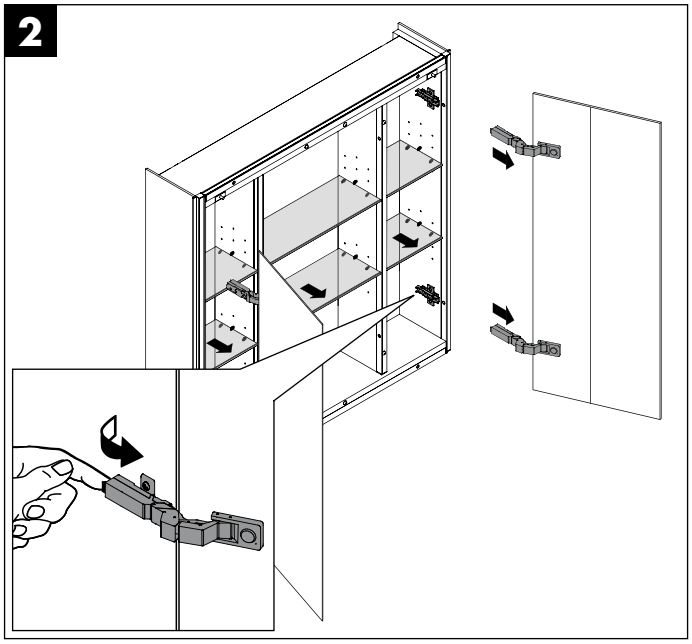

3

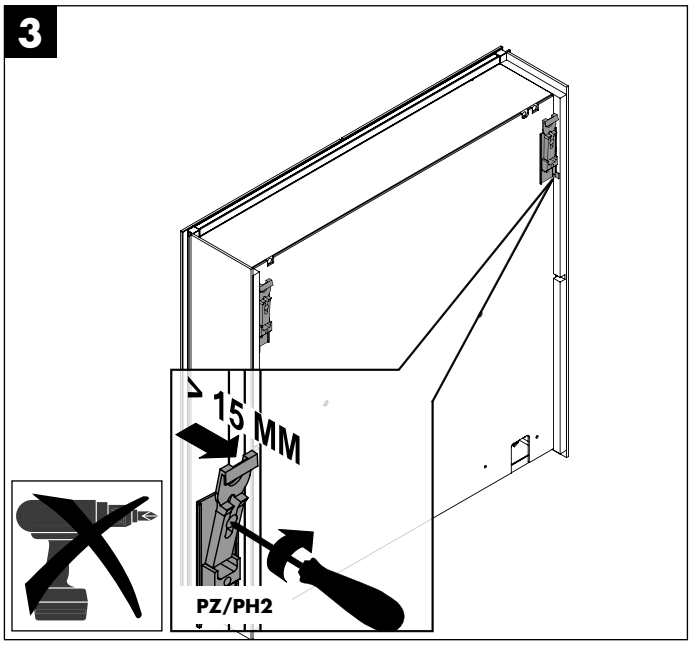

4

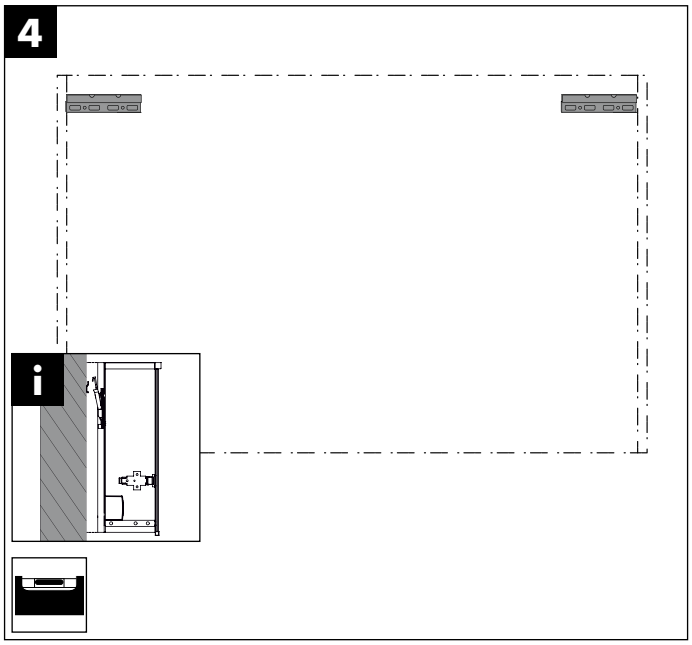

SPIEGELSCHRANK

MIRROR CABINET // ARMOIRE DE TOILETTE // SPIEGELKAST // PENSILE CONTENITORI A SPECCHIO // ЗЕРКАЛЬНЫЙ ШКАФ

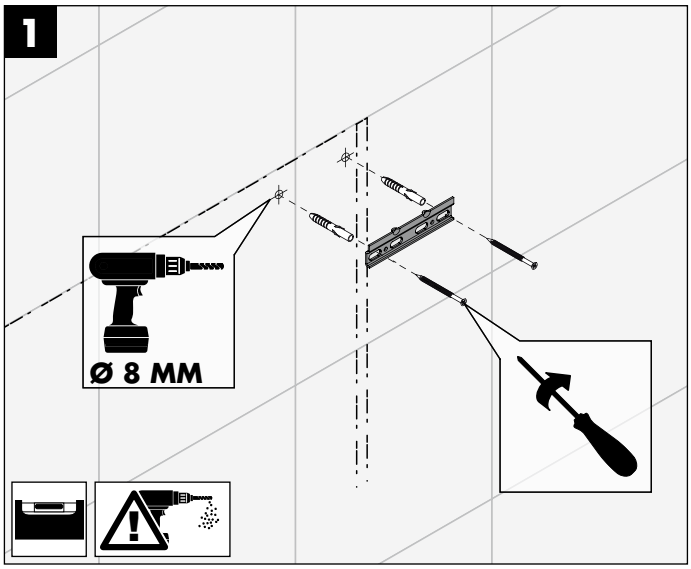

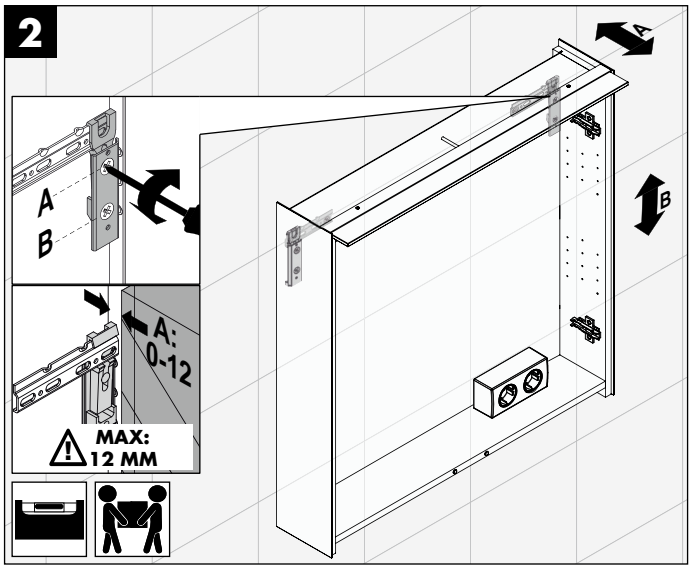

WICHTIGER MONTAGEHINWEIS

IMPORTANT FITTING ADVICE // REMARQUES IMPORTANTES // BELANGRIJKE MONTAGE-INSTRUCTIE // SMONTAGGIO E SMALTIMENTO // ВАЖНОЕ УКАЗАНИЕ ПО МОНТАЖУ

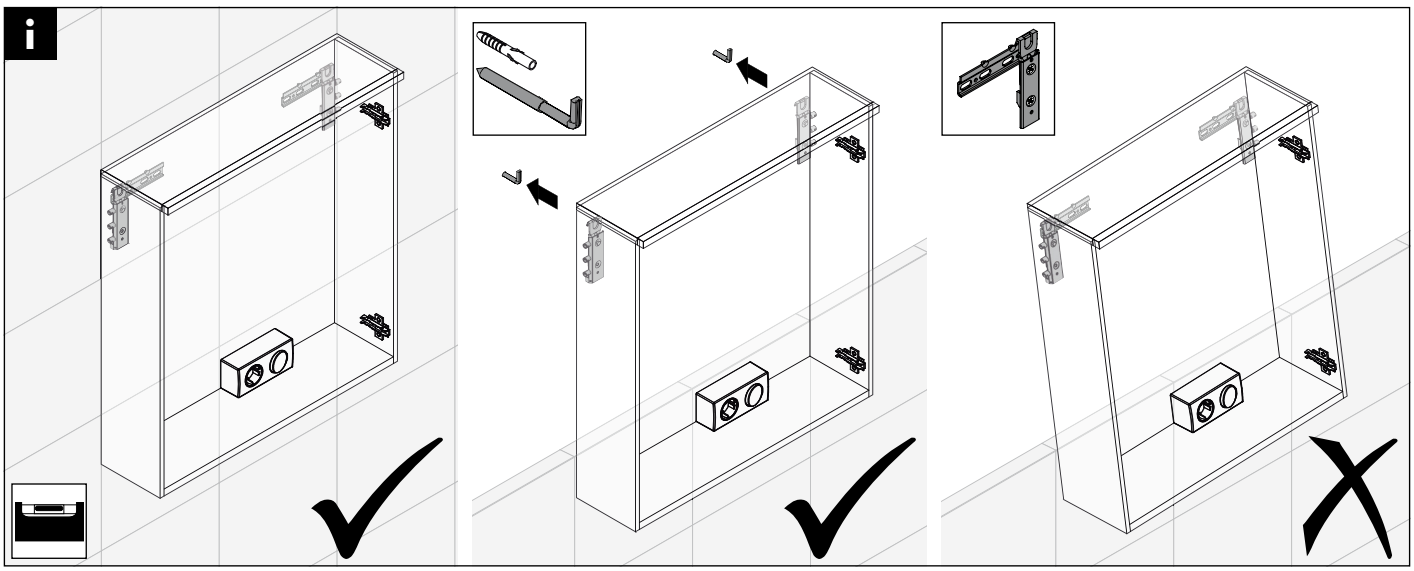

SPIEGELSCHRANK I WANDEINBAU

MIRROR CABINET I BUILD INTO WALL // ARMOIRE DE TOILETTE I MONTAGE MURAL // SPIEGELKAST I MUURINBOUW // PENSILE CONTENITORI A SPECCHIO I CASTRO AL MURO // ЗЕРКАЛЬНЫЙ ШКАФ I ДЛЯ ВСТРАИВАНИЯ В СТЕНУ

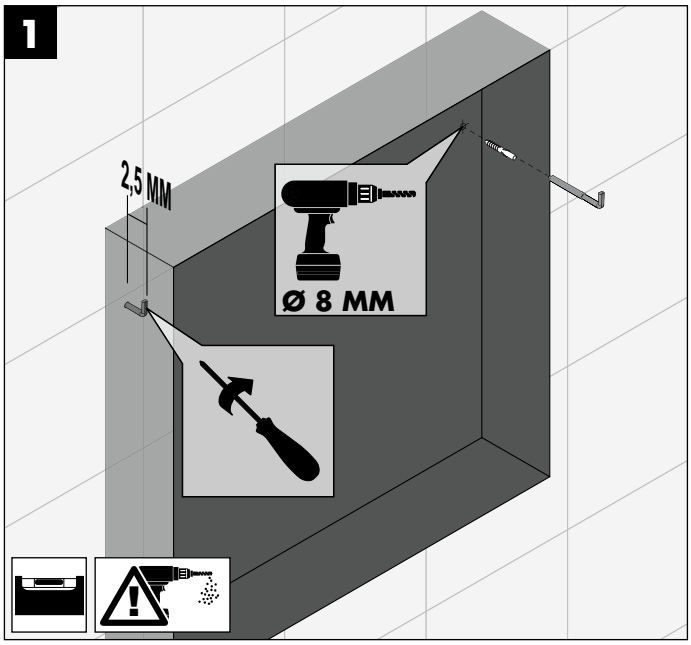

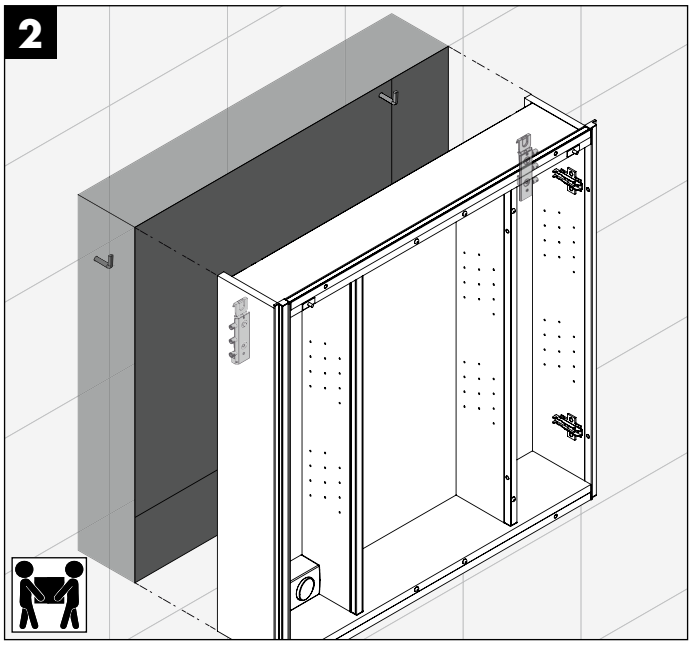

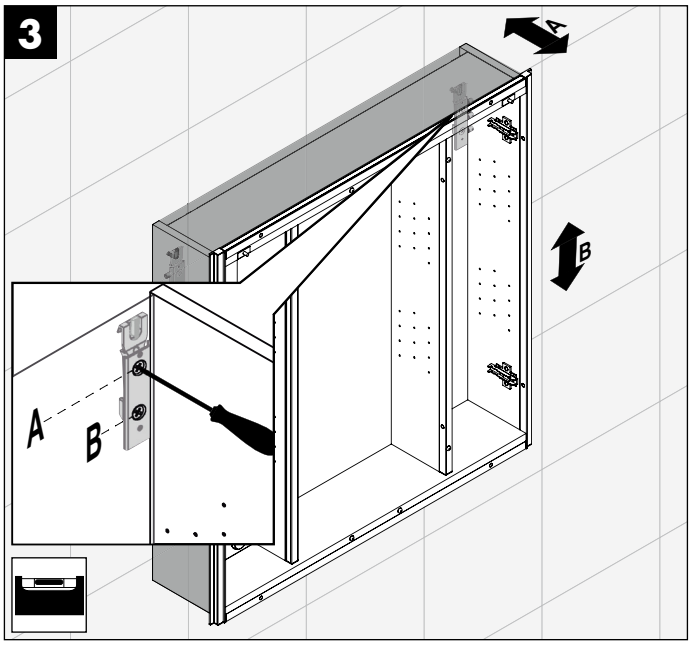

WASCHTISCHUNTERSCHRANK I AUFHÄNGER

VANITY UNIT I HANGER // MEUBLE SOUS-VASQUE I ACCROCHE // WASTAFELONDERKAST I HANGER // MOBILE SOTTOLAVABO I GANCIO // ТУМБА ПОД УМЫВАЛЬНИК I ВЕШАЛКА

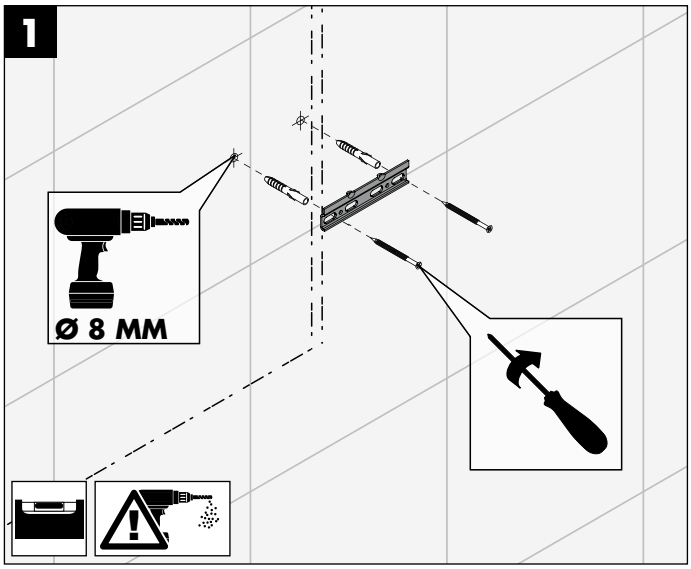

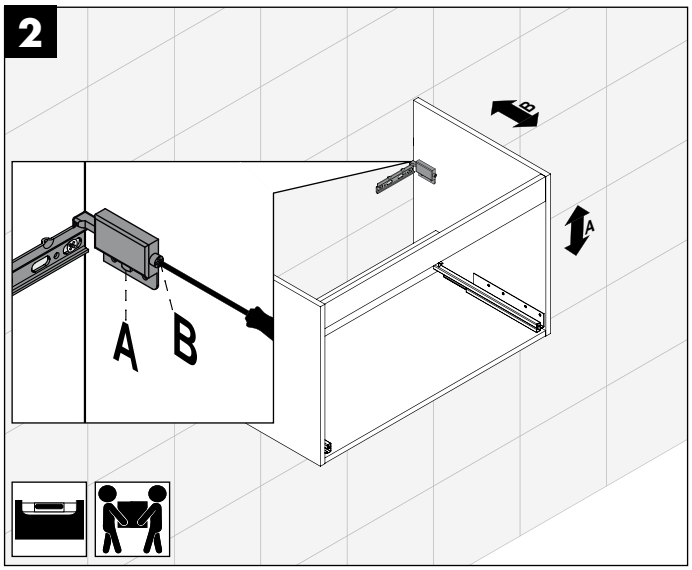

WASCHTISCHUNTERSCHRANK I UNTERSCHRANK

VANITY UNIT I MOBILE BASE // MEUBLE SOUS-VASQUE I MEUBLE BAS // WASTAFELONDERKAST I ONDERKAST // MOBILE SOTTOLAVABO I MOBILE BASE // ТУМБА ПОД УМЫВАЛЬНИК I ТУМБА

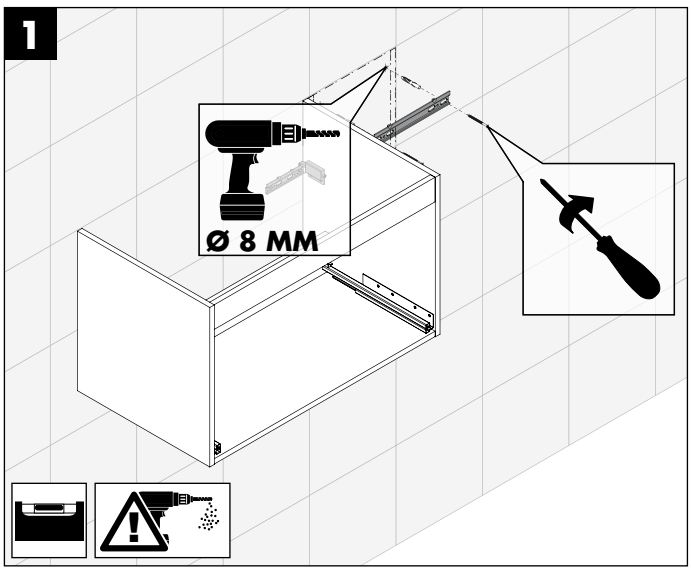

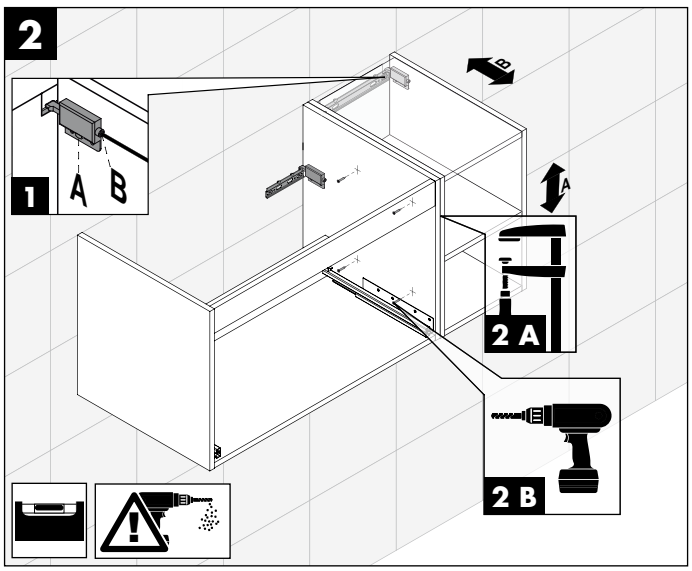

WASCHTISCHUNTERSCHRANK I SCHWERLASTAUFHÄNGER

VANITY UNIT I HEAVY LOAD HANGER // MEUBLE SOUS-VASQUE I SUPENSION À HAUTE CHARGE // WASTAFELONDERKAST I OPHANGER VOOR ZWARE LASTEN // MOBILE SOTTOLAVABO I GANCI DI SOSPENSIONE AD ALTA CAPACITÀ DI CARICO // ТУМБА ПОД УМЫВАЛЬНИК I ВЕШАЛКА

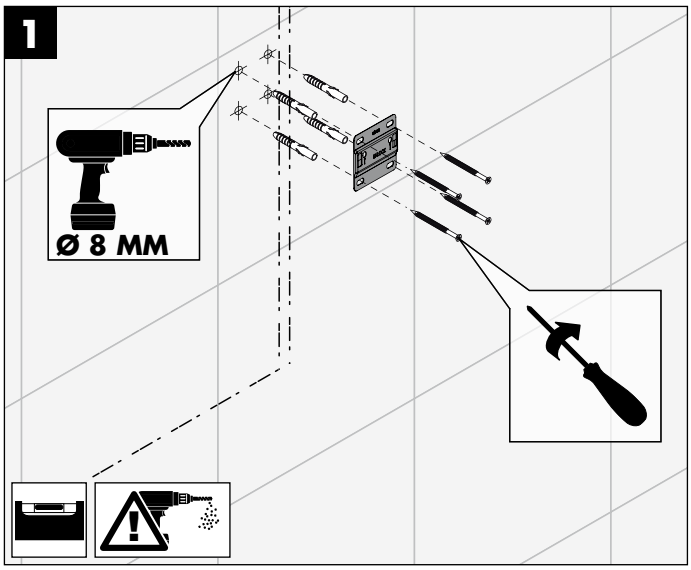

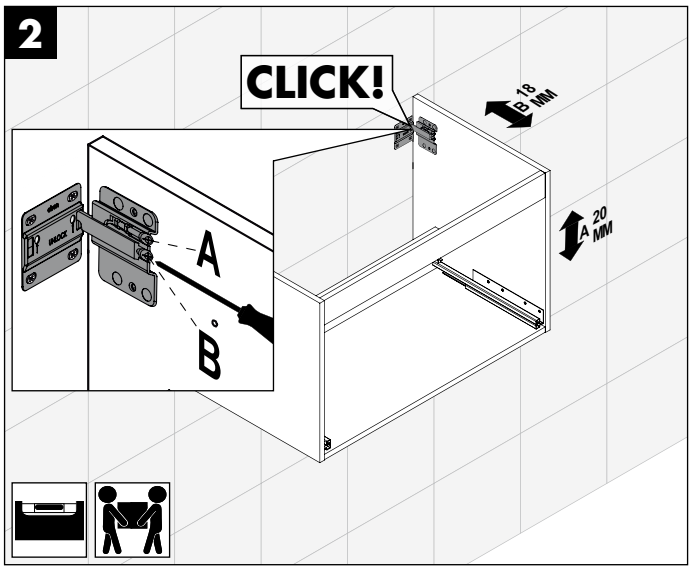

WASCHTISCHUNTERSCHRANK I METALLKONSOLE

VANITY UNIT I CONSOLES // MEUBLE SOUS-VASQUE I SCONSOLES // WASTAFELONDERKAST I CONSOLEN // MOBILE SOTTOLAVABO I STAFFA // ТУМБА ПОД УМЫВАЛЬНИК I КОНСОЛИ

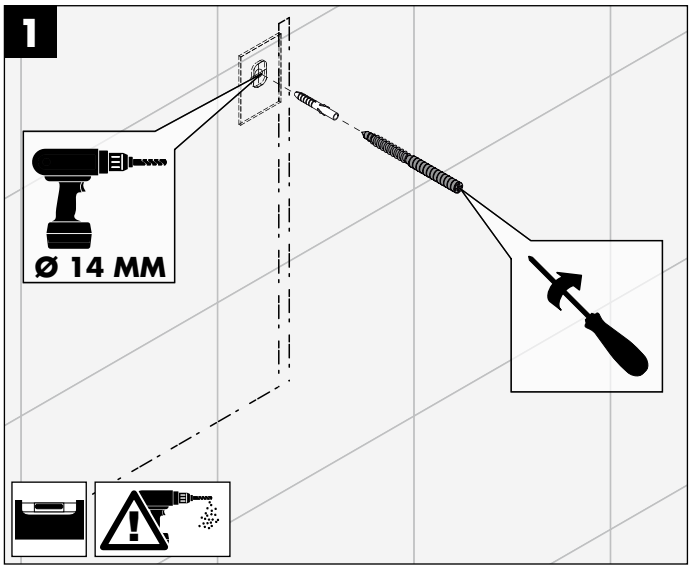

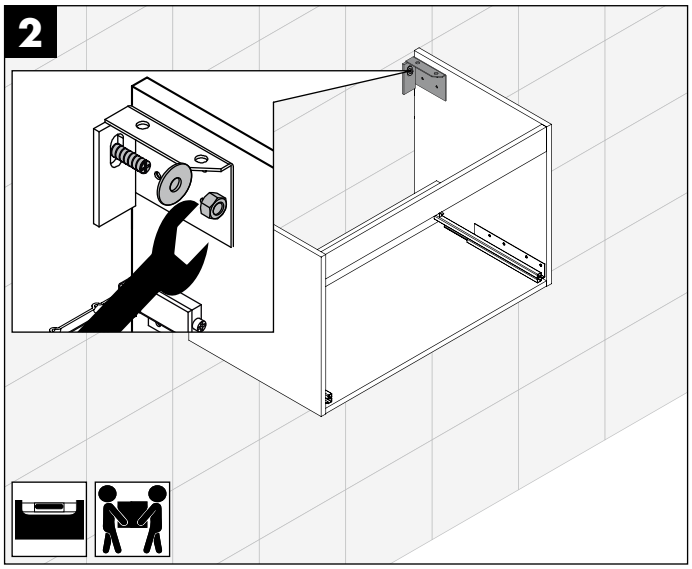

WASCHTISCHUNTERSCHRANK I METALLKONSOLE

VANITY UNIT I CONSOLES // MEUBLE SOUS-VASQUE I SCONSOLES // WASTAFELONDERKAST I CONSOLEN // MOBILE SOTTOLAVABO I STAFFA // ТУМБА ПОД УМЫВАЛЬНИК I КОНСОЛИ

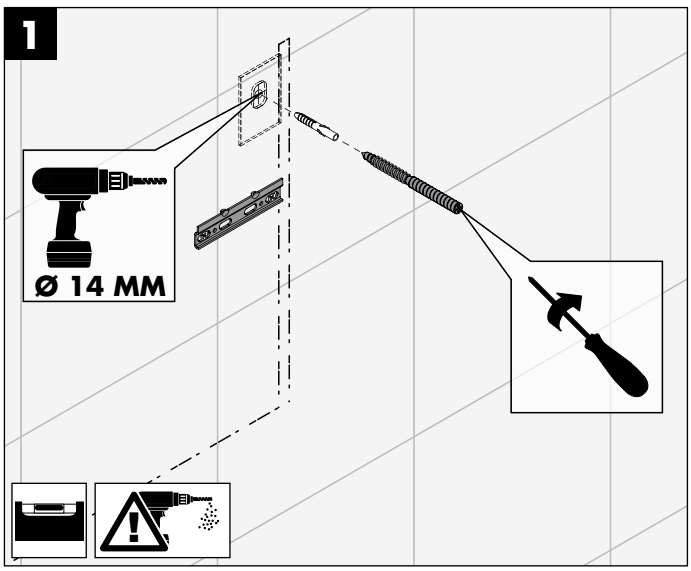

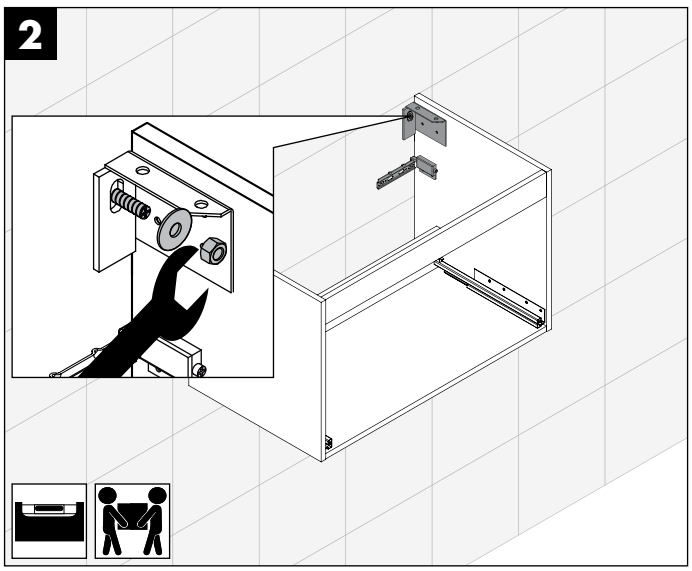

KERAMIK-WASCHTISCH

CERAMIC WASHBASIN // PLAN DE TOILETTE EN CÉRAMIQUE // WASTAFEL KERAMIEK // LAVABO IN CERAMICA // КЕРАМИЧЕСКИЙ УМЫВАЛЬНИК

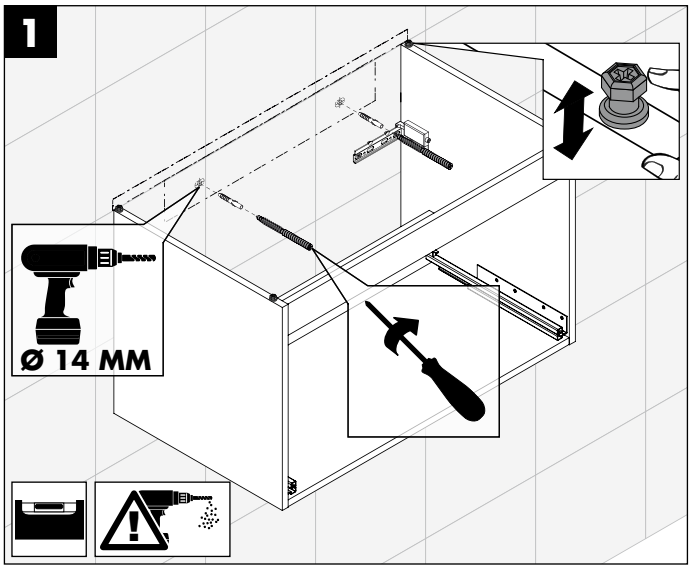

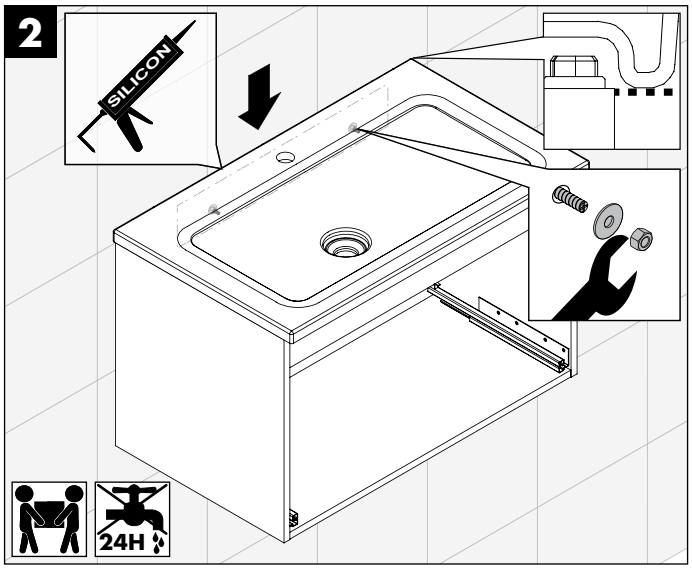

MINERALGUSS-WASCHTISCH

MINERAL CAST WASHBASIN // PLAN DE TOILETTE EN PIERRE DE SYNTHÈSE // WASTAFEL MINERAALSTEEN // LAVABO IN RESINA MINERALE // УМЫВАЛЬНИК ИЗ МИНЕРАЛЬНОГО ЛИТЬЯ

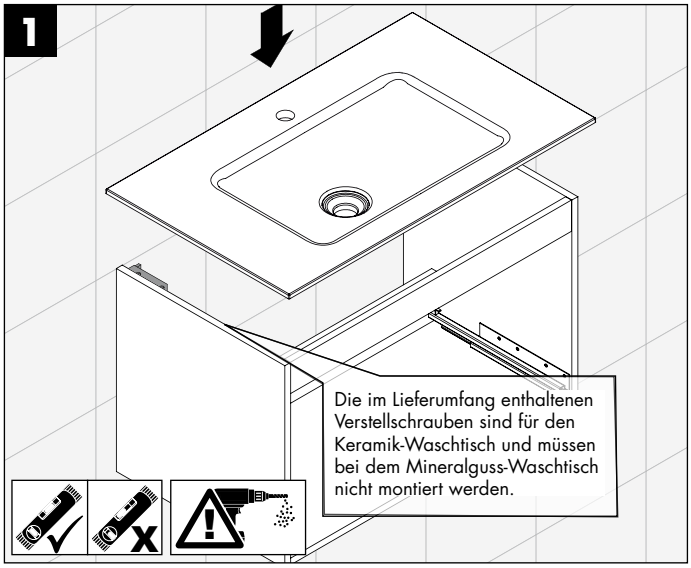

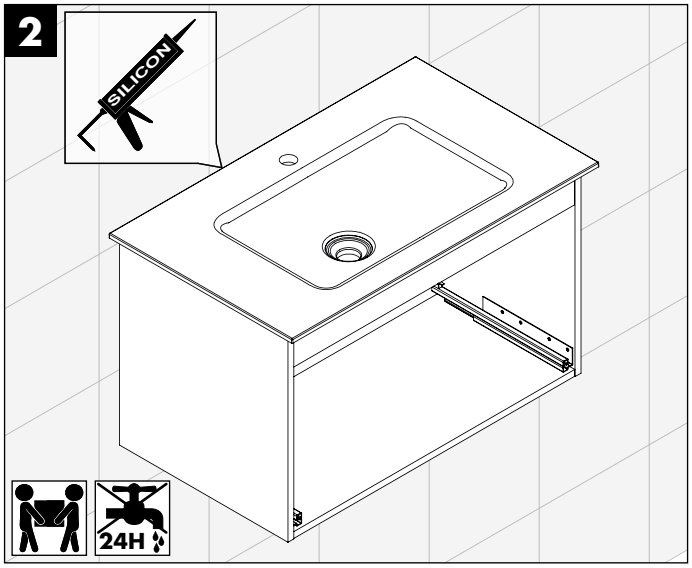

AUFSATZWASCHTISCHE

BASIN // SUPPLÉMENT PLANS DE TOILETTE // WASTAFEL VOOR OPBOUW // LAVABO D'APPOGGIO // НАДСТАВНОЙ УМЫВАЛЬНИК

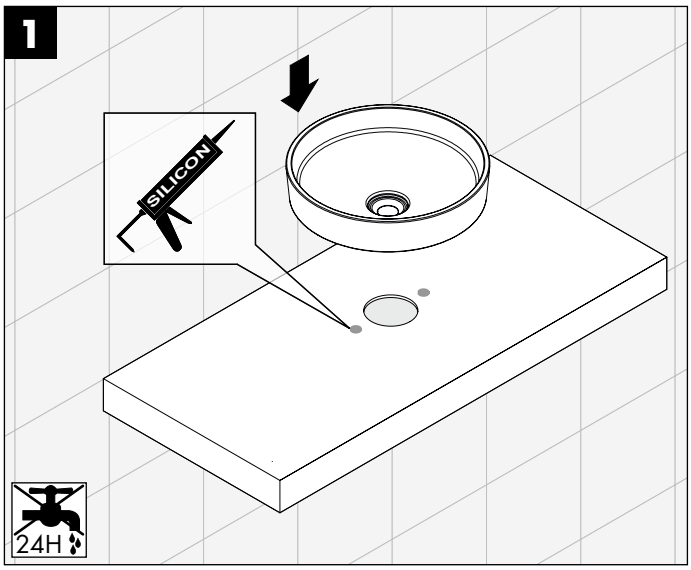

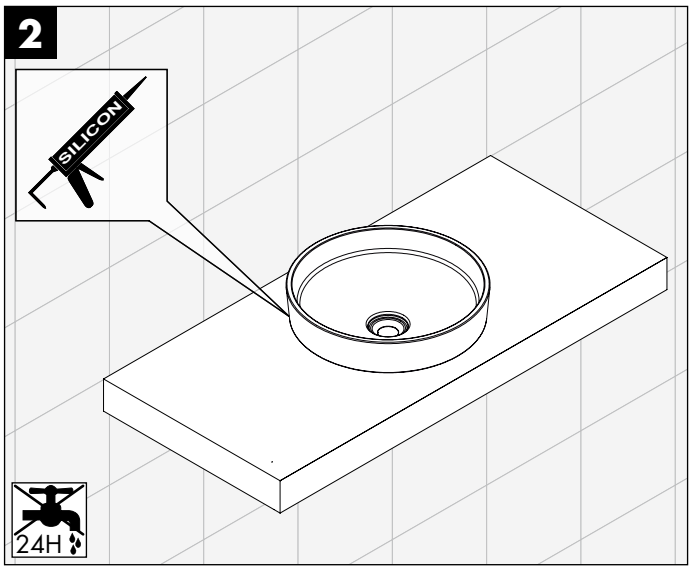

GÄSTE BAD

GUEST BATH // LAVE MAINS // COMPACTE SERIE // BAGNO PER GLI OSPITI // MISAFIR BANYOSU // ГОСТЕВАЯ ВАННАЯ КОМНАТА

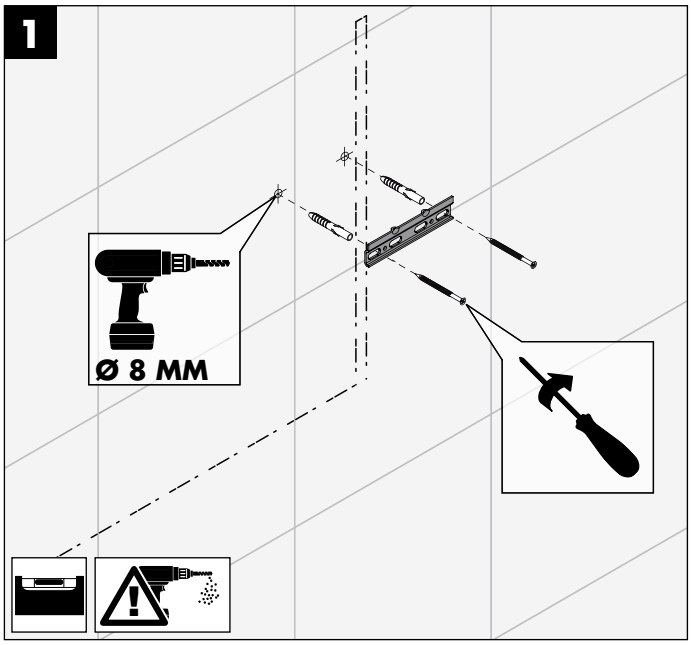

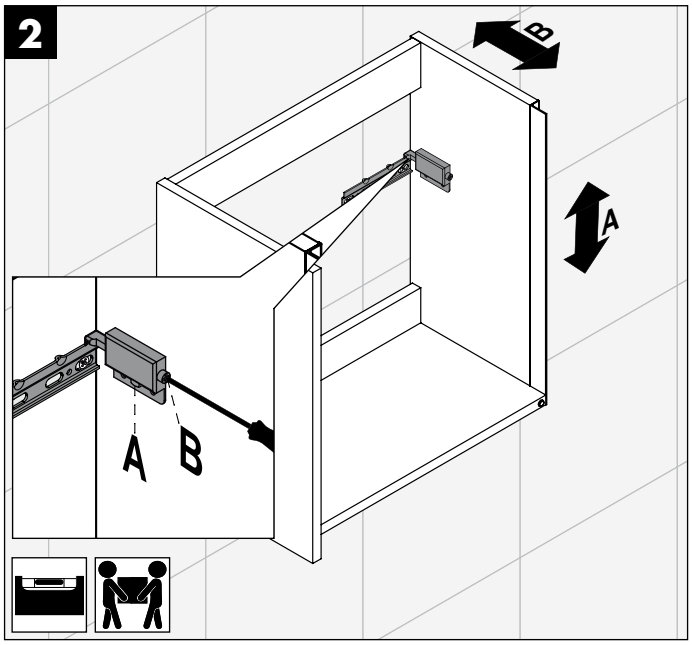

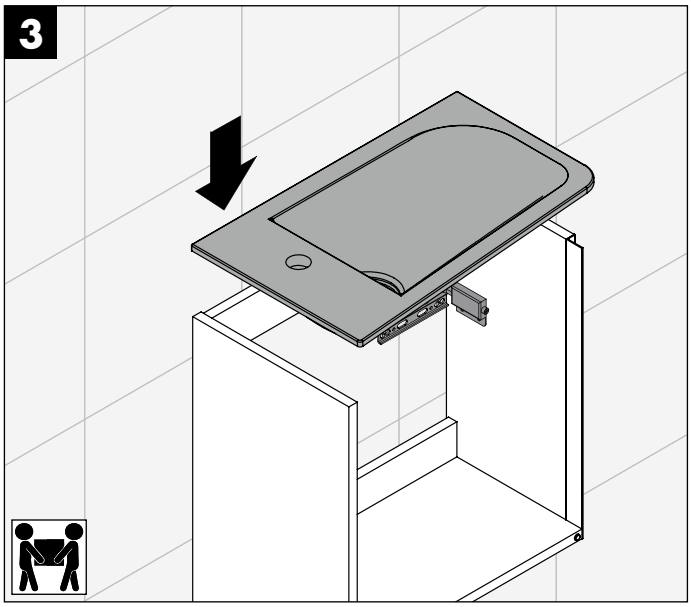

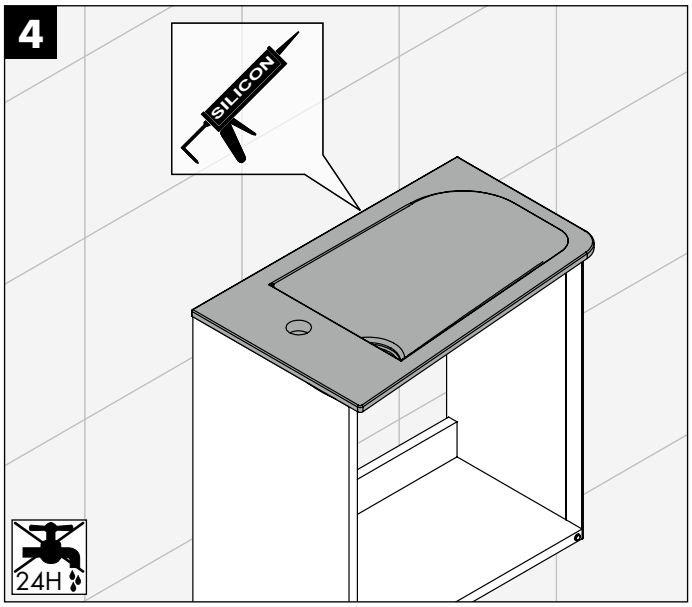

KONSOLENPLATTEN I HÖHE 10 MM

COUNTERTOPS I HEIGHT 10 MM // PLATEAUX I HAUTEUR 10 MM // CONSOLEPLATEN I HOOGTE 10 MM // TOP D'APPOGGIO I ALTEZZA 10 MM // КОНСОЛЬНЫЕ ПАНЕЛИ I ВЫСОТА 10 MM

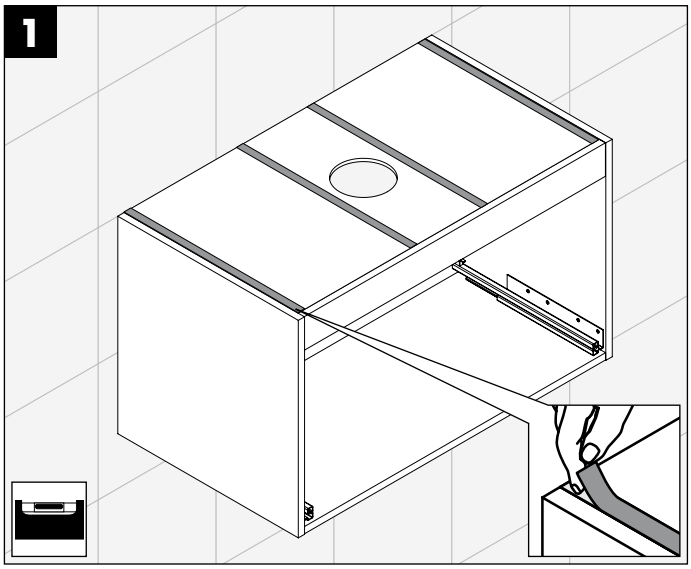

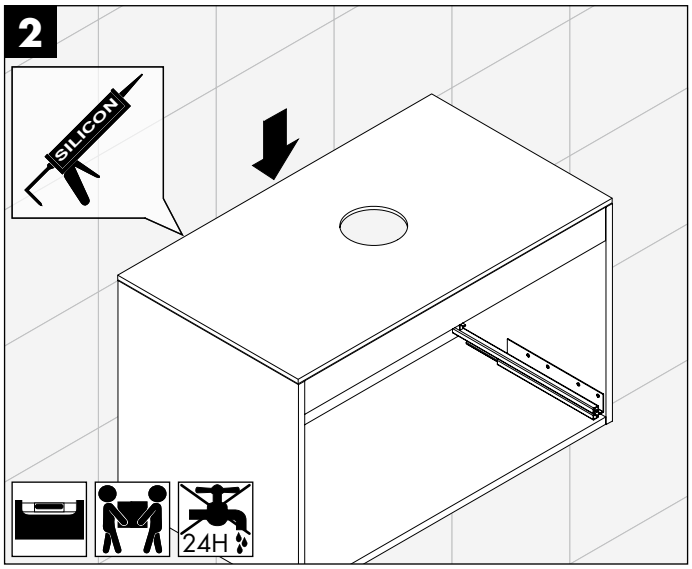

KONSOLENPLATTEN I HÖHE 25, 50, 87 MM

COUNTERTOPS I HEIGHT 25, 50, 87 MM // PLATEAUX I HAUTEUR 25, 50, 87 MM // CONSOLEPLATEN I HOOGTE 25, 50, 87 MM // TOP D'APPOGGIO I ALTEZZA 25, 50, 87 MM // КОНСОЛЬНЫЕ ПАНЕЛИ I ВЫСОТА 25, 50, 87 MM

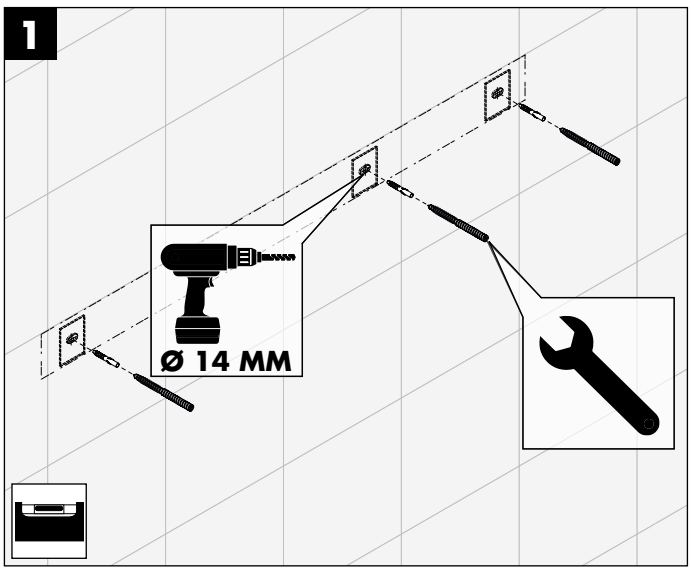

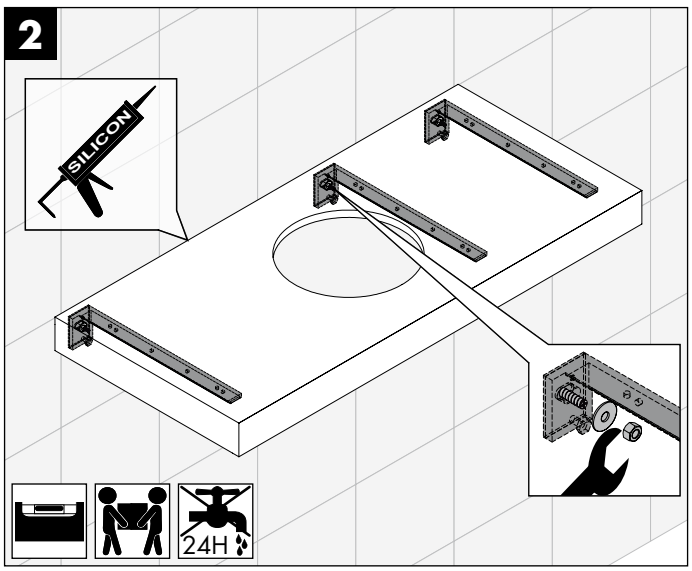

SCHRÄNKE
UNITS // COLONNES // KASTEN // COLONNE // ВЫСОКИЕ ШКАФЫ

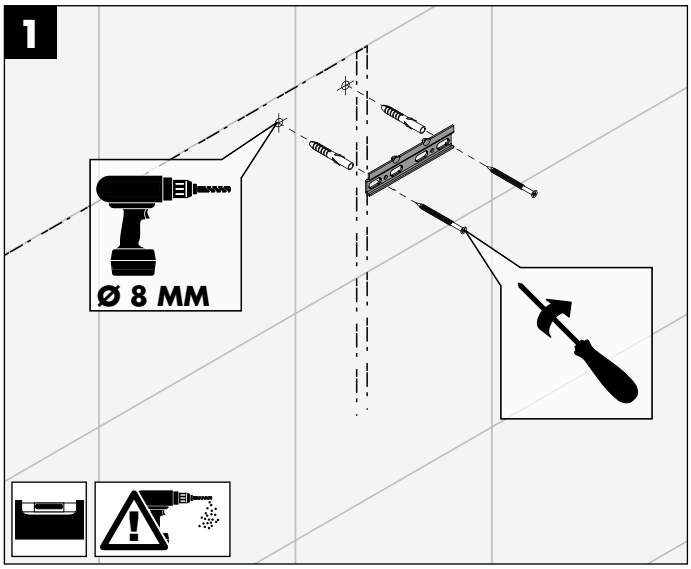

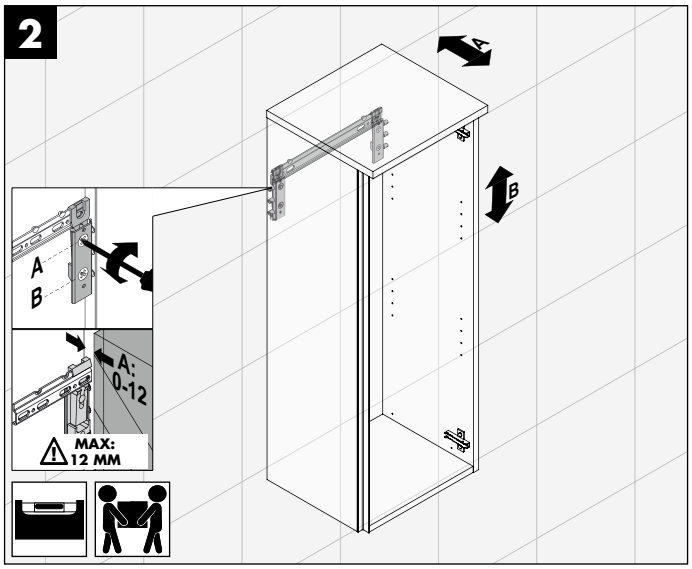

SIDEBOARD
SIDEBOARDS // COMMODES // SIDEBOARDS // BASE // САЙД-БОРДЫ

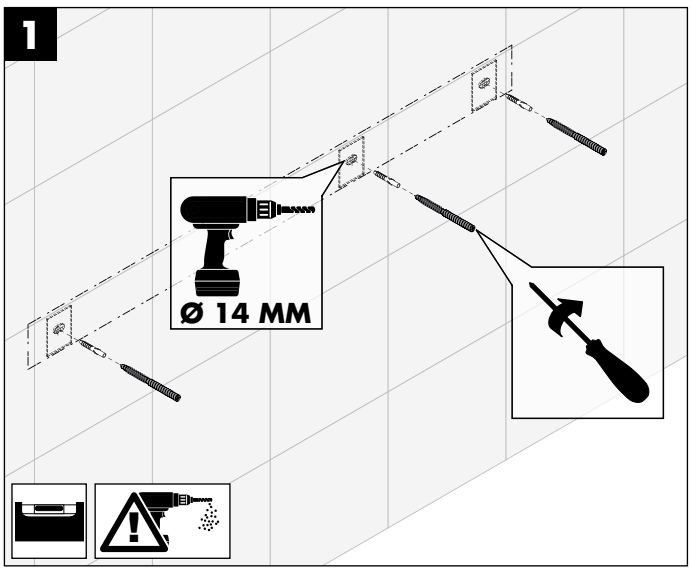

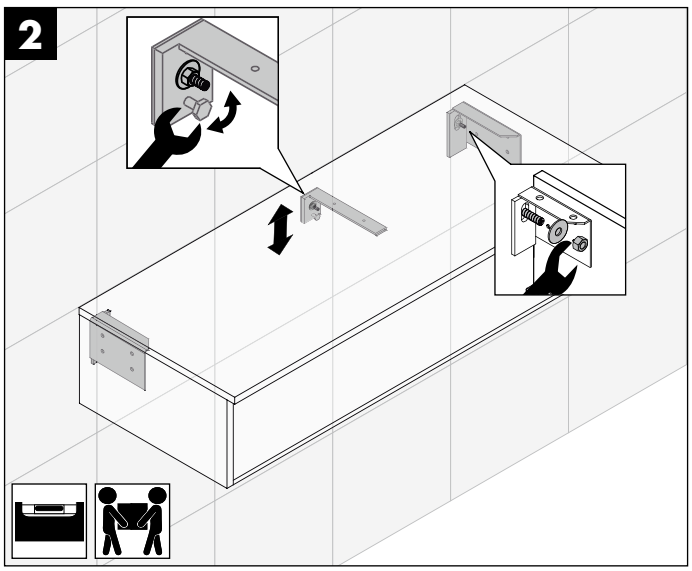

UNTERSCHRANK
VANITY UNIT I CONSOLES // MEUBLE SOUS-VASQUE I SCONSOLES // WASTAFELONDERKAST I CONSOLEN // MOBILE SOTTOLAVABO I STAFFA // ТУМБА ПОД УМЫВАЛЬНИК I КОНСОЛИ

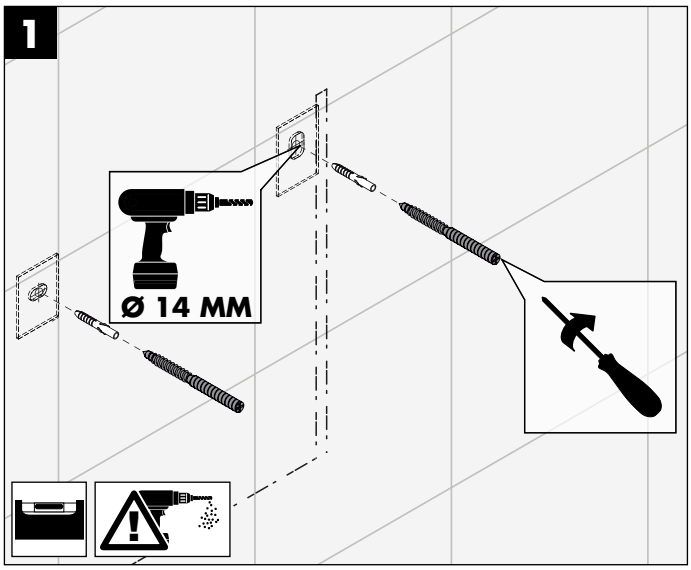

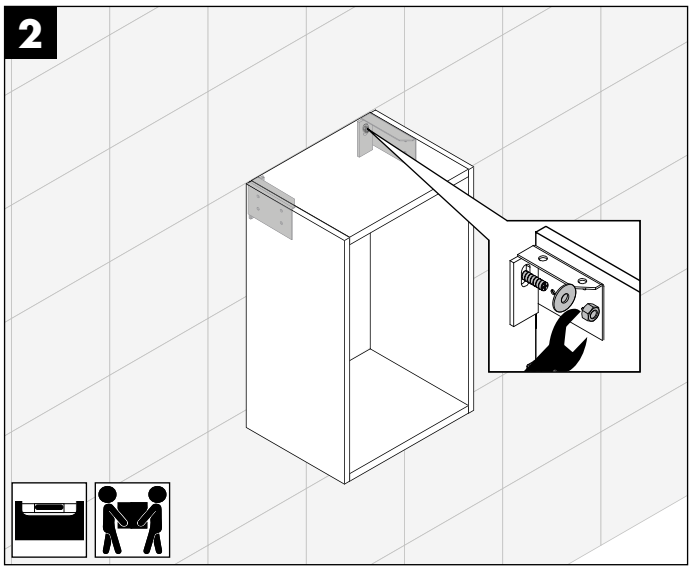

ABDECKPLATTEN ZU SCHRÄNKE

COVERS // PLATEAUX // AFLEGPLATEN // TOP D'APPOGGIO // ВЕРХНИЕ ПАНЕЛИ

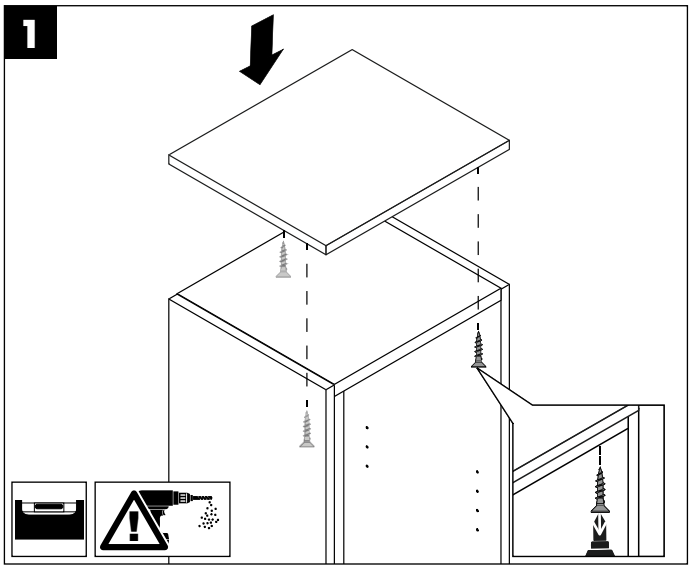

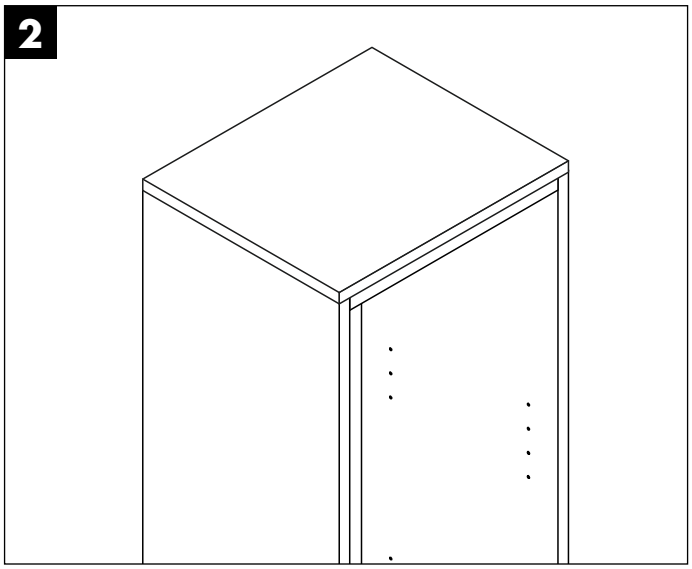

SCHUBLADEN I AUSZÜGE I JUSTIEREN

DRAWER I PULL OUT DRAWER I ADJUSTMENT // TIROIR I GRAND TIROIR I AJUSTAGE // LADEN I VERSTELLEN // CASSETTI I GUIDE I REGOLAZIONE // ВЫДВИЖНЫЕ И ВЫТЯЖНЫЕ ЯЩИКИ

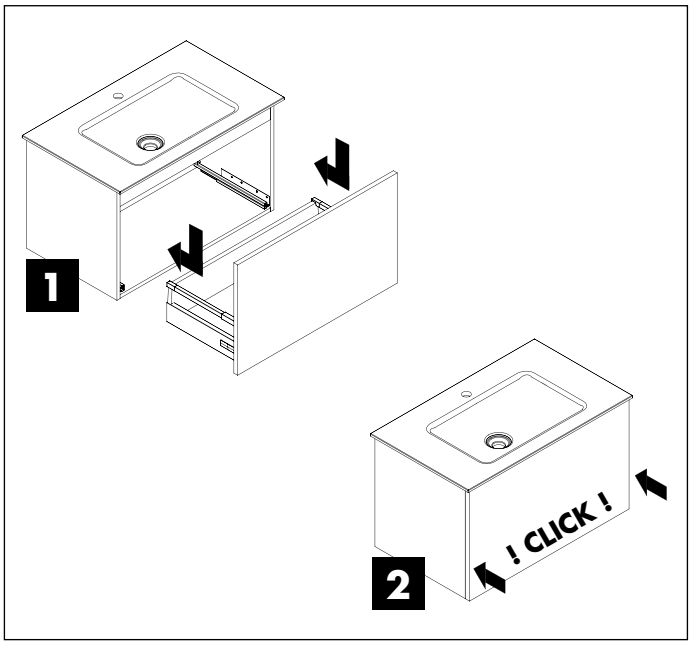

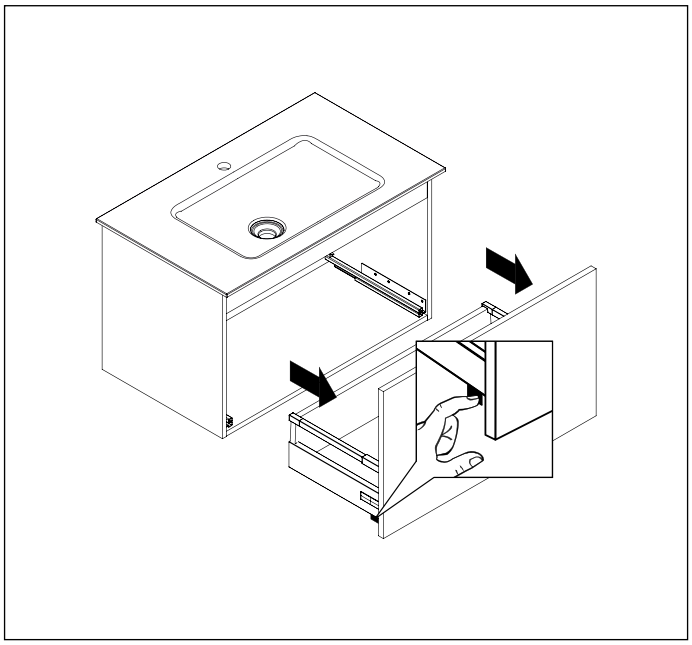

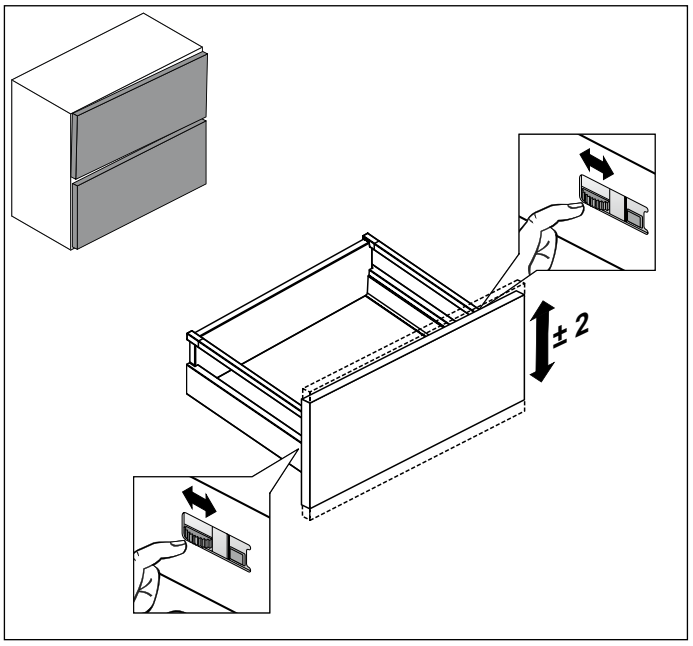

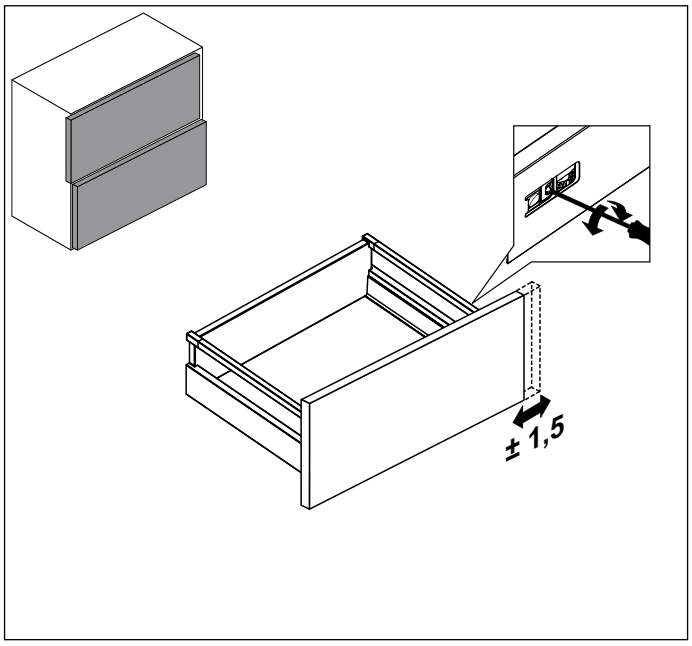

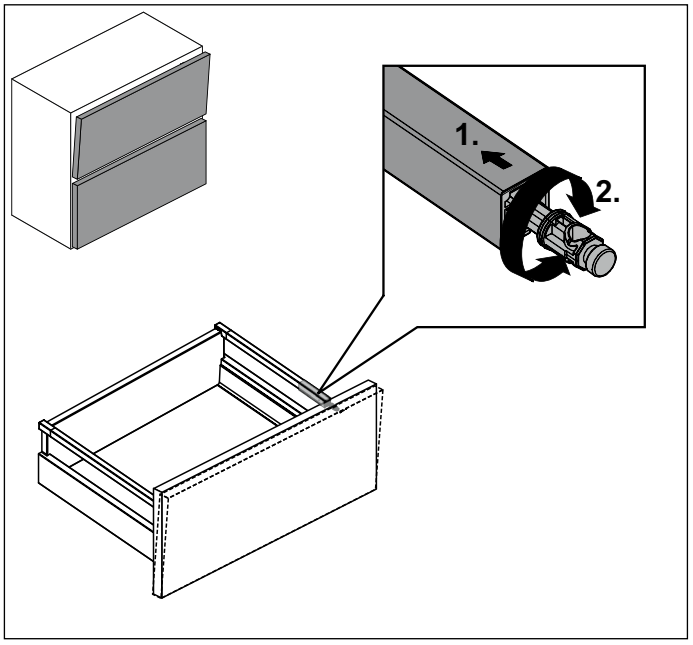

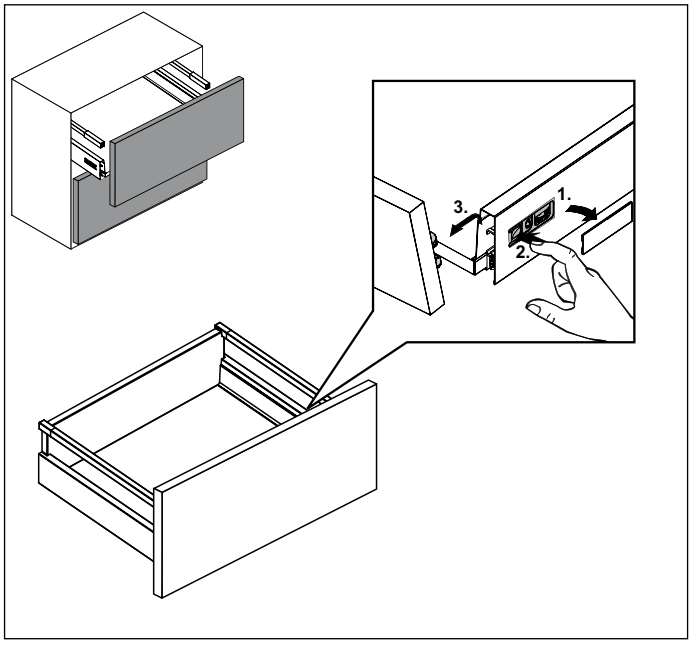

SCHUBLADEN I AUSZÜGE I JUSTIEREN

DRAWER I PULL OUT DRAWER I ADJUSTMENT // TIROIR I GRAND TIROIR I AJUSTAGE // LADEN I VERSTELLEN // CASSETTI I GUIDE I REGOLAZIONE // ВЫДВИЖНЫЕ И ВЫТЯЖНЫЕ ЯЩИКИ

TIP-ON-TECHNIK

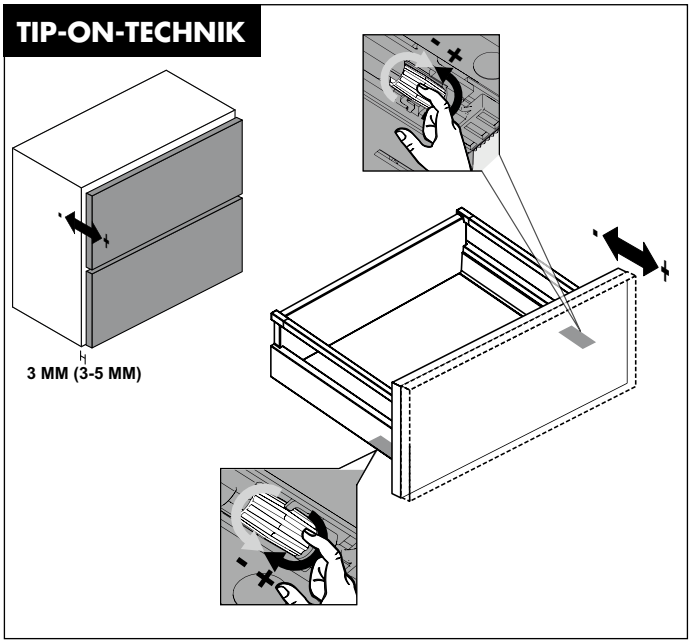

TIP-ON-TECHNIK

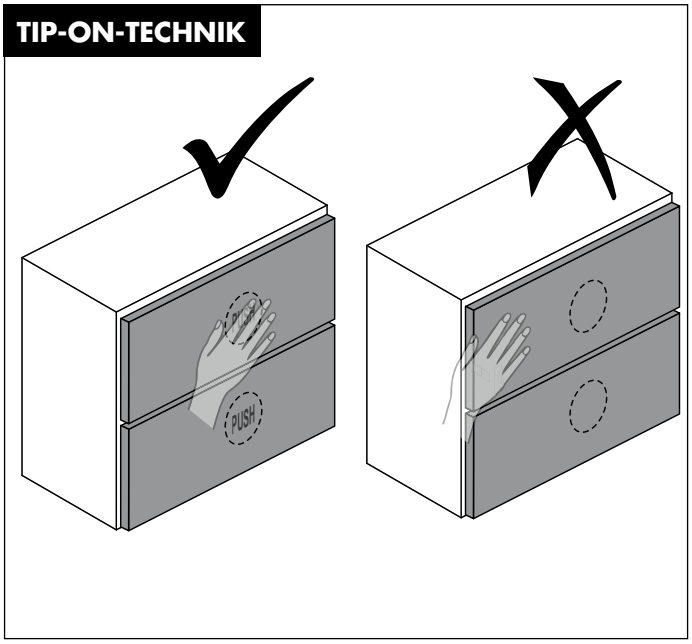

TÜREN EINHÄNGEN I JUSTIEREN
DOORS I ADJUSTMENT // PORTES I AJUSTAGE // DEUREN I VERSTELLEN // ANTE I REGOLAZIONE // ДВЕРИ I РЕГУЛИРОВКА

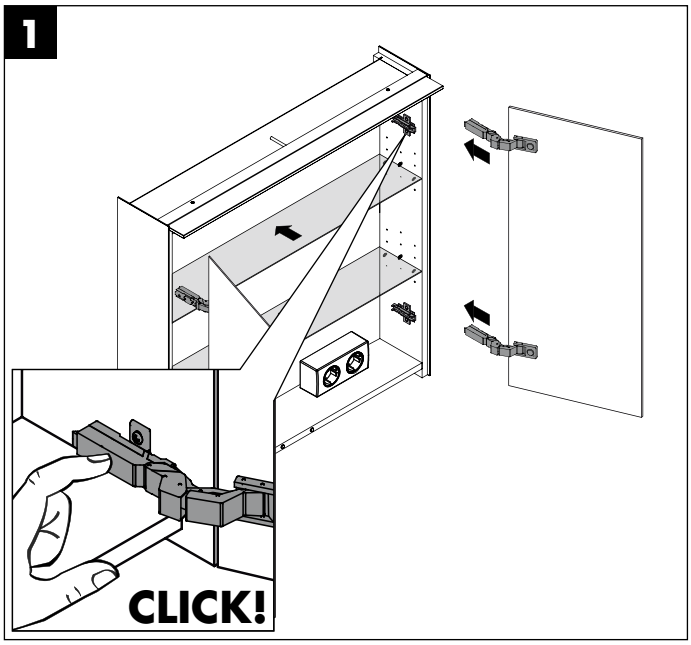

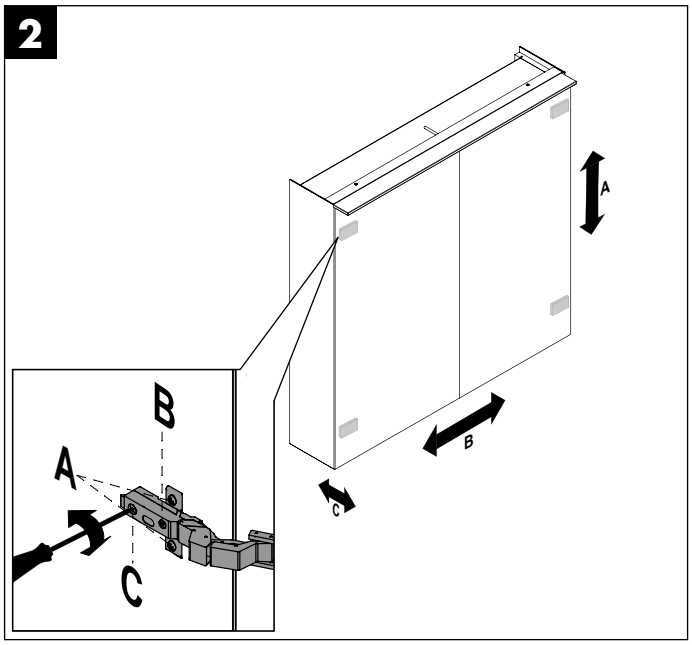

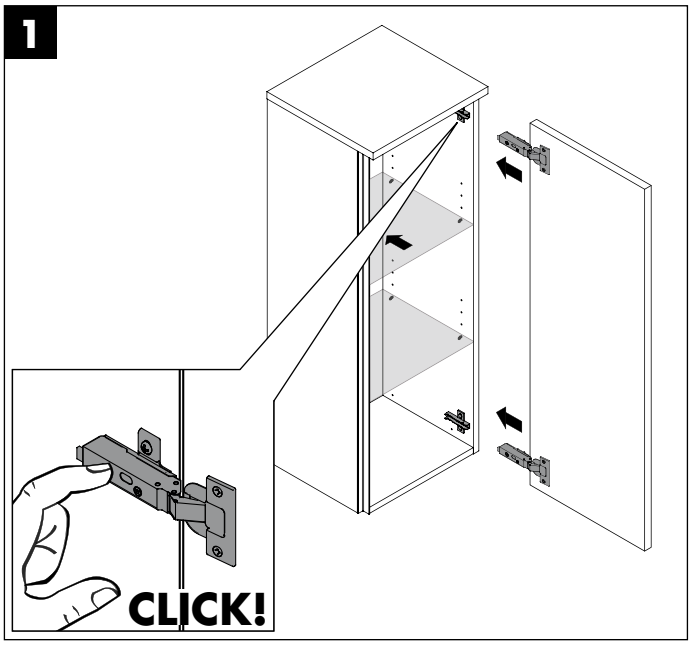

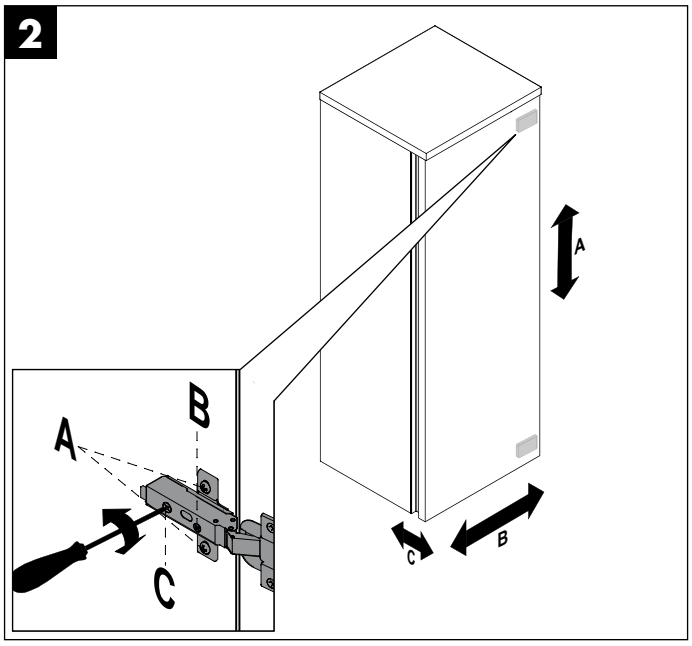

DÄMPFERVERSTELLUNG ADJUSTMENT OF DAMPER // RÉGLAGE DE L'ARMORTISSEUR // DEMPER VERSTELLING // REGOLAZIONE DE L'ARMORTIZZATORE // РЕГУЛЯЦИЯ АМОРТИЗАТОРА

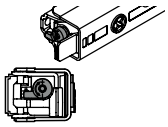

LEICHTE STUFE - FÜR LEICHTE UND SCHMALE TÜREN
LOW LEVEL – FOR LIGHT AND SMALL DOORS
REGLAGE LÉGER – POUR PORTES LÉGÈRES ET ÉTROITES
LICHTSTE NIVEAU – VOOR LICHTE EN SMALLE DEUREN

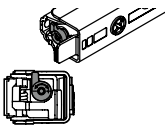

MITTLERE STUFE/WERKSEINSTELLUNG – FÜR STANDARDTÜREN
MIDDLE LEVEL/FACTORY SETTING – FOR STANDARD DOORS
REGLAGE MOYEN – POUR PORTES STANDARDS
MIDDELSTE NIVEAU/FABRIEKSINSTELLING – VOOR STANDAAD DEUREN

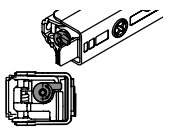

SCHWERE STUFE – FÜR GROSSE UND SCHWERE TÜREN
HIGH LEVEL – FOR LARGE AND HEAVY DOORS
REGLAGE FORT – POUR PORTES GRANDES ET LOURDES
ZWAARSTE NIVEAU – VOOR GROTE EN ZWARE DEUREN

ABDECKUNGEN
COVERS // COUVERTURES // COVERS // COPERTURE // ПОКРЫТИЕ

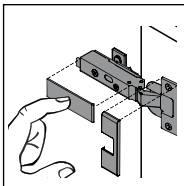

SCHARNIER
HINGE // CHARNIÈRE // SCHARNIER // CERNIERA // ШАРНИР

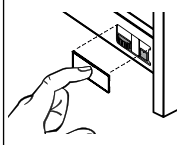

SCHUBLADEN I AUSZÜGE
DRAWER I PULL OUT DRAWER // TIROIR I GRAND TIROIR // LADEN CASSETTI // ВЫДВИЖНЫЕ И ВЫТЯЖНЫЕ ЯЩИКИ

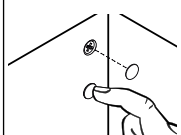

AUFHÄNGER
HANGER // ACCROCHE // HANGER // GANCIO // ВЕШАЛКА

TIP-ON-VERSTELLUNG

TIP-ON ADJUSTMENT // RÉGLAGE TIP-ON // TIP-ON-SYSTEEM // REGOLAZIONE TIP-ON // РЕГУЛИРОВКА СИСТЕМЫ ОТКРЫВАНИЯ И ЗАКРЫВАНИЯ НАЖАТИЕМ

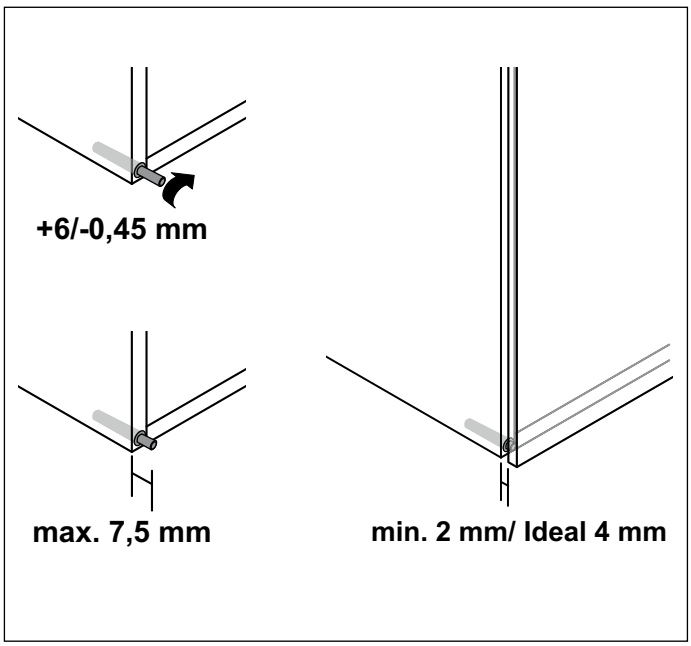

SPIEGELTÜRGRIFF ZUM KLEMMEN

MIRROR DOOR HANDLE FOR CLAMPING // POIGNÉE DE PORTE MIROIR À FIXER // SPIEGELDEURKLINK OM VAST TE KLEMMEN // MANIGLIA PER PORTA A SPECCHIO DA FISSARE CON MORSETTI // ЗЕРКАЛЬНАЯ ДВЕРНАЯ РУЧКА ДЛЯ ЗАЖИМАНИЯ

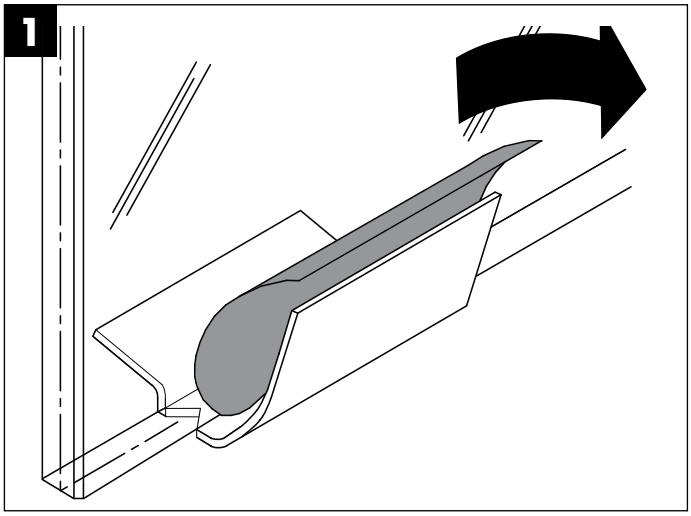

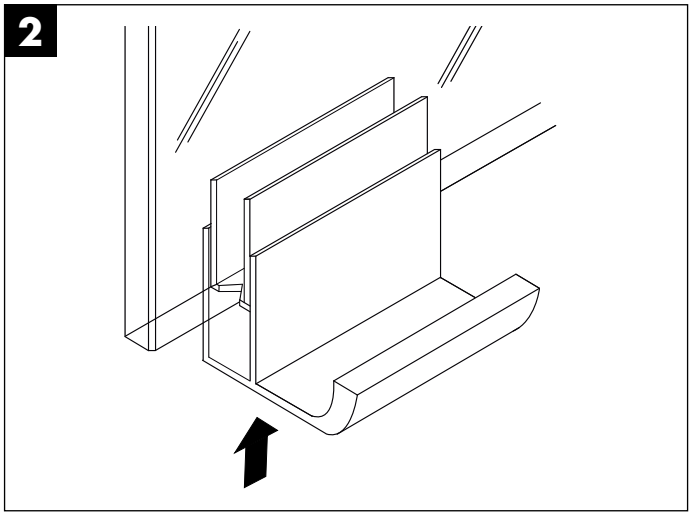

VERGRÖSSERUNSSPIEGEL I MAGNETLEISTE

MAGNIFYING MIRROR/MAGNETIC RAIL // MIROIR GROSSISSANT/BANDE MAGNÉTIQUE // VERGROOTSPIEGEL/MAGNEETSTRIP // SPECCHIO AD INGRANDIMENTO/ LISTELLO MAGNETICO // УВЕЛИЧИТЕЛЬНОЕ ЗЕРКАЛО/ МАГНИТНАЯ ПЛАНКА

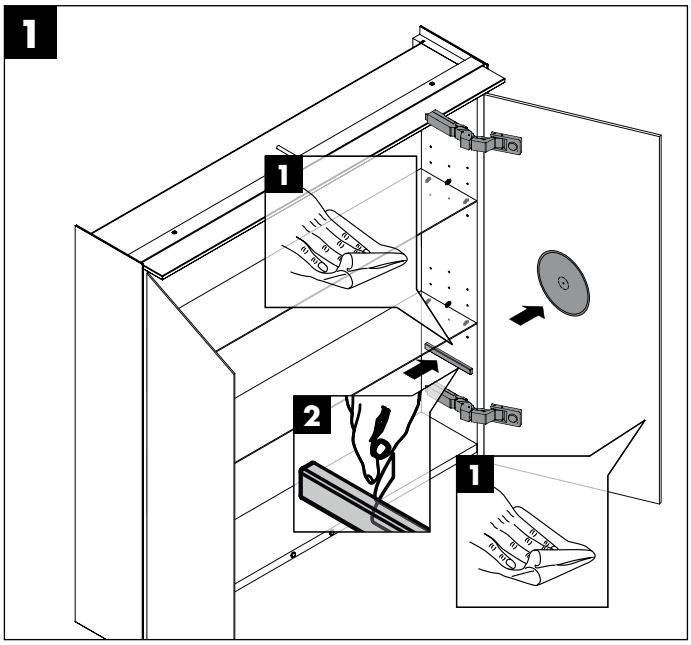

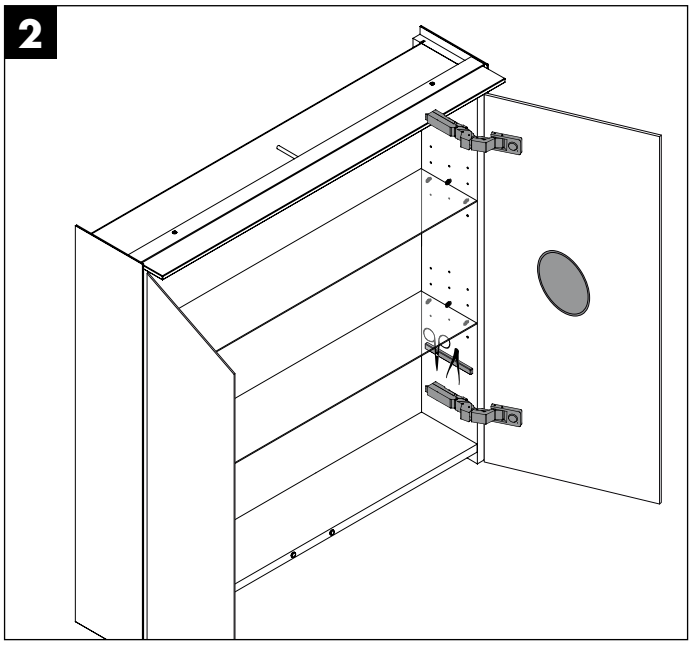

WICHTIG

IMPORTANT // IMPORTANTES // BELANGRIJKE // IMPORTANTE // ВАЖНО

Magnetleiste kann für Herzschrittmacher und andere empfindliche Elektronik schädlich sein.

Magnetic strip can be harmful to pacemakers and other sensitive electronics.

La barre magnétique peut être nocive pour les stimulateurs cardiaques et autres appareils électroniques sensibles.

Magneetstrips kunnen schadelijk zijn voor pacemakers en andere gevoelige elektronica.

Магнитные полоски могут нанести вред кардиостимуляторам и другой чувствительной электронике.

LED-SENSORSCHALTER I DIMMFUNKTION

LED SENSOR-SWITCH I TO DIM // INTERRUPTEUR TACTILE LED I VARIATEUR // LED-SENSORSCHAKELAAR I DIMFUNKTIE // INTERRUTTORE DI LUMINOSITÀ // ВЫКЛЮЧАТЕЛЬ С РЕГУЛИРОВКОЙ ЯРКОСТИ СВЕТА

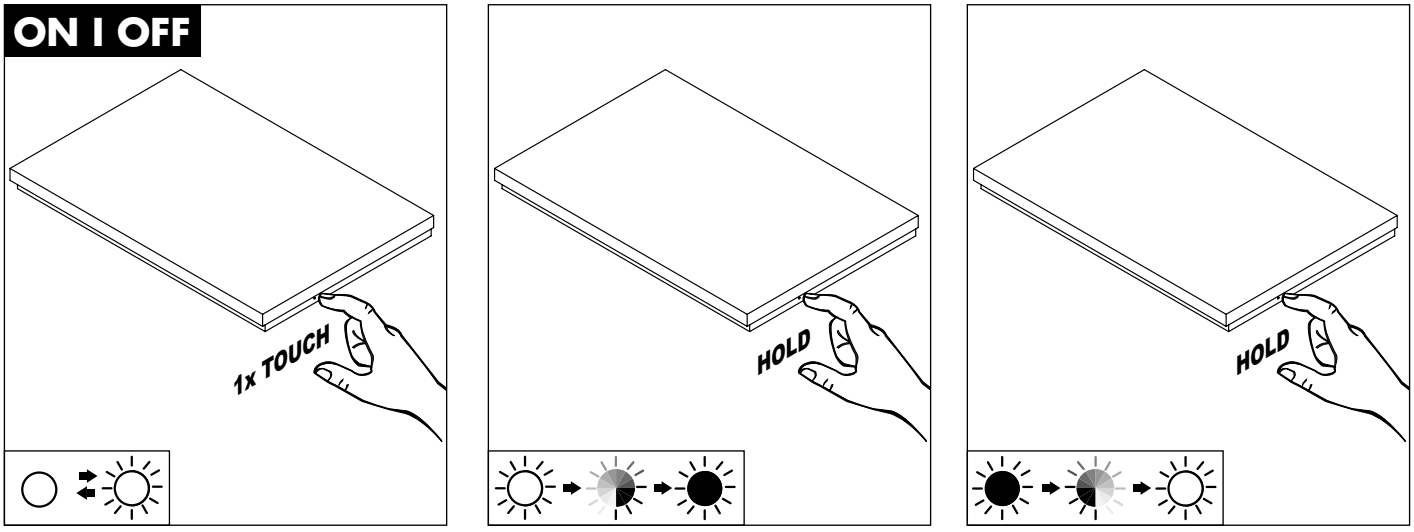

ENERGIEBOX DREHSCHALTER/STECKDOSE I LICHTTEMPERATUR-STEUERUNG - DIMMFUNKTION

POWER SUPPLY UNIT ROTARY SWITCH/SOCKET I LIGHT TEMPERATURE CONTROLLER - DIMMER FEATURE // COMMUTATEUR ROTATIF/PRISE SECTEUR DE LA BOÎTE ÉNERGÉTIQUE I COMMANDE DE LA TEMPÉRATURE DE COULEUR - RÉGLAGE DE L'INTENSITÉ LUMINEUSE // ENERGIEBOX DRAAISCHAKELAAR/STOPCONTACT I LICHTTEMPERATUURREGELING - DIMFUNCTIE // SCATOLA ELETTRICA INTERRUTTORE ROTANTE/PRESA I CONTROLLO DELLA TEMPERATURA DI LUCE - FUNZIONE DI REGOLAZIONE DELLA LUMINOSITÀ // ЭЛЕКТРОКОРОБКА ПОВОРОТНЫЙ ПЕРЕКЛЮЧАТЕЛЬ/РОЗЕТКА I РЕГУЛИРОВКА ЦВЕТОВОЙ ТЕМПЕРАТУРЫ – ФУНКЦИЯ РЕГУЛИРОВКИ ЯРКОСТИ СВЕТА

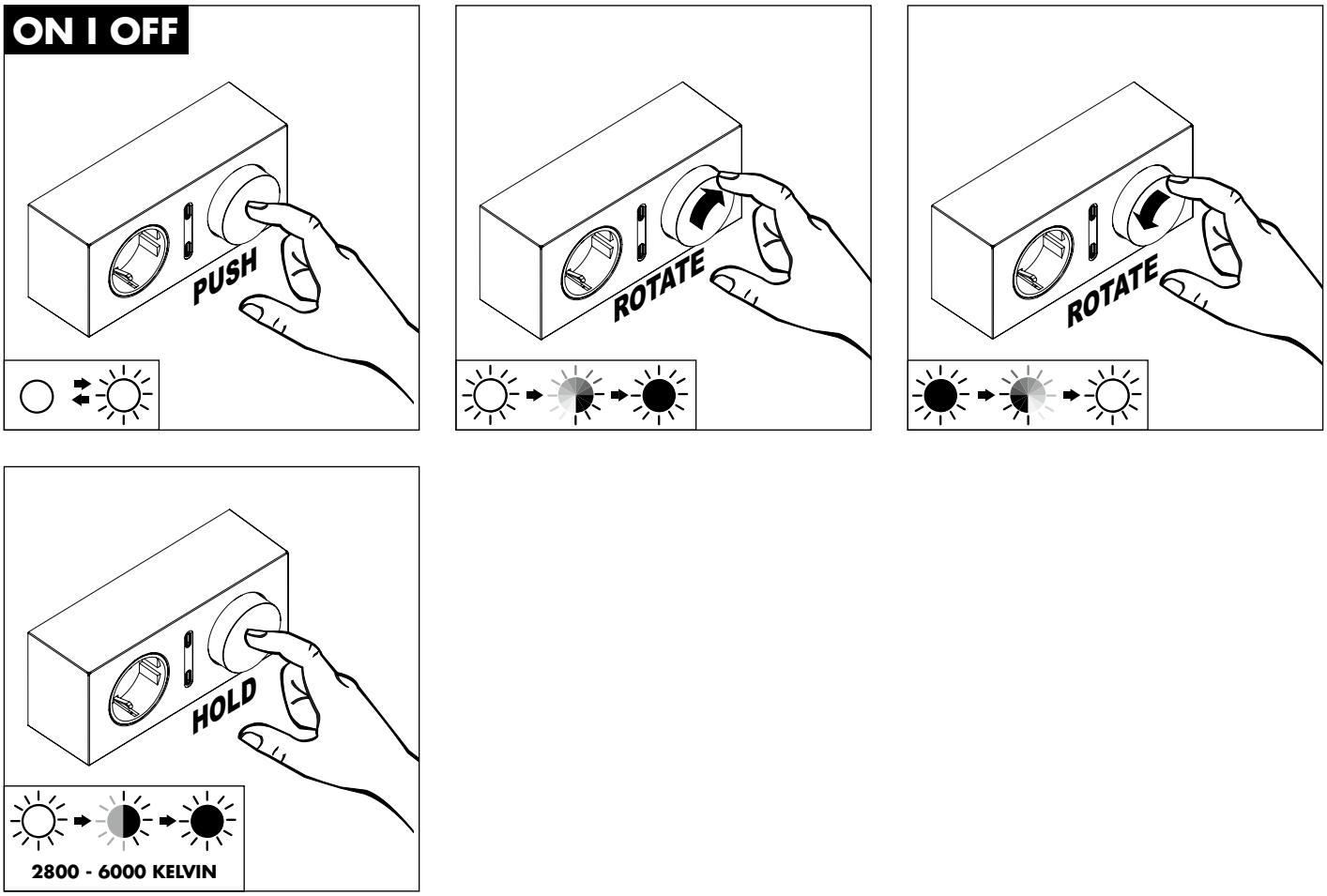

ELEKTROANSCHLUSS RAUMSCHALTUNG

ELECTRIC POWER - ROOM LIGHTING CONTROL// RACCORDEMENT ÉLECTRIQUE - INTERUPTEUR CENTRALE // ELECTRO-AANSLUITING - RUIMTE-SCHAKELING // PL'ALIMENTAZIONE ELETTRICA - CIRCUITO A ZONE // ЭЛЕКТРИЧЕСКИЙ РАЗЪЕМ

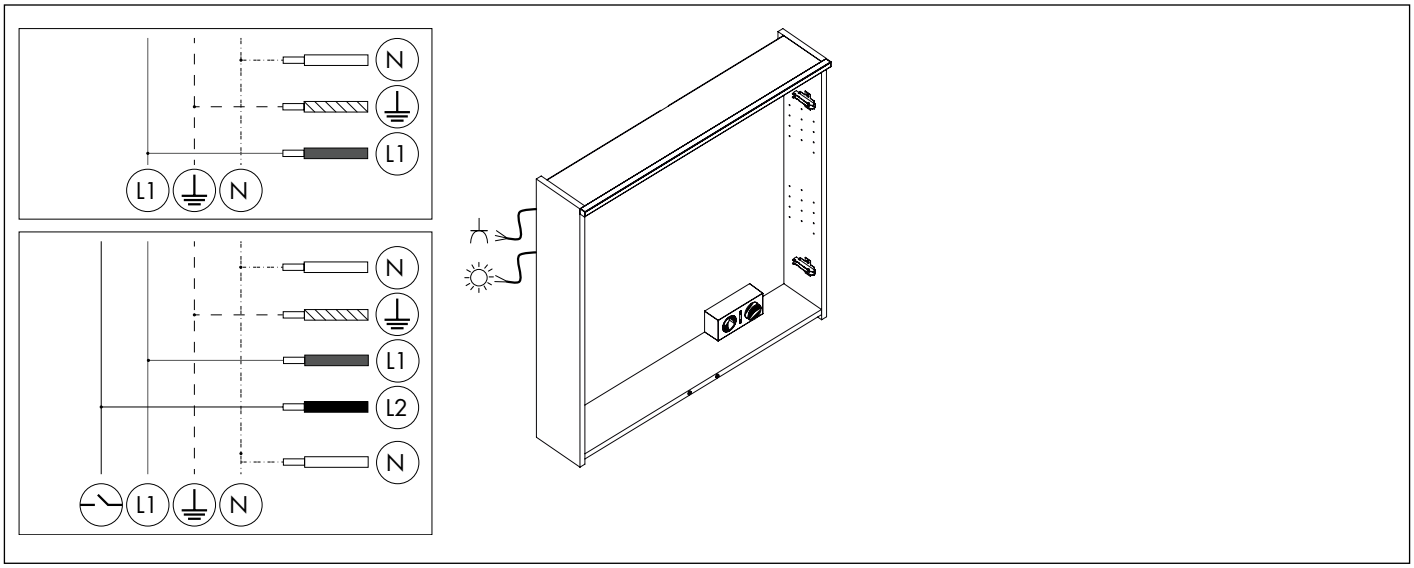

DE DEMONTAGE UND ENTSORGUNG



Elektrogeräte recyceln oder fachgerecht entsorgen.
Elektrogeräte niemals über den Hausmüll entsorgen.
Die vor Ort gültigen Vorschriften beachten.



Gefahr durch Stromschlag! Das Berühren von stromführenden Teilen kann zu schweren Verletzungen bis hin zum Tod führen. Die Außerbetriebnahme und Reparatur sind von einer Elektrofachkraft auszuführen.

Vorgehensweise Außerbetriebnahme

1. Leitungen stromfrei schalten und gegen Wiedereinschalten sichern
2. Lösen der Kabelverbindungen
3. Lösen und Entfernen der Elektrokomponenten
4. Elektromaterialien, Glas und Möbelteile jeweils separat den örtlichen Vorschriften entsprechend entsorgen

EN REMOVAL AND DISPOSAL



Recycling or disposing of electrical appliances.
Never dispose of electronic equipment in your household waste.
Observe the regulations applicable in your area.



Risk of electric shock! Touching live parts can cause serious injury or death. Removal and repairs should only be carried out by a qualified electrician.

Removing an appliance

1. Switch off the power supply and ensure it cannot be switched on again.
2. Disconnect the cables.
3. Loosen and remove the electrical components.
4. Dispose of electrical materials, glass and furniture separately according to the regulations applicable in your area.

FR DÉMONTAGE ET ÉLIMINATION



Recycler ou éliminer les appareils électriques de manière appropriée. Ne jamais éliminer les appareils électroniques dans les ordures ménagères. Respecter les prescriptions locales en vigueur.



Risque d'électrocution ! Le contact avec des pièces conductrices peut entraîner de graves blessures, voire la mort. La mise hors service et la réparation sont à effectuer par un électricien qualifié.

Procédure de mise hors service

1. Mettre tous les câbles hors tension et les sécuriser contre la mise en marche
2. Déconnecter les jonctions de câbles
3. Desserrer et retirer les composants électriques
4. Toujours éliminer les matériels électriques, le verre et les éléments de mobilier séparément conformément aux prescriptions locales.

NL DEMONTAGE EN VERWIJDEREN



Elektrische apparaten recyclen of vakkundig verwijderen.
Elektrische apparaten nooit samen met het huishoudelijk vuil wegwerpen. De plaatselijk geldende voorschriften naleven.



Gevaar van elektrische schok! Het aanraken van stroomvoerende onderdelen kan ernstige letsels en zelfs de dood veroorzaken. De buitenbedrijfstelling en reparaties moeten door een geautoriseerd elektrotechnicus worden uitgevoerd.

Procedure voor buitenbedrijfstelling

1. De leidingen spanningsvrij maken en tegen opnieuw inschakelen beveiligen
2. De kabelverbindingen afkoppelen
3. De elektrische componenten afkoppelen en verwijderen
4. Elektrische materialen, glas en onderdelen van meubels altijd apart en overeenkomstig de plaatselijke voorschriften verwijderen

IT SMONTAGGIO E SMALTIMENTO



Le apparecchiature elettriche devono essere riciclate oppure smaltite nel rispetto delle norme vigenti. Non smaltire mai le apparecchiature elettriche insieme ai rifiuti domestici. Osservare le norme vigenti locali.



Pericolo di scosse elettriche! Il contatto con parti a conduzione di corrente può provocare infortuni gravi o finanche il decesso. La messa fuori servizio e la riparazione devono essere effettuate da personale elettrotecnico specializzato.

Procedimento per la messa fuori servizio

1. Staccare i cavi dalla corrente elettrica e metterli in sicurezza contro il reinserimento
2. Scollegare i cavi
3. Staccare e rimuovere i componenti elettrici
4. Smaltire separatamente i materiali elettrici, il vetro e le parti di arredi, nel rispetto delle prescrizioni locali

RU ДЕМОНТАЖ И УТИЛИЗАЦИЯ



Электрические устройства должны отправляться на повторную переработку или утилизироваться надлежащим образом. Не выбрасывайте электрические устройства вместе с бытовым мусором. Соблюдайте требования, которые действуют в вашей местности.



Опасность поражения электрическим током! Прикосновение к токопроводящим деталям может привести к тяжелым травмам и даже летальному исходу. Снятие с эксплуатации и ремонт должны проводиться квалифицированным персоналом.

Процедура снятия с эксплуатации

1. Обесточьте электрические контуры и защитите их от повторного включения.
2. Отключите кабельные соединения.
3. Открепите и снимите электрические компоненты.
4. Электрические материалы, стекло и детали мебели должны утилизироваться отдельно в соответствии с местными предписаниями.

DEMONTAGE UND ENTSORGUNG

REMOVAL AND DISPOSAL // DÉMONTAGE ET ÉLIMINATION // DEMONTAGE EN VERWIJDEREN SMONTAGGIO E SMALTIMENTO // ДЕМОНТАЖ И УТИЛИЗАЦИЯ

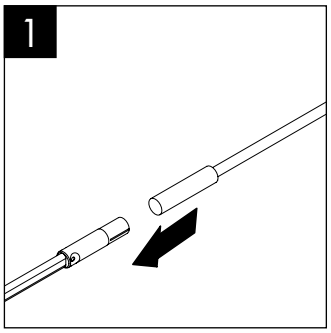

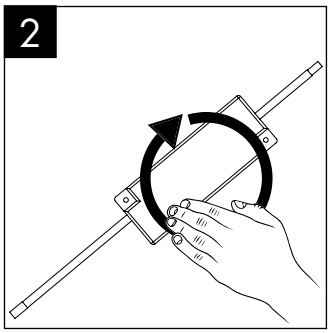

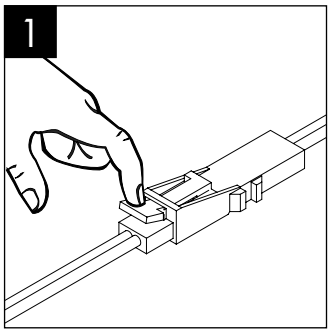

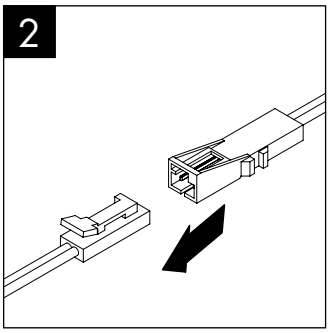

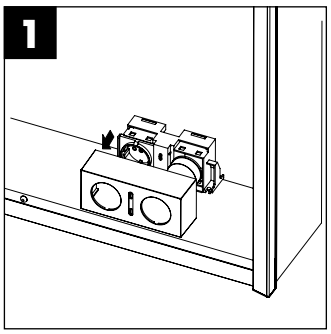

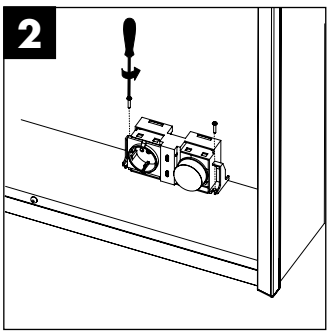

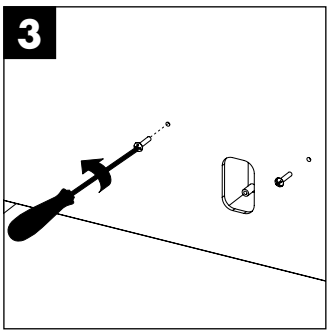

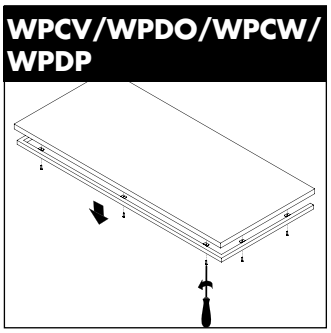

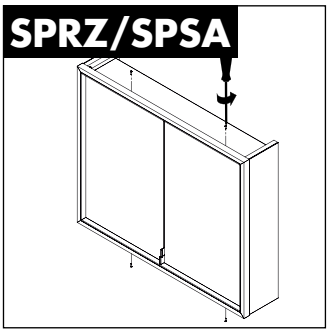

	Diese Produkte enthalten eine Lichtquelle der Energieeffizienzklasse F These products contain a light source of energy efficiency class F Ces produits contiennent une source lumineuse de la classe d'efficacité énergétique F Deze producten zijn voorzien van een lichtbron uit de energie-efficiëntieklasse F Questi prodotti contengono una sorgente luminosa di classe di efficienza energetica F В этих изделиях установлен источник света класса энергоэффективности F

	Diese Produkte enthalten eine Lichtquelle der Energieeffizienzklasse G These products contain a light source of energy efficiency class G Ces produits contiennent une source lumineuse de la classe d'efficacité énergétique G Deze producten zijn voorzien van een lichtbron uit de energie-efficiëntieklasse G Questi prodotti contengono una sorgente luminosa di classe di efficienza energetica G В этих изделиях установлен источник света класса энергоэффективности G

MONTAGEMASSE
FITTING INSTRUCTIONS // CÔTES DE FIXATION // MONTAGEVOORSCHRIFT // MISURE DI MONTAGGIO // УСТАНОВОЧНЫЕ РАЗМЕРЫ

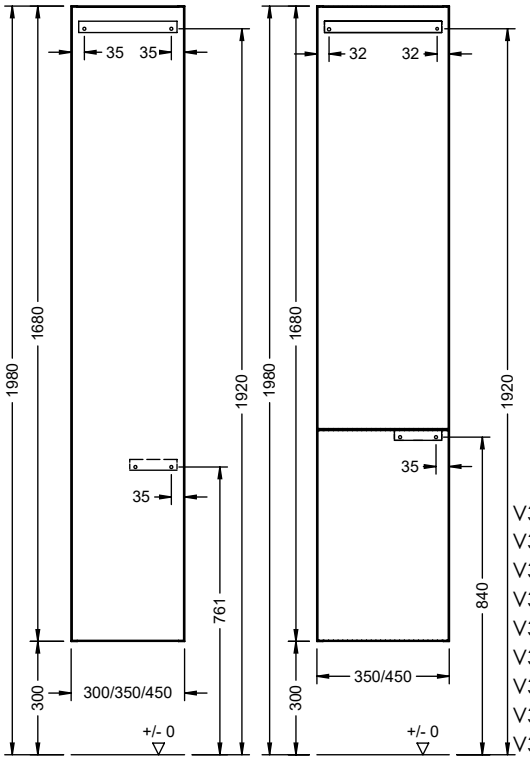

V3HS1 / V3HS2 / V3HS3
V3HS4 / V3HS5 / V3HS6

V3HS7 / V3HS8
V3HS9 / V3HS10
V3HS11 / V3HS12
V3HS13 / V3HS14
V3HS15 / V3HS16
V3HS17 / V3HS18
V3HS19 / V3HS20
V3HS21 / V3HS22
V3HS31 / V3HS32

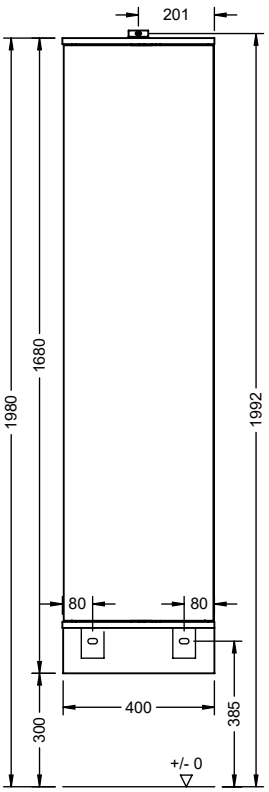

V3HS27

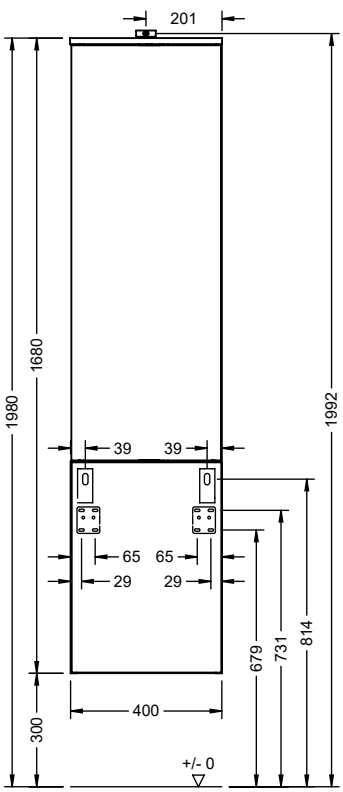

V3HS28 / V3HS29

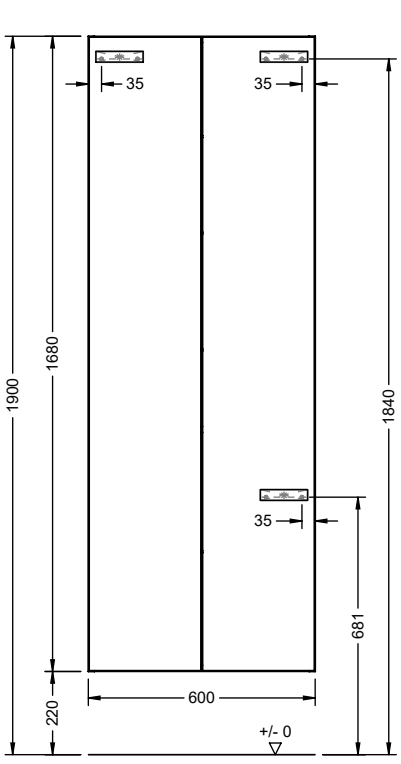

V3HS23

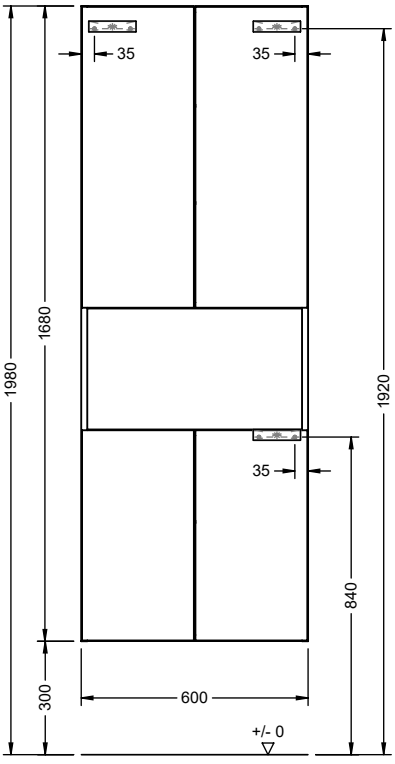

V3HS24 / V3HS25 / V3HS26

MONTAGEMASSE
FITTING INSTRUCTIONS // CÔTES DE FIXATION // MONTAGEVOORSCHRIFT // MISURE DI MONTAGGIO // УСТАНОВОЧНЫЕ РАЗМЕРЫ

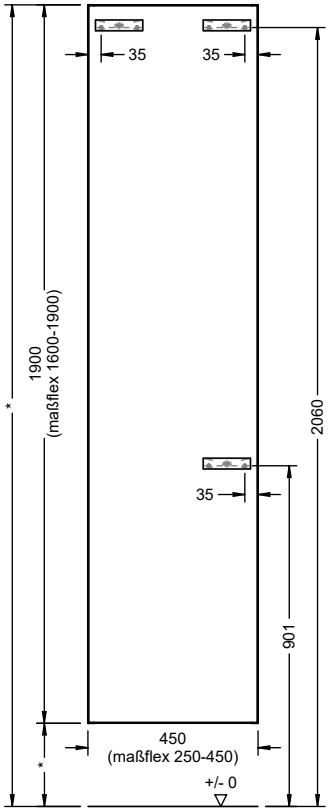

V3HSFLEX

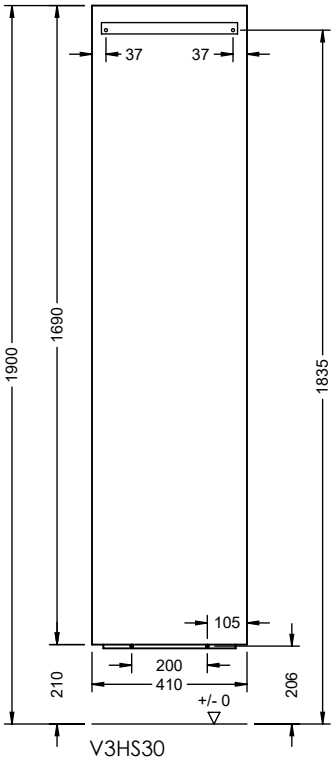

V3HS30

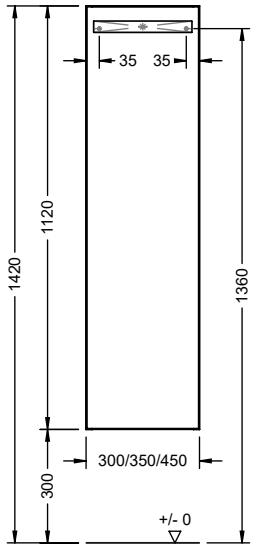

V3HHS111 / V3HHS112 / V3HHS113
V3HHS114 / V3HHS115
V3HHS116 / V3HHS117

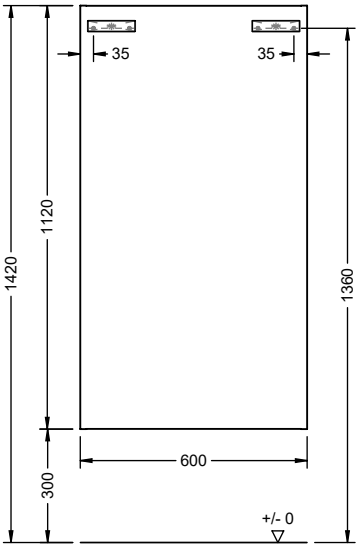

V3HHS118

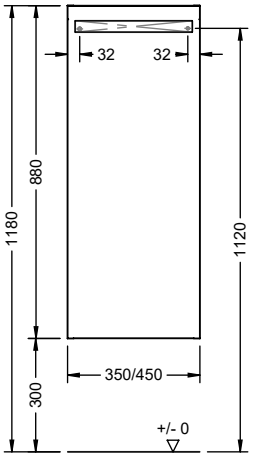

V3HHS881 / V3HHS882

MONTAGEMASSE
FITTING INSTRUCTIONS // CÔTES DE FIXATION // MONTAGEVOORSCHRIFT // MISURE DI MONTAGGIO // УСТАНОВОЧНЫЕ РАЗМЕРЫ

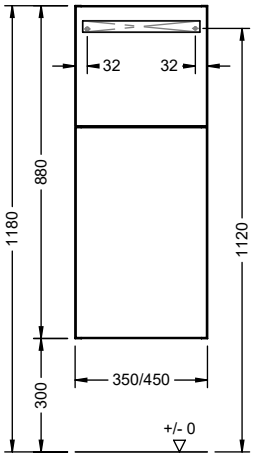

V3HHS883 / V3HHS884

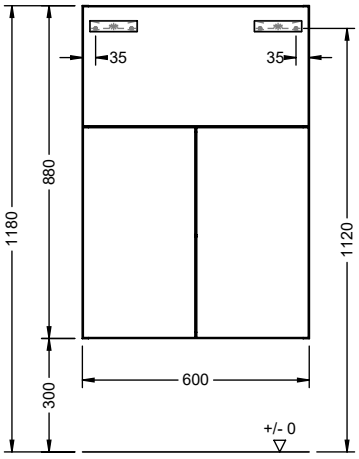

V3HHS885

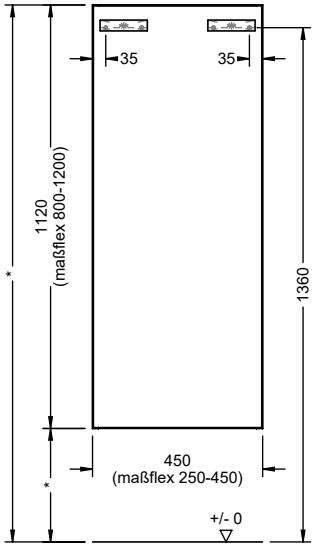

V3HHSFLEX

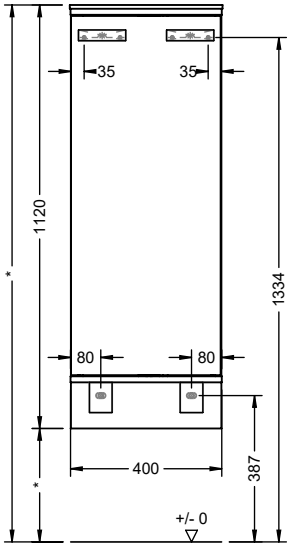

V3HHS119

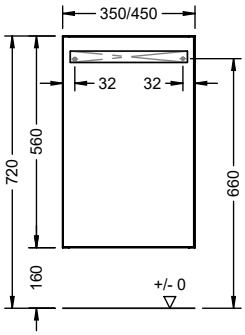

V3US1 / V3US2
V3US3 / V3US4
V3US5 / V3US6
V3US7 / V3US8

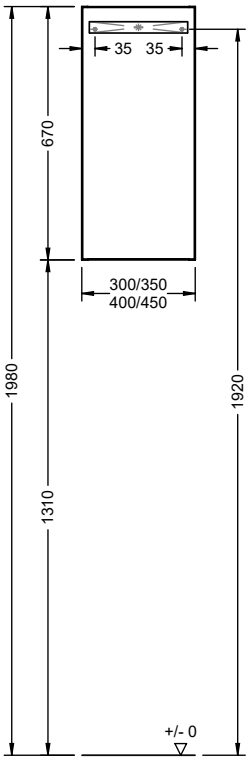

V3OS1 / V3OS2
V3OS3 / V3OS4
V3OS5 / V3OS6

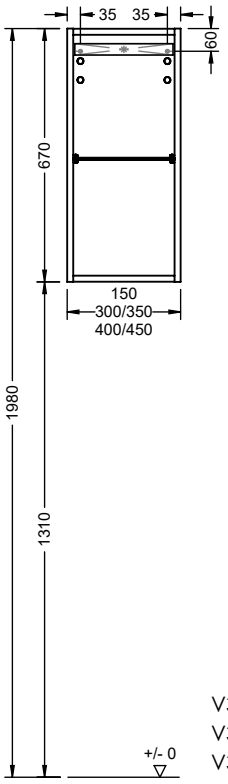

V3RE1 / V3RE2
V3RE3 / V3RE4
V3RE5

MONTAGEMASSE
FITTING INSTRUCTIONS // CÔTES DE FIXATION // MONTAGEVOORSCHRIFT // MISURE DI MONTAGGIO // УСТАНОВОЧНЫЕ РАЗМЕРЫ

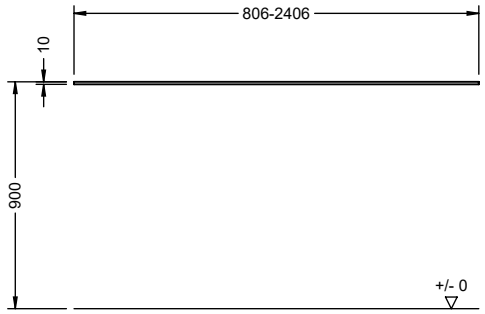

V3KP15280-152240
V3KP14180-141160

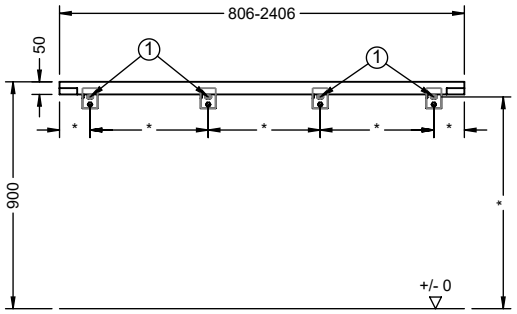

V3KP55280-552240
V3KP54180-541160

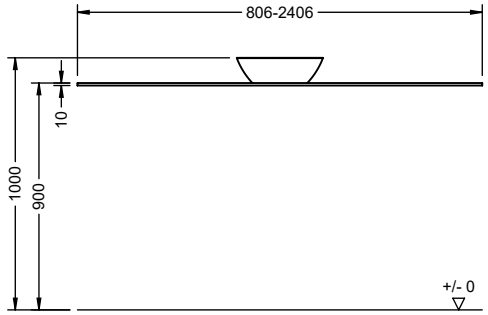

V3KP152801-1522401/
V3KP152803-1522403/
V3KP141801-1411601/
V3KP141803-1411603

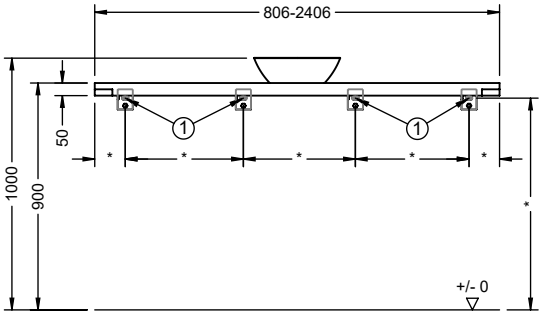

V3KP552801-5522401/
V3KP552803-5522403/
V3KP541801-5411601/
V3KP541803-5411603

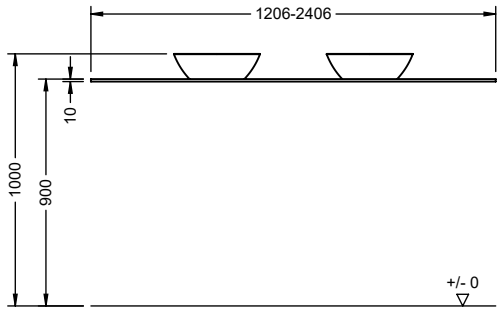

V3KP1521202-1522402/
V3KP1521204-1522404/
V3KP1411202-1411602/
V3KP1411204-1411604

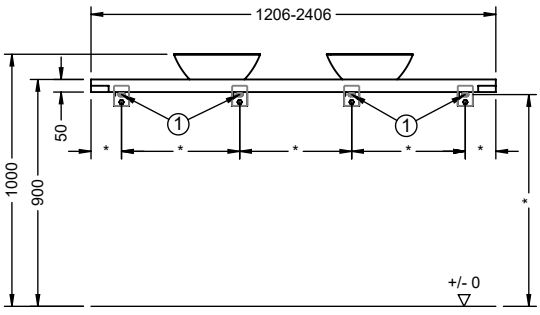

V3KP5521202-5522402/
V3KP5521204-5522404/
V3KP5411202-5411602/
V3KP5411204-5411604

*** Maße sind abhängig von der Planung, die Finale Maßzeichnung wird mit der Auftragsbestätigung zur Verfügung gestellt.**
Dimensions depend on the design; the final dimensional drawing will be provided with the order confirmation. // Les dimensions dépendent de la planification, le plan coté définitif sera fourni avec la confirmation de commande. // Afmetingen zijn afhankelijk van het ontwerp, de definitieve maattekening wordt bij de orderbevestiging verstrekt.



Stockschrauben sind im Lieferumfang nicht enthalten! // Hanger bolts are not included in the delivery! // Les vis sans tête à filetage partiel bois ne sont pas fournies. // De producten moeten aan alle geplande montagepunten bevestigd worden. // Le viti a doppia filettatura non sono fornite in dotazione! // Винты-шурупы не входят в комплект поставки!

MONTAGEMASSE
FITTING INSTRUCTIONS // CÔTES DE FIXATION // MONTAGEVOORSCHRIFT // MISURE DI MONTAGGIO // УСТАНОВОЧНЫЕ РАЗМЕРЫ

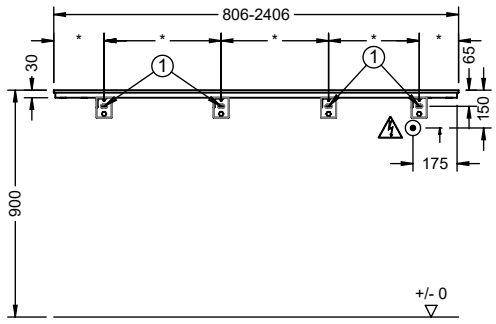

V3KB15260-152240/
V3KB14160-141160

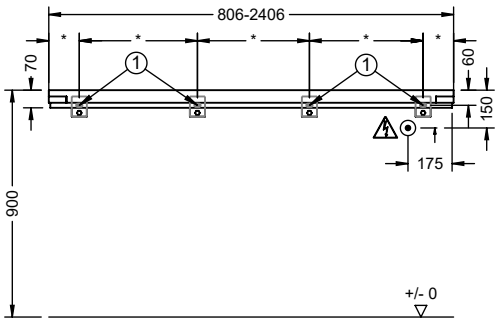

V3KB55260-552240/
V3KB54160-541160

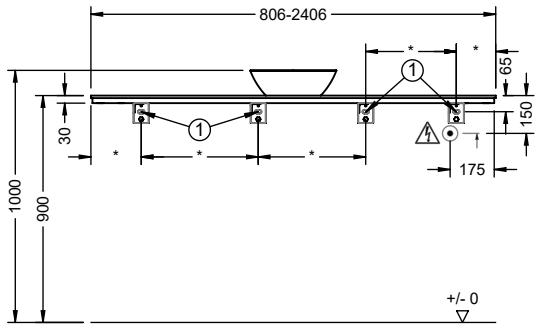

V3KB152601-1522401/
V3KB152603-1522403/
V3KB141601-1411601/
V3KB141603-1411603

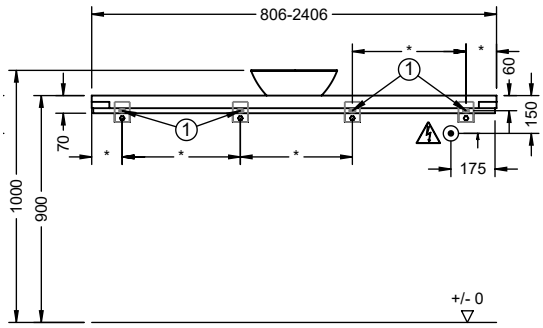

V3KB552601-5522401/
V3KB552603-5522403/
V3KB541601-5411601/
V3KB541603-5411603

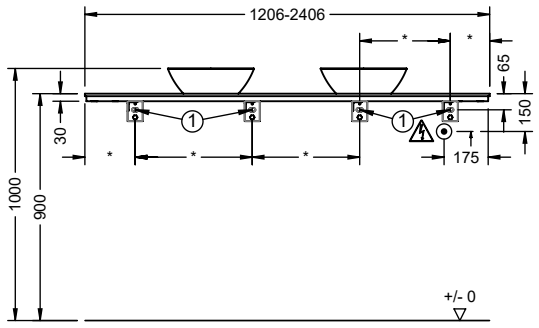

V3KB1521202-1522402/
V3KB1521204-1522404/
V3KB1411202-1411602/
V3KB1411204-1411604

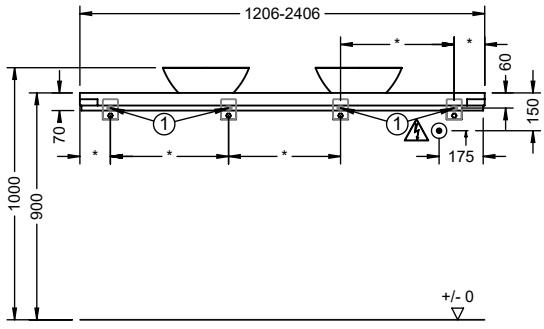

V3KB5521202-5522402/
V3KB5521204-5522404/
V3KB5411202-5411602/
V3KB5411204-5411604

*** Maße sind abhängig von der Planung, die Finale Maßzeichnung wird mit der Auftragsbestätigung zur Verfügung gestellt.**
Dimensions depend on the design; the final dimensional drawing will be provided with the order confirmation. // Les dimensions dépendent de la planification, le plan coté définitif sera fourni avec la confirmation de commande. // Afmetingen zijn afhankelijk van het ontwerp, de definitieve maattekening wordt bij de orderbevestiging verstrekt.



Stockschrauben sind im Lieferumfang nicht enthalten! // Hanger bolts are not included in the delivery! // Les vis sans tête à filetage partiel bois ne sont pas fournies. // De producten moeten aan alle geplande montagepunten bevestigd worden. // Le viti a doppia filettatura non sono fornite in dotazione! // Винты-шурупы не входят в комплект поставки!

MONTAGEMASSE
FITTING INSTRUCTIONS // CÔTES DE FIXATION // MONTAGEVOORSCHRIFT // MISURE DI MONTAGGIO // УСТАНОВОЧНЫЕ РАЗМЕРЫ

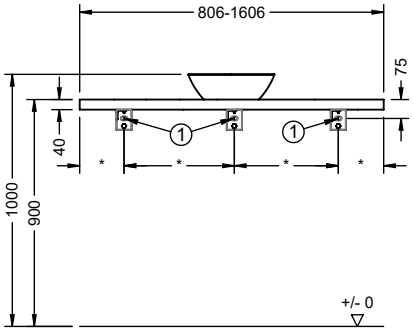

V3KM452801-4521601/
V3KM452803-4521603

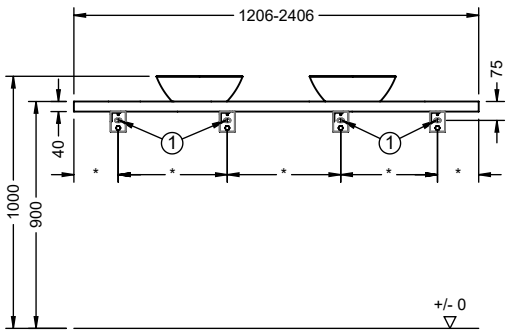

V3KM4521202-4522402/
V3KM4521204-4522404

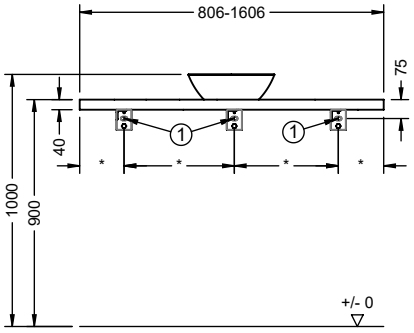

V3KM45280-452160/
V3KM452801-4521601/
V3KM452803-4521603

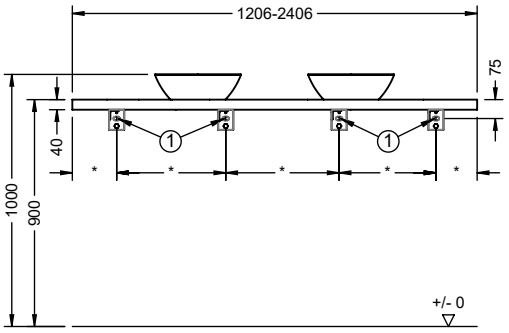

V3KM4521202-4522402/
V3KM4521204-4522404

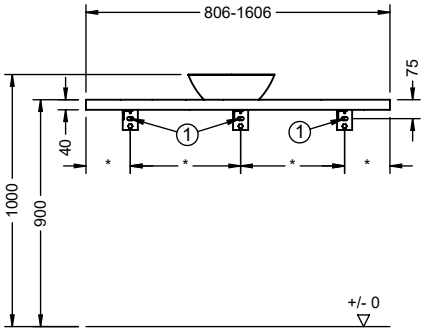

V3KM44180-441160/
V3KM441801-4411601/
V3KM441803-4411603

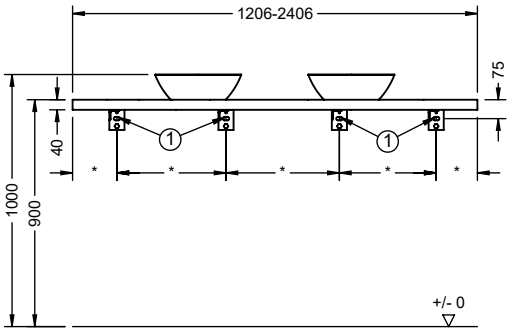

V3KM4411202-4411602/
V3KM4411204-4411604

*** Maße sind abhängig von der Planung, die Finale Maßzeichnung wird mit der Auftragsbestätigung zur Verfügung gestellt.**
Dimensions depend on the design; the final dimensional drawing will be provided with the order confirmation. // Les dimensions dépendent de la planification, le plan coté définitif sera fourni avec la confirmation de commande. // Afmetingen zijn afhankelijk van het ontwerp, de definitieve maattekening wordt bij de orderbevestiging verstrekt.



Stockschrauben sind im Lieferumfang nicht enthalten! // Hanger bolts are not included in the delivery! // Les vis sans tête à filetage partiel bois ne sont pas fournies. // De producten moeten aan alle geplande montagepunten bevestigd worden. // Le viti a doppia filettatura non sono fornite in dotazione! // Винты-шурупы не входят в комплект поставки!

MONTAGEMASSE
FITTING INSTRUCTIONS // CÔTES DE FIXATION // MONTAGEVOORSCHRIFT // MISURE DI MONTAGGIO // УСТАНОВОЧНЫЕ РАЗМЕРЫ

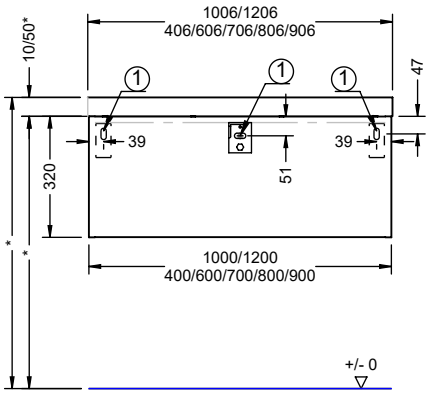

V3UK40407/607/707/807/907/1007/1207

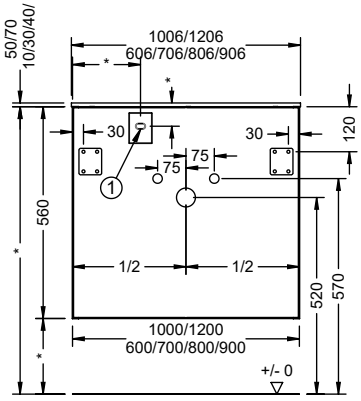

V3WTU52601-901 /
V3WTU52602-1202 /
V3WTU52603-1203 /
V3WTU40601-901 /
V3WTU40603-1203

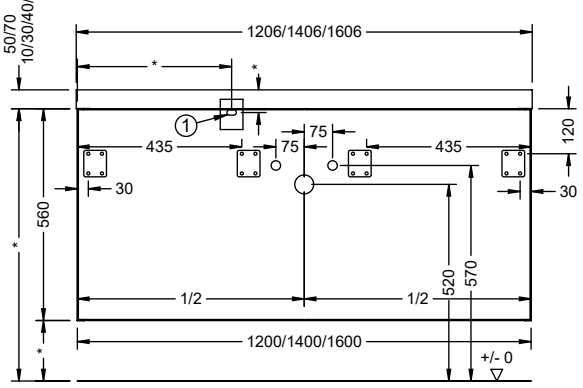

V3WTU521204-1604 / V3WTU521205-1605

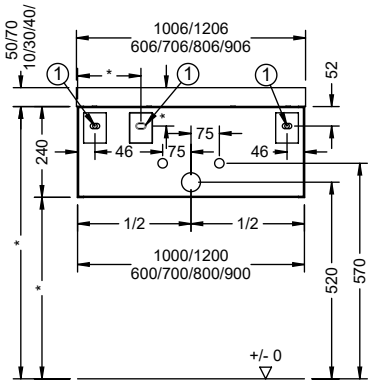

V3WTU52606-1206/
V3WTU40606-1206

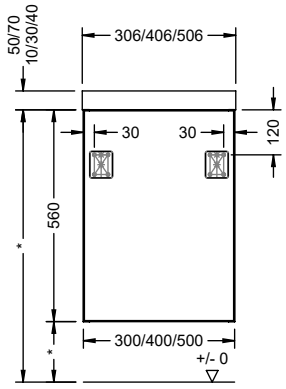

V3UK52401-501
V3UK40301-501

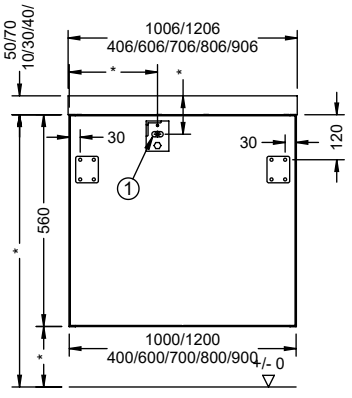

V3UK52601-901 /
V3UK52402-1202 /
V3UK52403-1203 /
V3UK40601-901 /
V3UK40403-1203

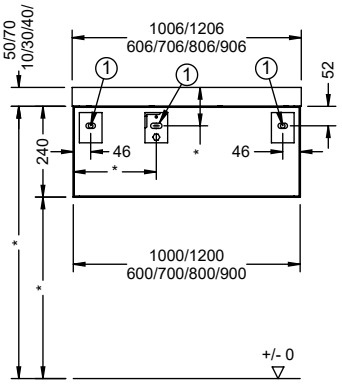

V3UK52606-1206/
V3UK40606-1206

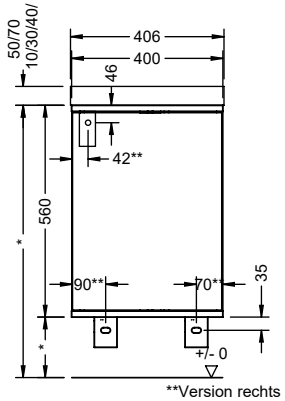

**Version rechts

V3UK52407

*** Maße sind abhängig von der Planung, die Finale Maßzeichnung wird mit der Auftragsbestätigung zur Verfügung gestellt.**
Dimensions depend on the design; the final dimensional drawing will be provided with the order confirmation. // Les dimensions dépendent de la planification, le plan coté définitif sera fourni avec la confirmation de commande. // Afmetingen zijn afhankelijk van het ontwerp, de definitieve maattekening wordt bij de orderbevestiging verstrekt.



Stockschrauben sind im Lieferumfang nicht enthalten! // Hanger bolts are not included in the delivery! // Les vis sans tête à filetage partiel bois ne sont pas fournies. // De producten moeten aan alle geplande montagepunten bevestigd worden. // Le viti a doppia filettatura non sono fornite in dotazione! // Винты-шурупы не входят в комплект поставки!

MONTAGEMASSE
FITTING INSTRUCTIONS // CÔTES DE FIXATION // MONTAGEVOORSCHRIFT // MISURE DI MONTAGGIO // УСТАНОВОЧНЫЕ РАЗМЕРЫ

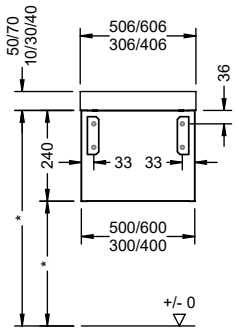

V3RK52306-606
V3RK40306-606

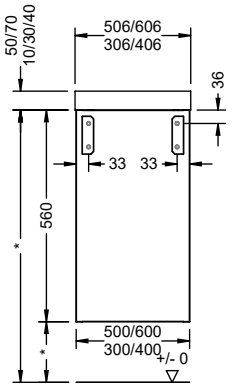

V3RK52303-603
V3RK40303-603

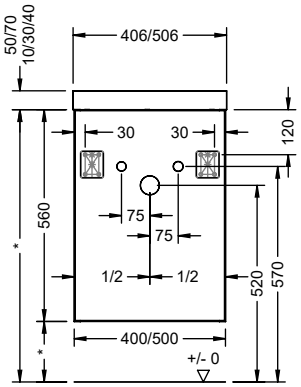

V3WTU40401-501

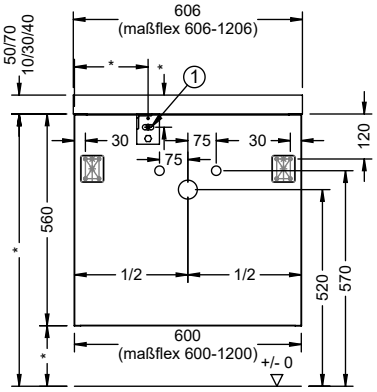

V3WTUFL603-1203

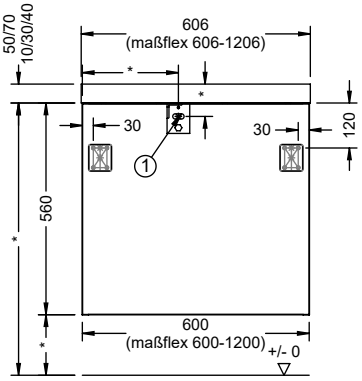

V3UKFL603-1203

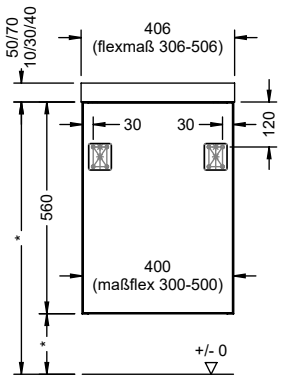

V3UKFL501

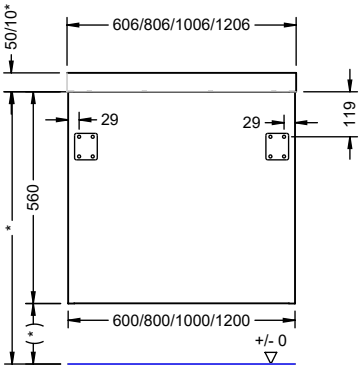

V3UKFL606/806/1006/1206

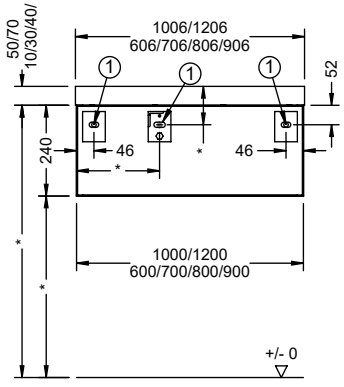

V3UK52606-1206/
V3UK40606-1206

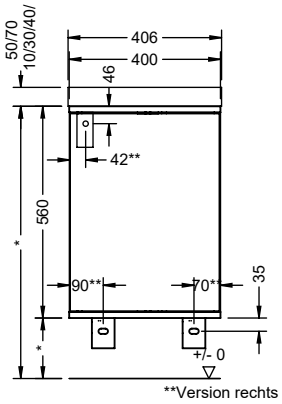

V3UK52407

*** Maße sind abhängig von der Planung, die Finale Maßzeichnung wird mit der Auftragsbestätigung zur Verfügung gestellt.**
Dimensions depend on the design; the final dimensional drawing will be provided with the order confirmation. // Les dimensions dépendent de la planification, le plan coté définitif sera fourni avec la confirmation de commande. // Afmetingen zijn afhankelijk van het ontwerp, de definitieve maattekening wordt bij de orderbevestiging verstrekt.

① **Stockschrauben sind im Lieferumfang nicht enthalten!** // Hanger bolts are not included in the delivery! // Les vis sans tête à filetage partiel bois ne sont pas fournies. // De producten moeten aan alle geplande montagepunten bevestigd worden. // Le viti a doppia filettatura non sono fornite in dotazione! // Винты-шурупы не входят в комплект поставки!

MONTAGEMASSE
FITTING INSTRUCTIONS // CÔTES DE FIXATION // MONTAGEVOORSCHRIFT // MISURE DI MONTAGGIO // УСТАНОВОЧНЫЕ РАЗМЕРЫ

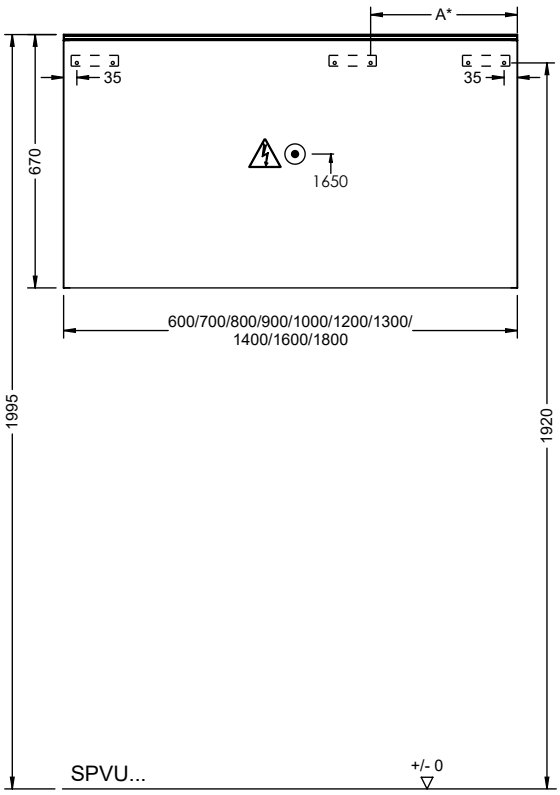

Typbezeichnung	KBN	Korpusbreite	Maß A
SPVU060	V3SPE60	600	/
SPVU070	V3SPE70	700	/
SPVU080	V3SPE80	800	/
SPVU090	V3SPE90	900	/
SPVU100	V3SPE100	1000	/
SPVU101	V3SPE101	1000	/
SPVU120	V3SPE120	1200	388
SPVU130	V3SPE130	1300	388
SPVU141	V3SPE141	1400	488
SPVU140	V3SPE140	1400	687
SPVU160	V3SPE160	1600	787
SPVU180	V3SPE180	1800	887

* **Typ rechts spiegelbildlich /** Type right mirror image

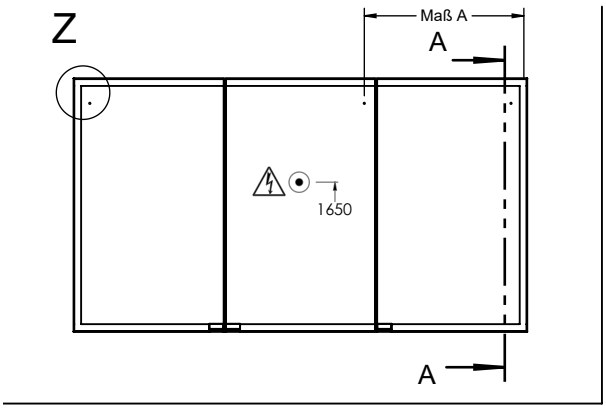

Typbezeichnung	KBN	Nischenbreite	Nischenhöhe	Nischentiefe	Korpusbreite	Korpushöhe	Maß A
SPVW/SPVX060	V4SPD60W	595	650	150	582	630	330
SPVW/SPVX070	V4SPD70W	695	650	150	682	630	330
SPVW/SPVX080	V4SPD80W	795	650	150	782	630	330
SPVW/SPVX090	V4SPD90W	895	650	150	882	630	330
SPVW/SPVX100	V4SPD100W	995	650	150	982	630	330
SPVW/SPVX101 L	V4SPD101W	995	650	150	982	630	330
SPVW/SPVX120	V4SPD120W	1195	650	150	1182	630	330
SPVW/SPVX130	V4SPD130W	1295	650	150	1282	630	330
SPVW/SPVX140	V4SPD140W	1395	650	150	1382	630	330
SPVW/SPVX141 L	V4SPD141W	1395	650	150	1382	630	330
SPVW/SPVX160	V4SPD160W	1595	650	150	1582	630	330
SPVW/SPVX180	V4SPD180W	1795	650	150	1782	630	330

Schnitt A-A
M 1 : 10

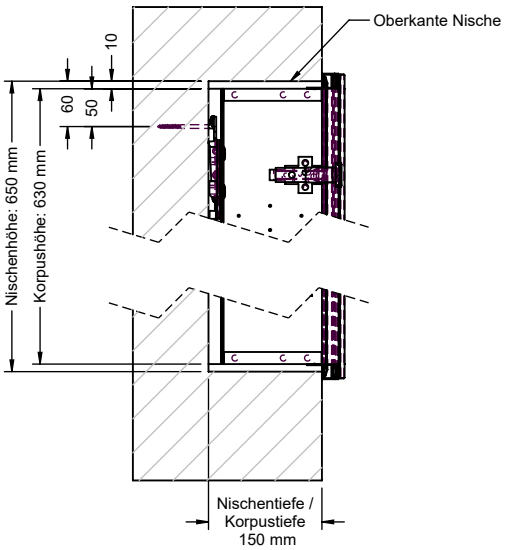

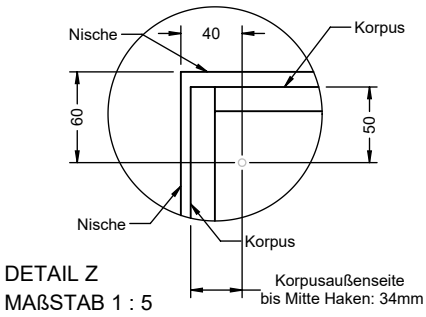

DETAIL Z
MAßSTAB 1 : 5

MONTAGEMASSE
FITTING INSTRUCTIONS // CÔTES DE FIXATION // MONTAGEVOORSCHRIFT // MISURE DI MONTAGGIO // УСТАНОВОЧНЫЕ РАЗМЕРЫ

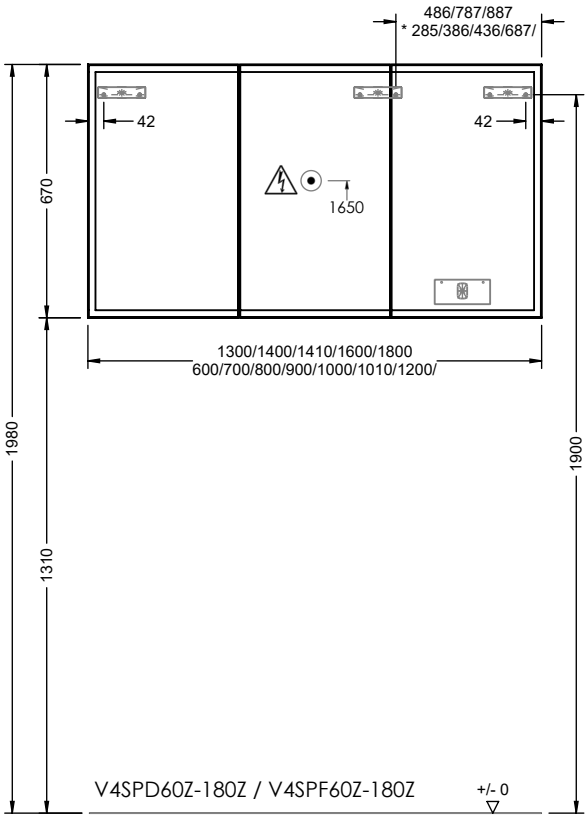

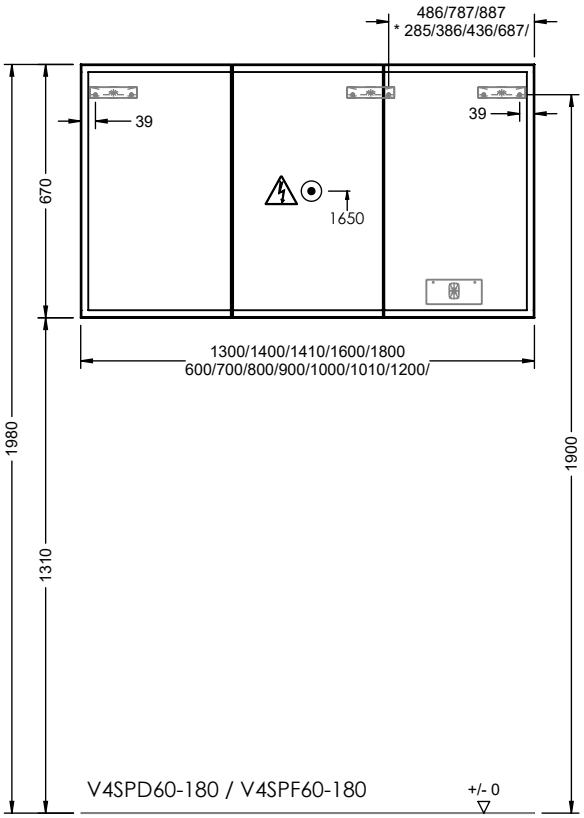

*** Stahlmontageschiene nur bei 1010/1200/1300/1400/1410/1600 /**
* Steel mounting rail only for 1010/1200/1300/1400/1410/1600/1800/1800

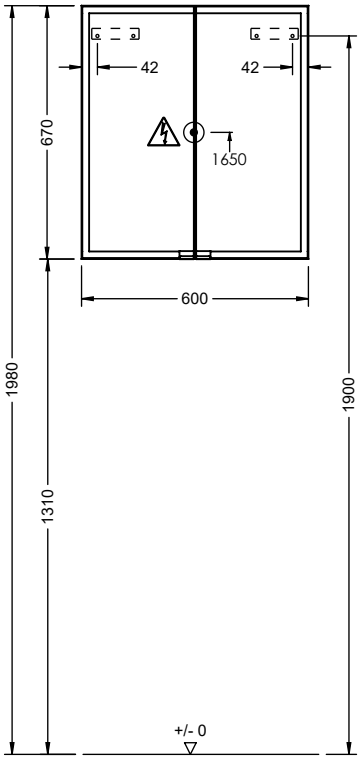

V4SPD60Z/ V4SPF60Z
V4SPD60/ V4SPF60

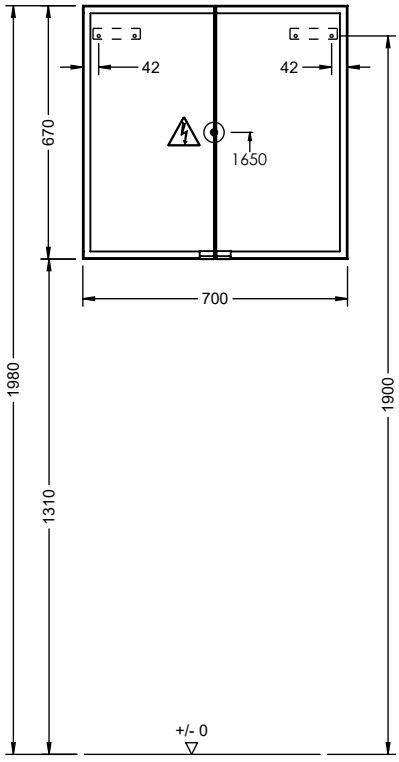

V4SPD70Z/ V4SPF70Z
V4SPD70/ V4SPF70

MONTAGEMASSE
FITTING INSTRUCTIONS // CÔTES DE FIXATION // MONTAGEVOORSCHRIFT // MISURE DI MONTAGGIO // УСТАНОВОЧНЫЕ РАЗМЕРЫ

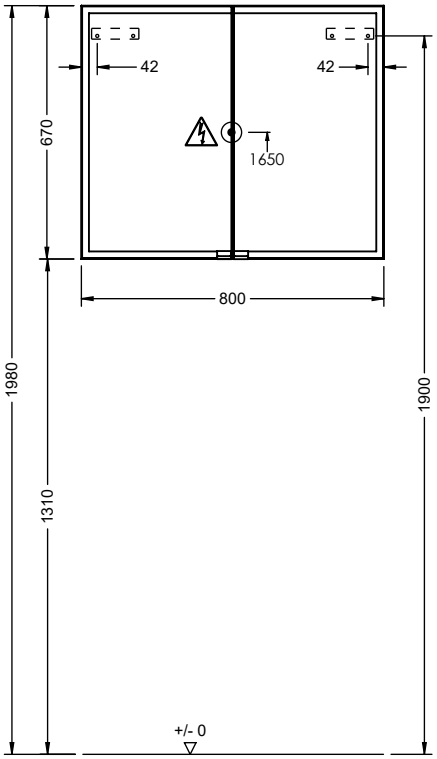

V4SPD80Z/ V4SPF80Z
V4SPD80/ V4SPF80

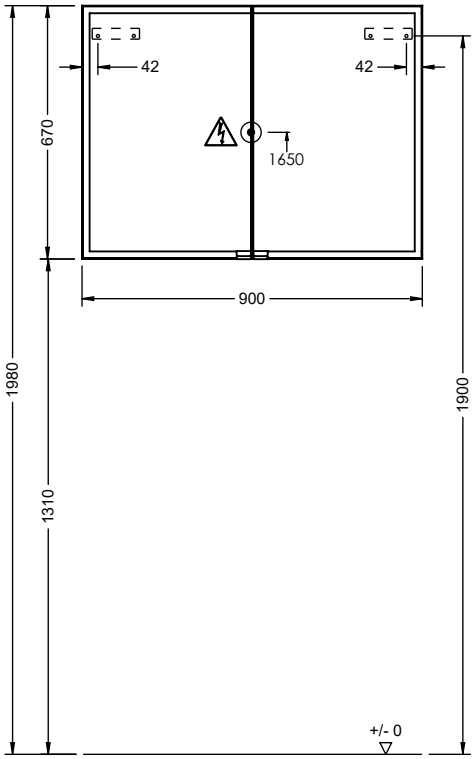

V4SPD90Z/ V4SPF90Z
V4SPD90/ V4SPF90

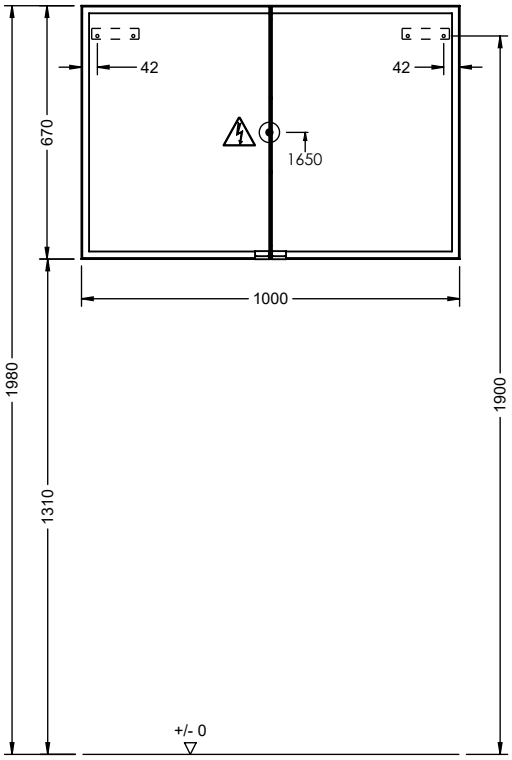

V4SPD100Z/ V4SPF100Z
V4SPD100/ V4SPF100

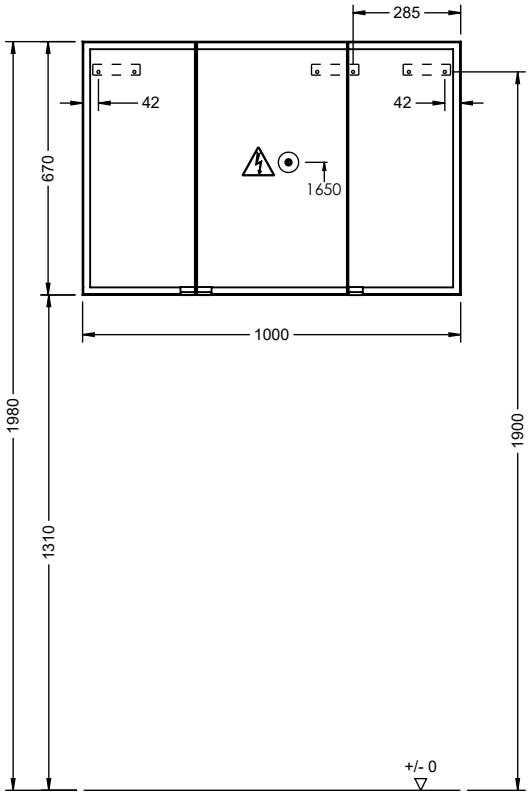

V4SPD101Z/ V4SPF101Z
V4SPD101/ V4SPF101

MONTAGEMASSE
FITTING INSTRUCTIONS // CÔTES DE FIXATION // MONTAGEVOORSCHRIFT // MISURE DI MONTAGGIO // УСТАНОВОЧНЫЕ РАЗМЕРЫ

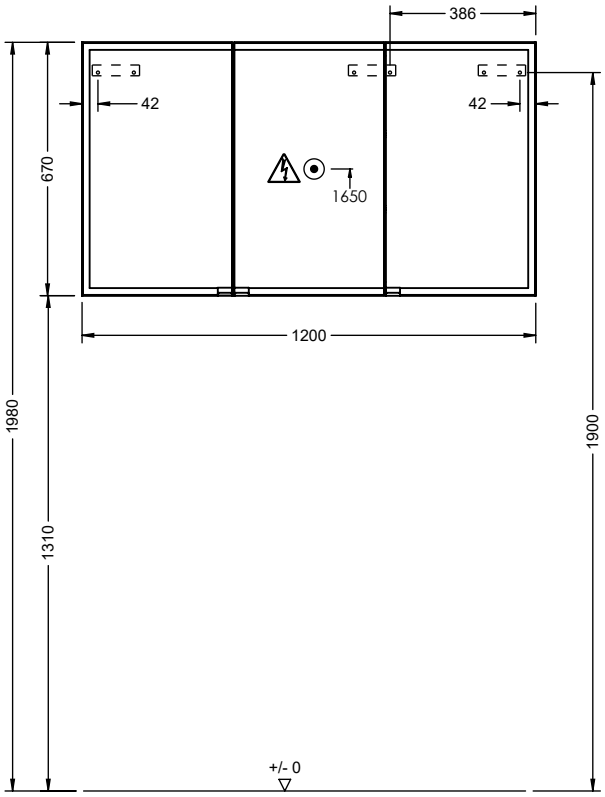

V4SPD120Z/ V4SPF120Z
V4SPD120/ V4SPF120

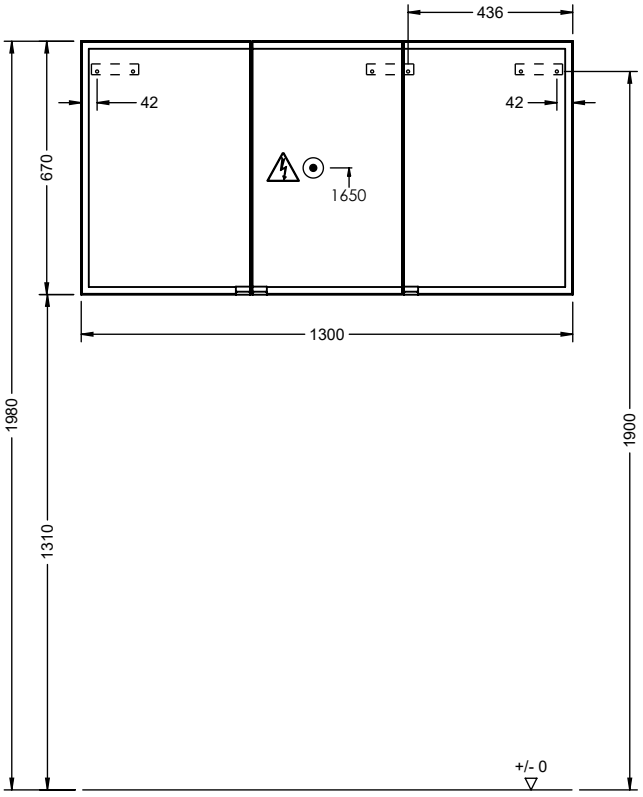

V4SPD130Z/ V4SPF130Z
V4SPD130/ V4SPF130

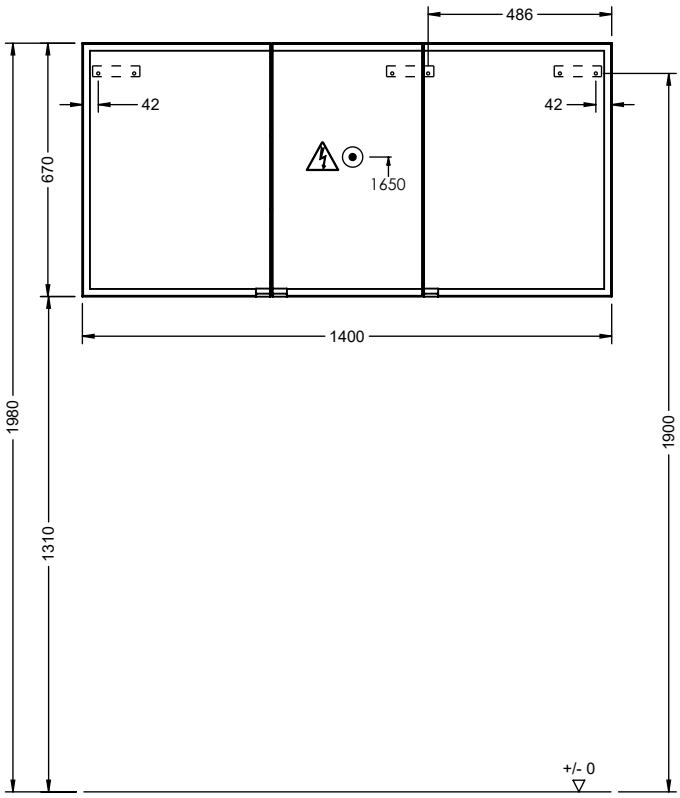

V4SPD141Z/ V4SPF141Z
V4SPD141/ V4SPF141

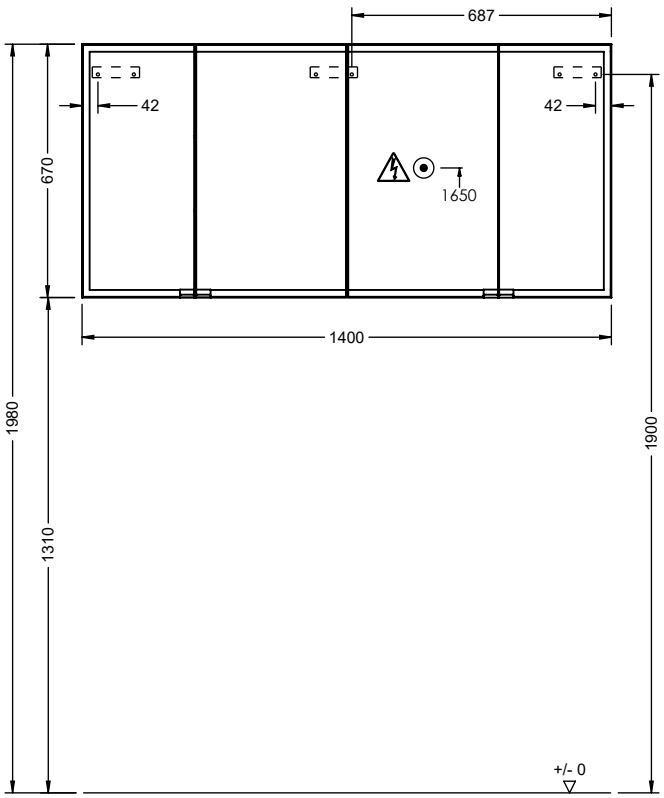

V4SPD140Z/ V4SPF140Z
V4SPD140/ V4SPF140

MONTAGEMASSE
FITTING INSTRUCTIONS // CÔTES DE FIXATION // MONTAGEVOORSCHRIFT // MISURE DI MONTAGGIO // УСТАНОВОЧНЫЕ РАЗМЕРЫ

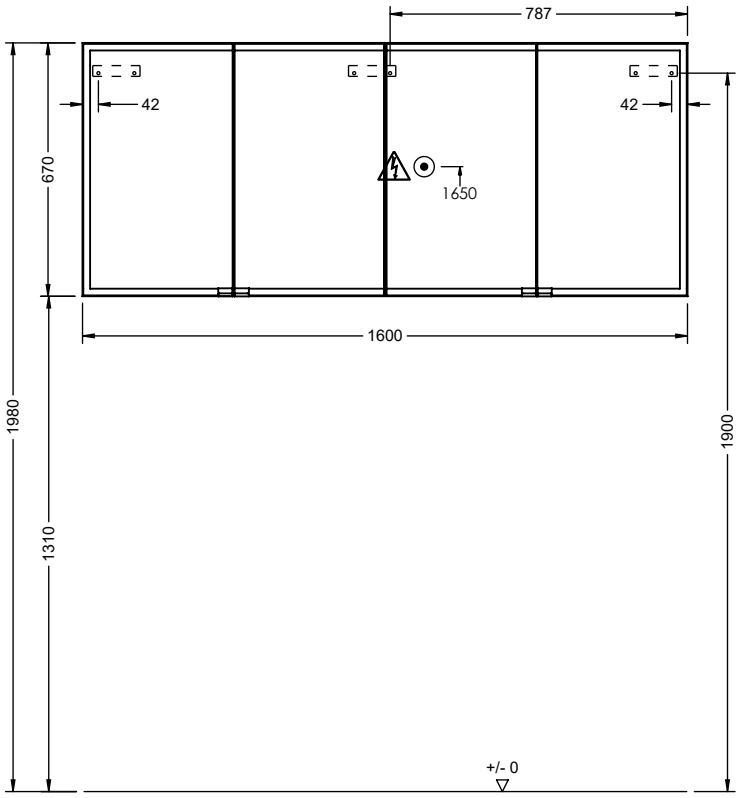

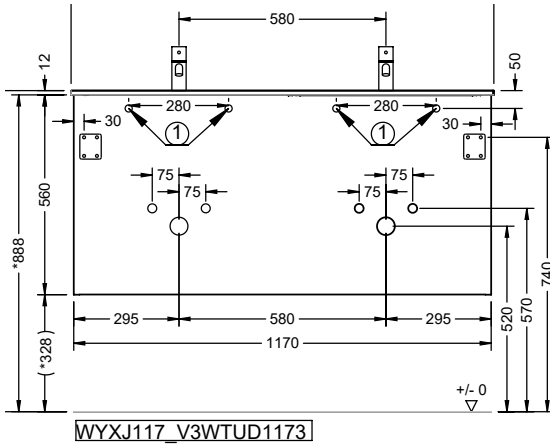

WYXJ117_V3WTUD1173

V4SPD160Z/ V4SPF160Z
V4SPD160/ V4SPF160

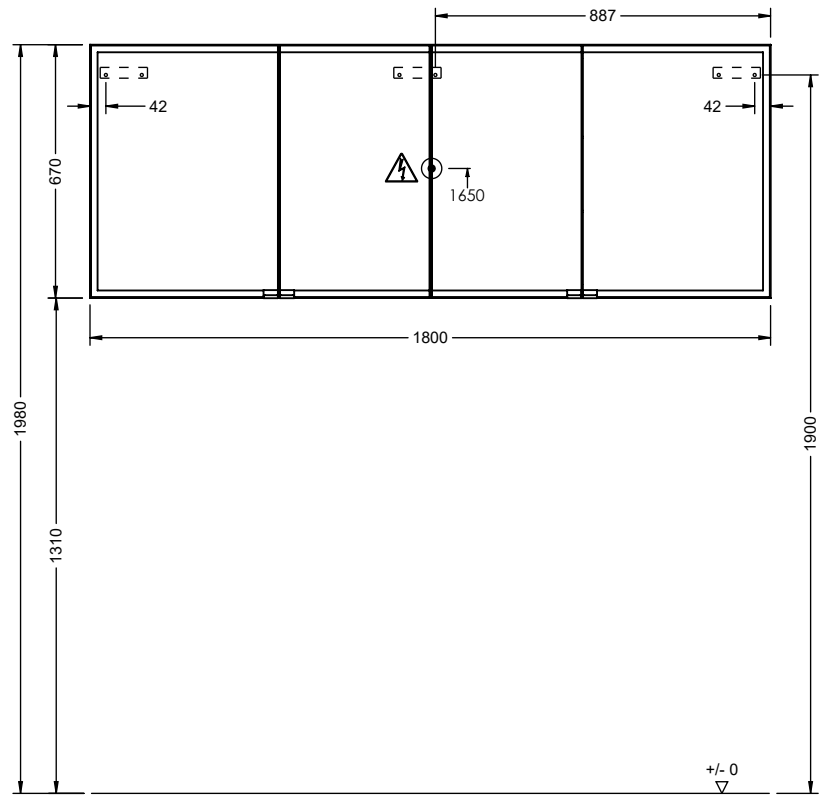

V4SPD180Z/ V4SPF180Z
V4SPD180/ V4SPF180

MONTAGEMASSE
FITTING INSTRUCTIONS // CÔTES DE FIXATION // MONTAGEVOORSCHRIFT // MISURE DI MONTAGGIO // УСТАНОВОЧНЫЕ РАЗМЕРЫ

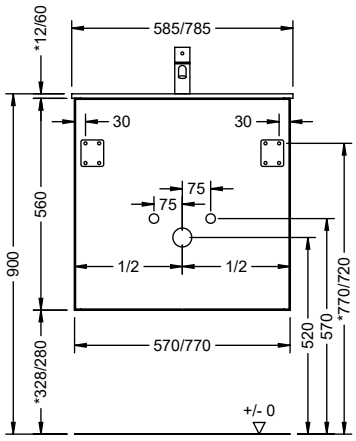

V3WTUF571-771/
V3WTUF572-772/
V3WTUF573-773/
V3WTU571-771

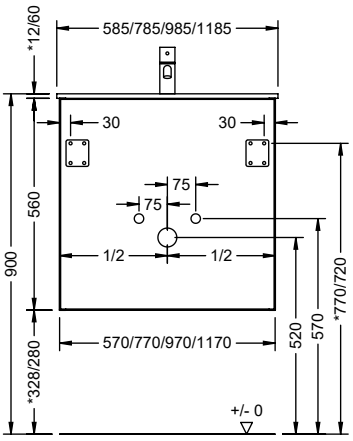

V3WTU572-1172/
V3WTU573-1173

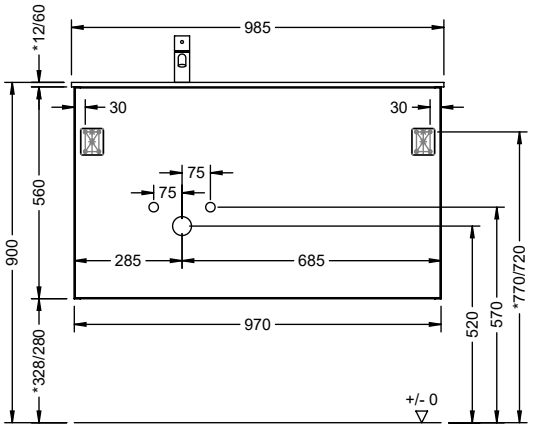

V3WTU972/
V3WTU973

Version L - Siphonausschnitt links

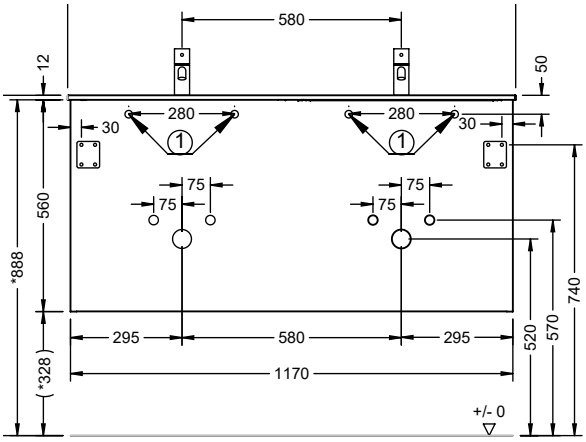

V3WTUD1172
V3WTUD1173

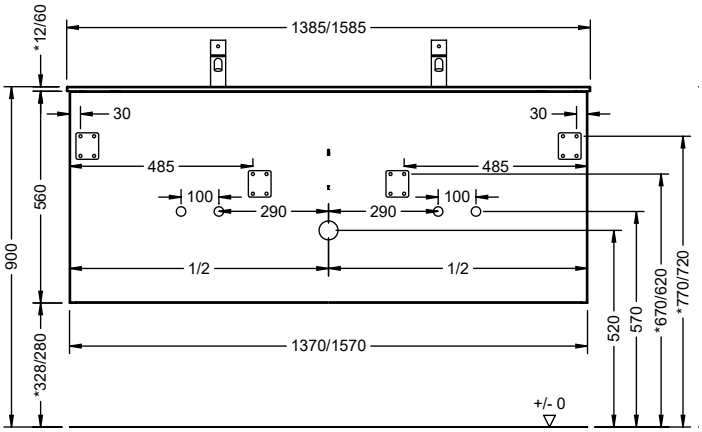

V3WTU1374-1574/
V3WTU1375-1575

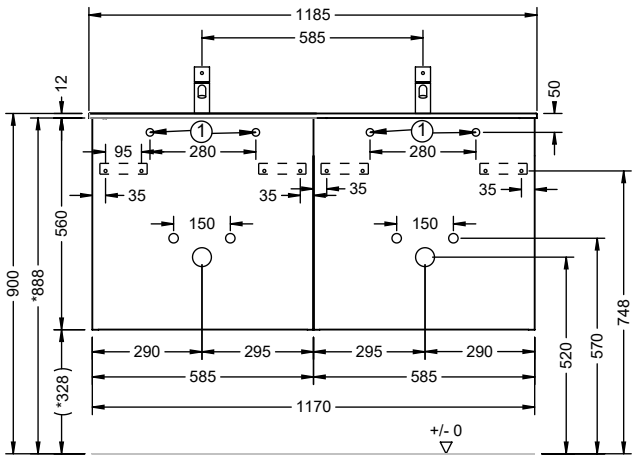

SHJJ117_V3WTUD1174
SHJO117 _V3WTUD1175

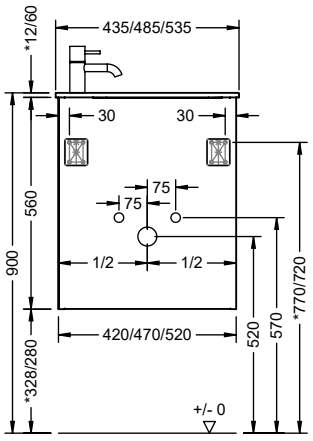

V3WTU47/
V3WTU43/
V3WTU526

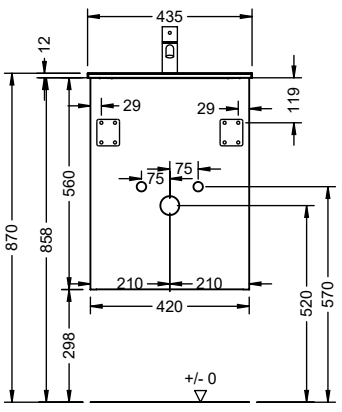

V3WTU42

MONTAGEMASSE
FITTING INSTRUCTIONS // CÔTES DE FIXATION // MONTAGEVOORSCHRIFT // MISURE DI MONTAGGIO // УСТАНОВОЧНЫЕ РАЗМЕРЫ

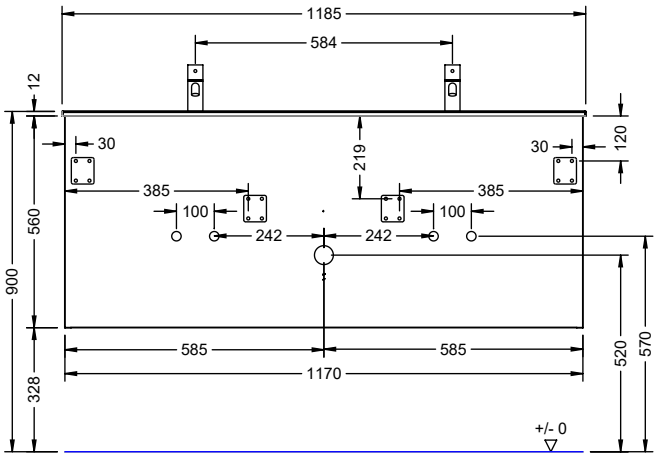

V3WTU1174

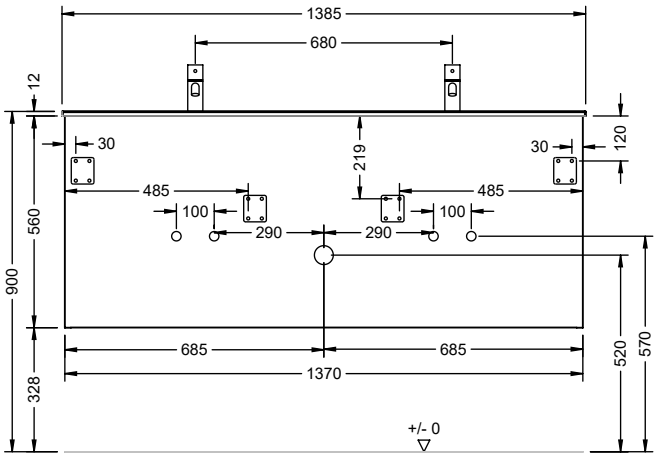

V3WTU1374

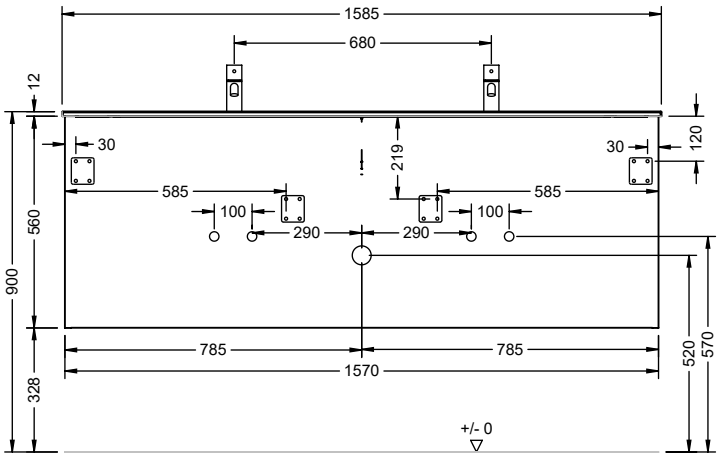

V3WTU1574

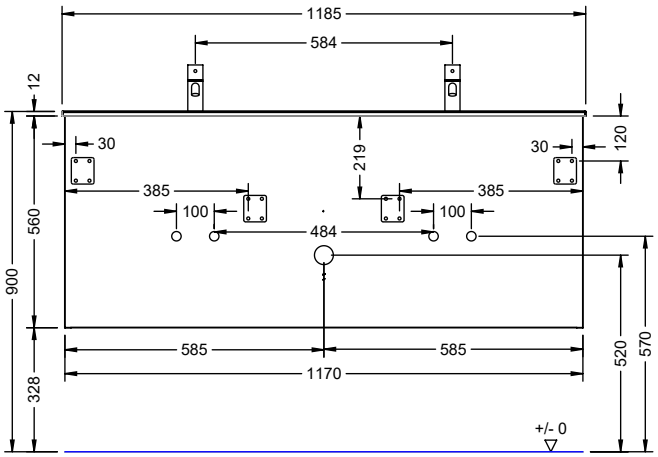

V3WTU1175

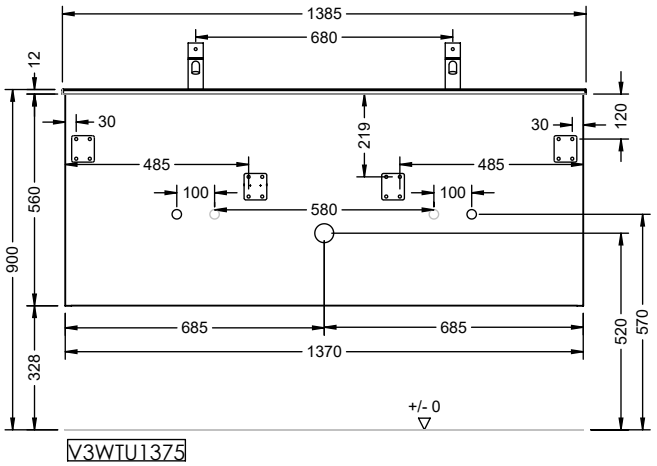

V3WTU1375

MONTAGEMASSE
FITTING INSTRUCTIONS // CÔTES DE FIXATION // MONTAGEVOORSCHRIFT // MISURE DI MONTAGGIO // УСТАНОВОЧНЫЕ РАЗМЕРЫ

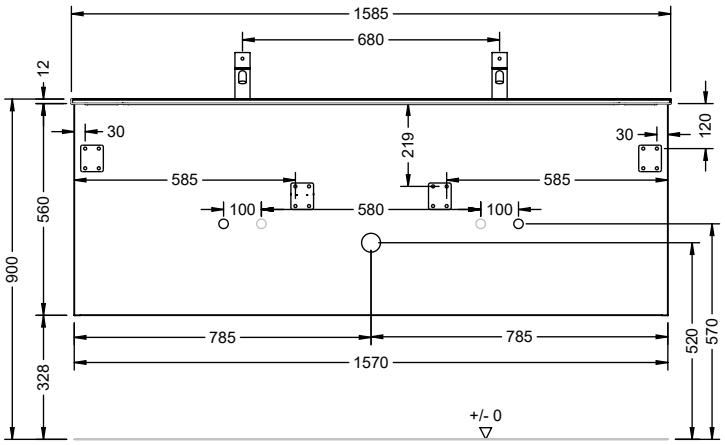

V3WTU1575

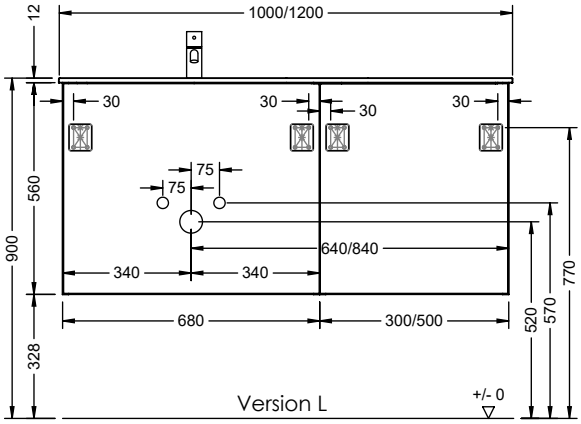

V3M100G2MP/MM
V3M100G3MP/MM
V3M120G2MP/MM
V3M120G3MP/MM

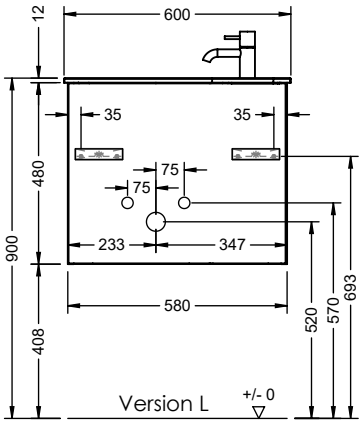

V3M60GMP/MM

MONTAGEMASSE
FITTING INSTRUCTIONS // CÔTES DE FIXATION // MONTAGEVOORSCHRIFT // MISURE DI MONTAGGIO // УСТАНОВОЧНЫЕ РАЗМЕРЫ

VIGOUR DERBY

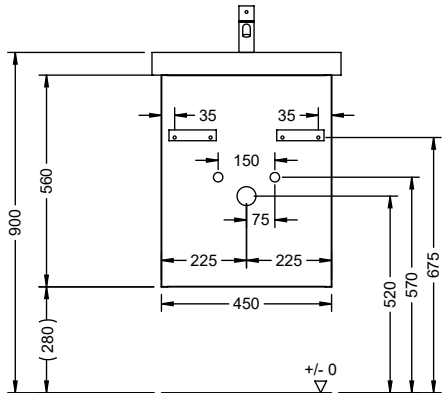

V3WZFN045

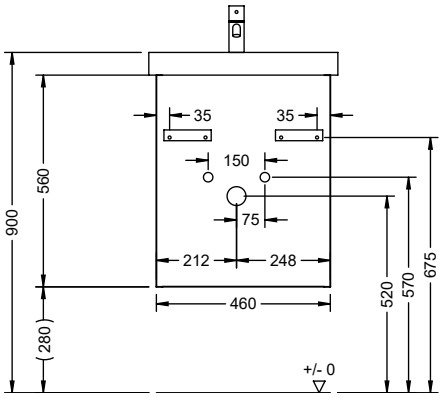

V3WZFN045

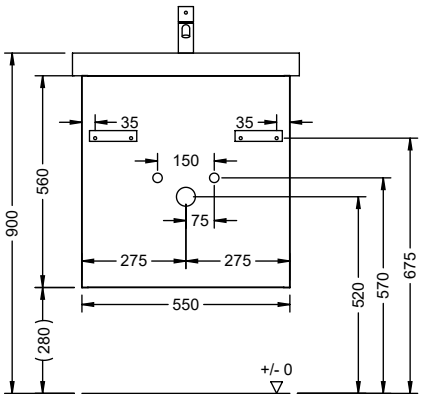

V3WZFM055

VIGOUR DERBY

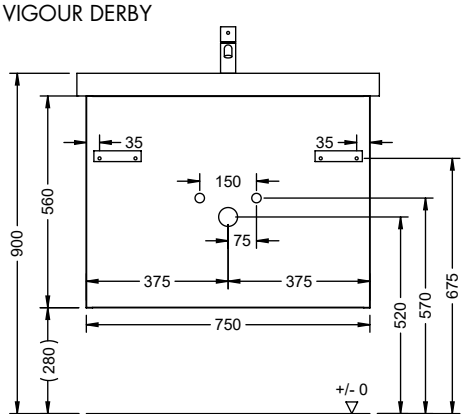

V3WZFM075

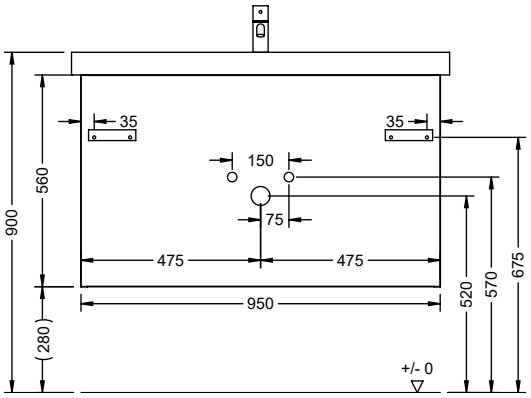

V3WZFM075

VIGOUR DERBY

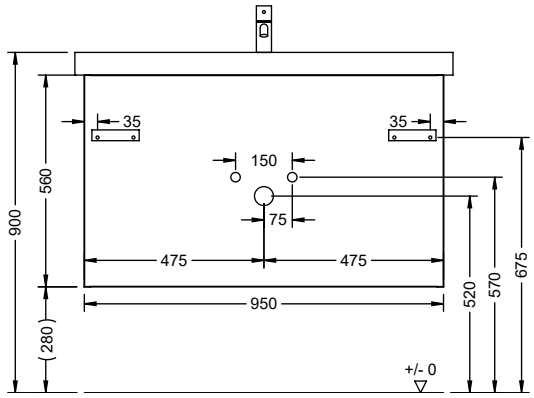

V3WZFM095

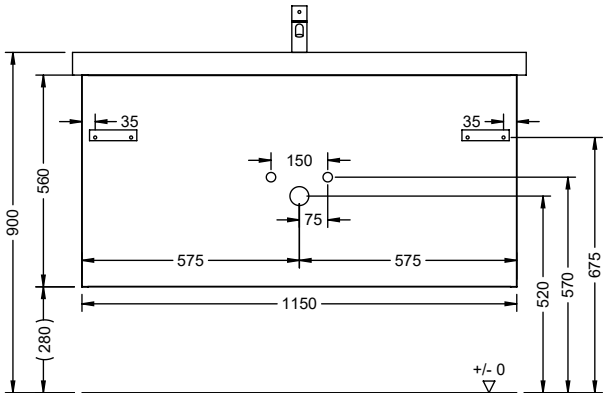

V3WZFM115

VIGOUR DERBY

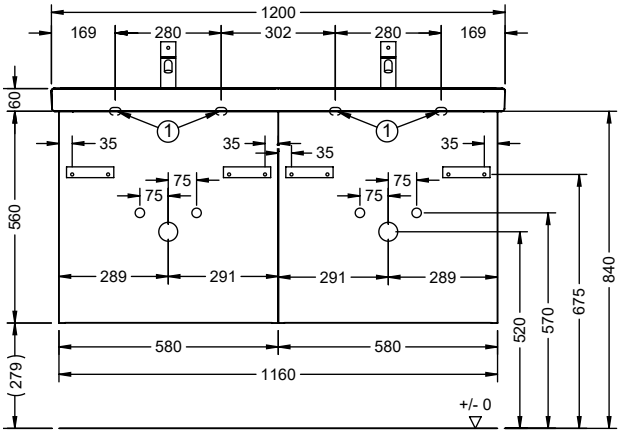

V3SHQX116

MONTAGEMASSE
FITTING INSTRUCTIONS // CÔTES DE FIXATION // MONTAGEVOORSCHRIFT // MISURE DI MONTAGGIO // УСТАНОВОЧНЫЕ РАЗМЕРЫ

VIGOUR WHITE V4

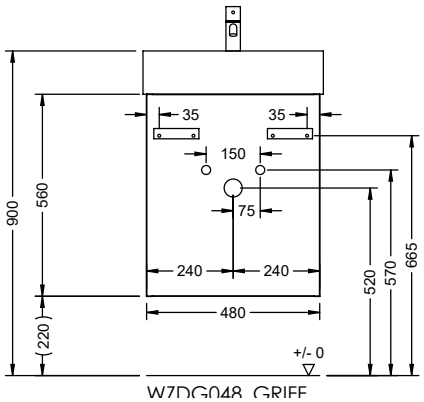

V3WZDG048

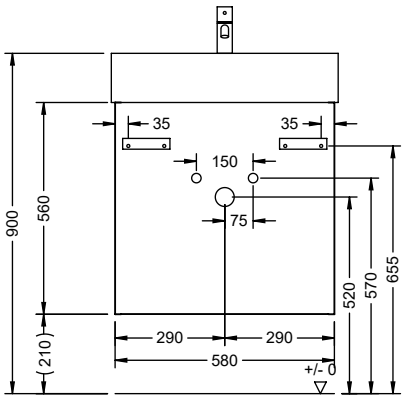

V3WZDH058

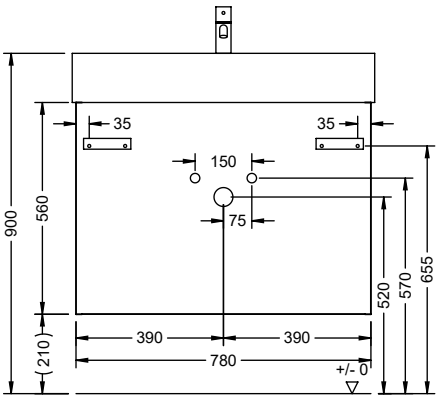

V3WZDH078

VIGOUR WHITE V4

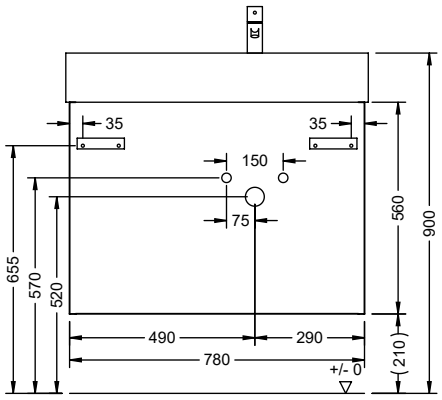

V3WZDI078

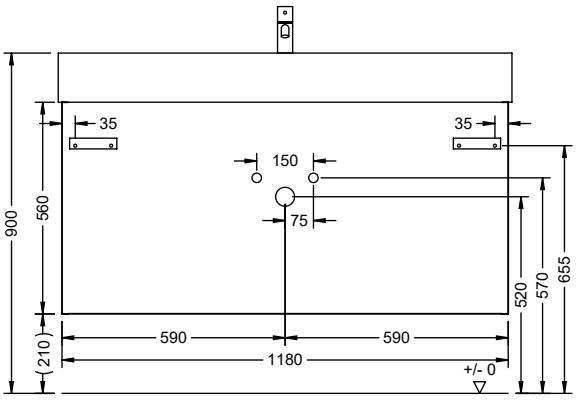

V3WZDH118

MONTAGEMASSE
FITTING INSTRUCTIONS // CÔTES DE FIXATION // MONTAGEVOORSCHRIFT // MISURE DI MONTAGGIO // УСТАНОВОЧНЫЕ РАЗМЕРЫ

VIGOUR CLIVIA V2

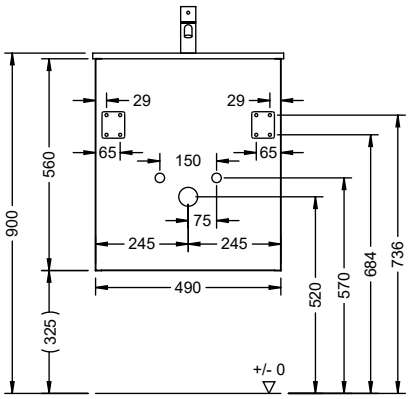

V3WZFG049

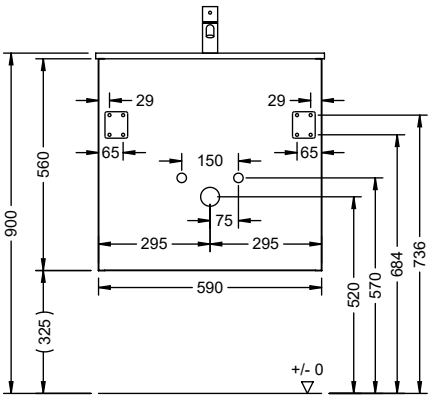

V3WZDE059

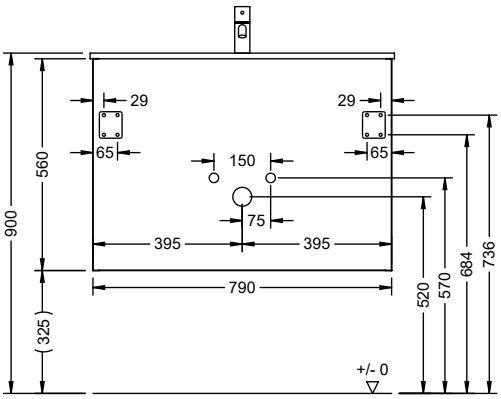

V3WZDE079

VIGOUR CLIVIA V2

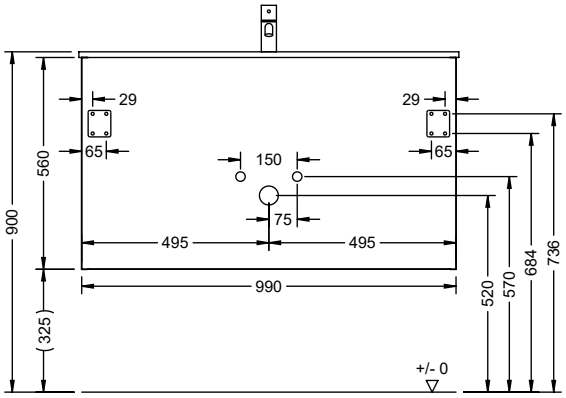

V3WZDE099

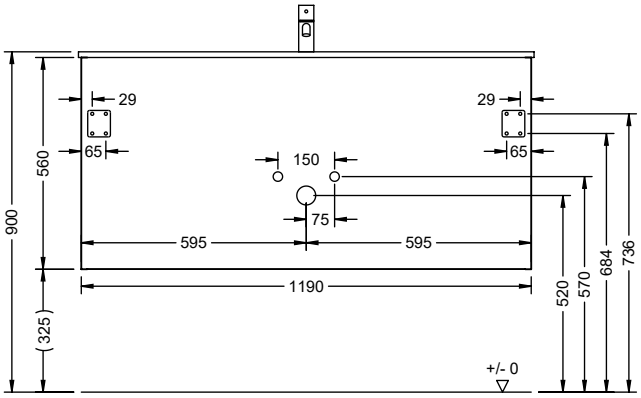

V3WZDE119

VIGOUR CLIVIA V2

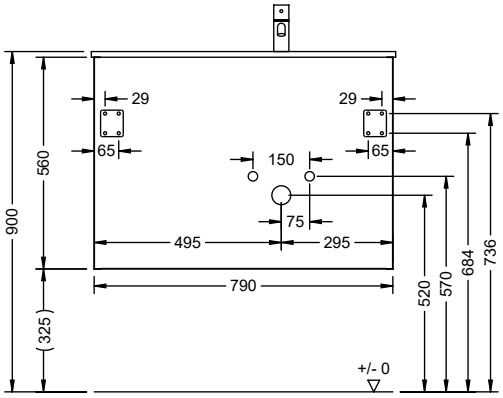

V3WZFH079_R

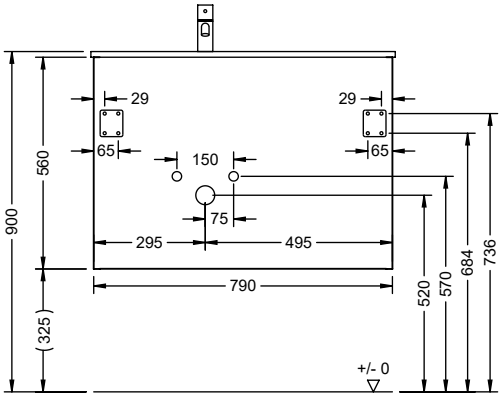

V3WZFH079_L

MONTAGEMASSE
FITTING INSTRUCTIONS // CÔTES DE FIXATION // MONTAGEVOORSCHRIFT // MISURE DI MONTAGGIO // УСТАНОВОЧНЫЕ РАЗМЕРЫ

DURAVIT D-NEO

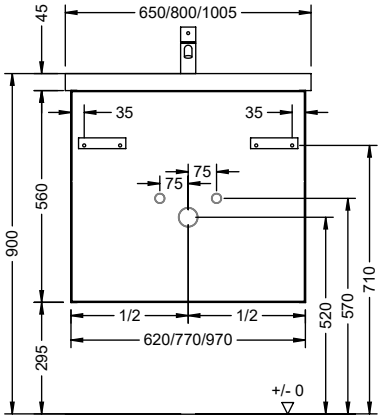

V3WYYO062-097

DURAVIT DURASQUARE

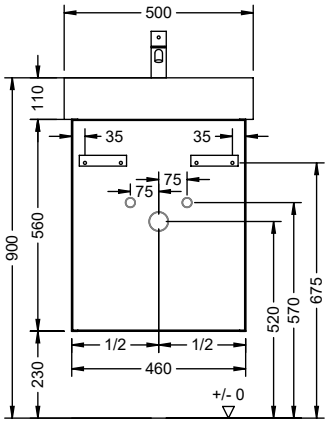

V3WYXZ046/
V3WYXS046

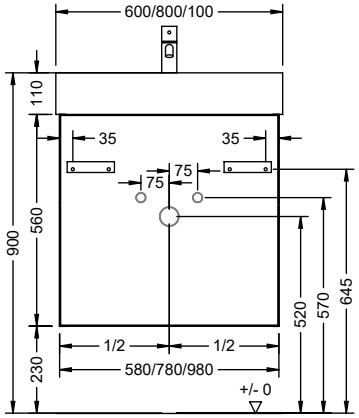

V3WYYH058/
V3WYYI058-098

DURAVIT DURASQUARE

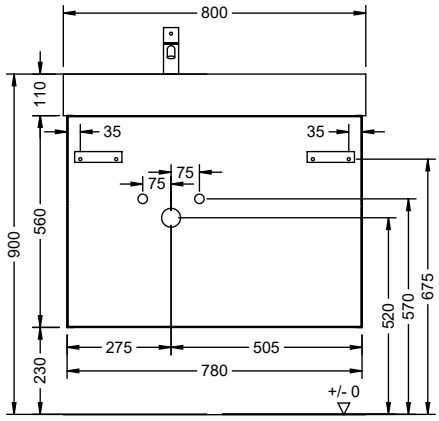

V3WYYJ078

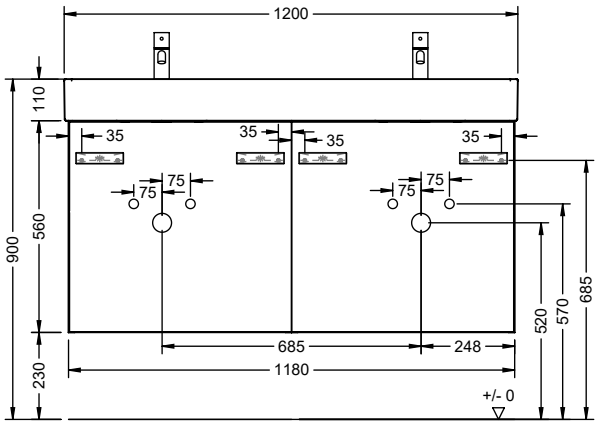

V3WYYL118

MONTAGEMASSE
FITTING INSTRUCTIONS // CÔTES DE FIXATION // MONTAGEVOORSCHRIFT // MISURE DI MONTAGGIO // УСТАНОВОЧНЫЕ РАЗМЕРЫ

DURAVIT ME BY STARCK

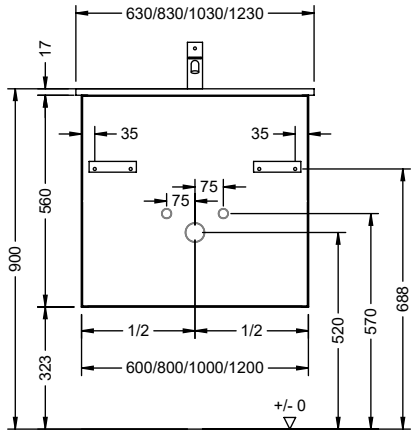

V3WYYK060-120

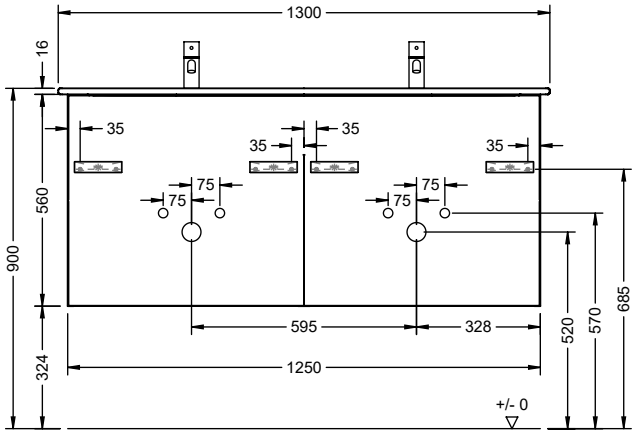

V3WYYK125

DURAVIT VERO AIR

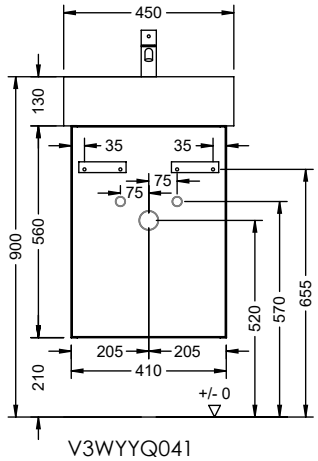

V3WYYQ041

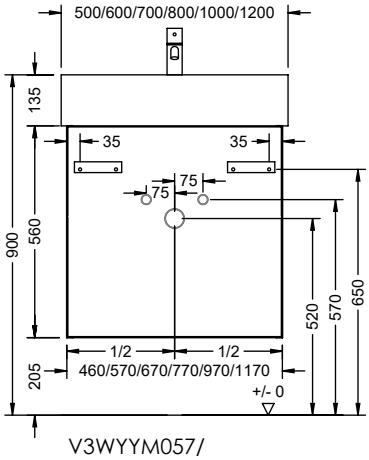

V3WYYM057/
V3WYXO046/
V3WYYN057-177

DURAVIT D-CODE

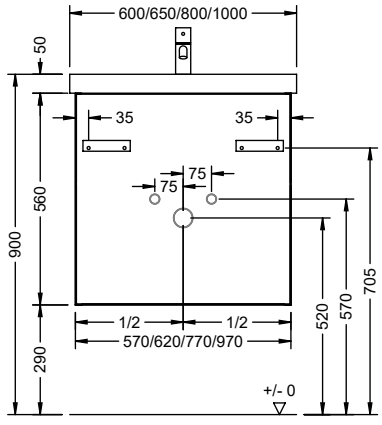

V3WZDA057-097

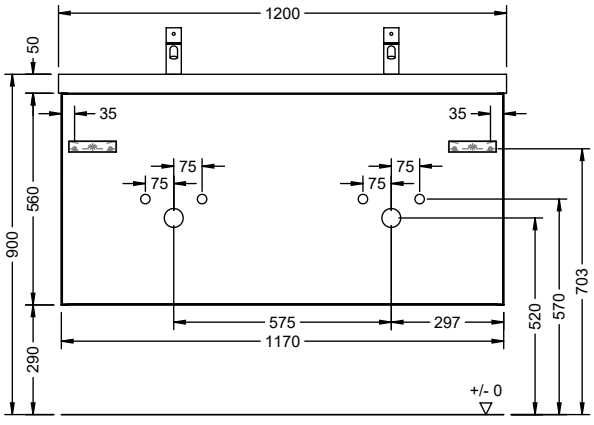

V3WZDA117

MONTAGEMASSE
FITTING INSTRUCTIONS // CÔTES DE FIXATION // MONTAGEVOORSCHRIFT // MISURE DI MONTAGGIO // УСТАНОВОЧНЫЕ РАЗМЕРЫ

GEBERIT ACANTO

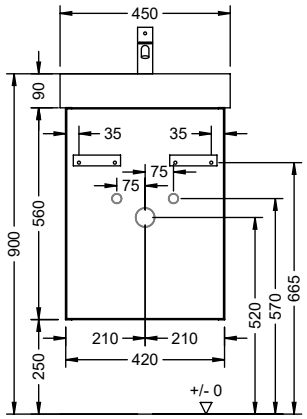

V3WZAD042

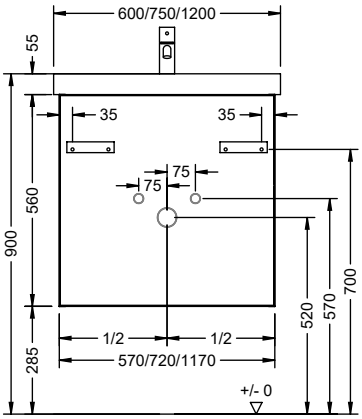

V3WYZJ057-071/
V3WYZK057-117

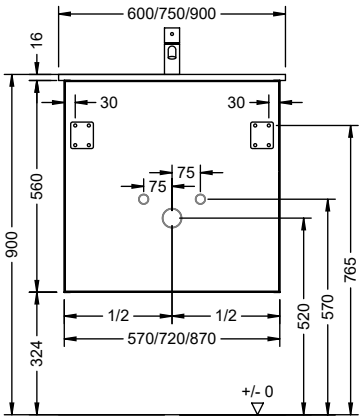

V3WYZG057-087

GEBERIT ACANTO

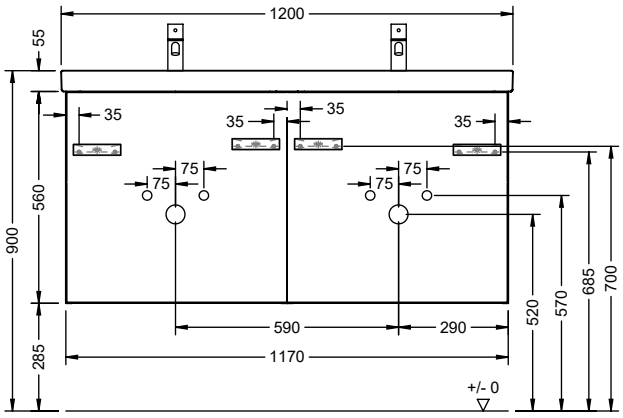

V3SHJS117

GEBERIT CALUNA

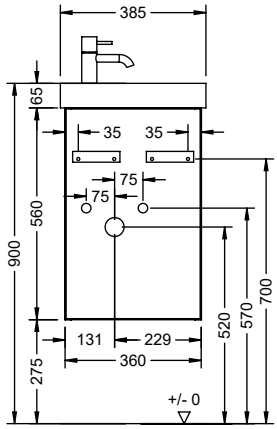

V3WZCZ036

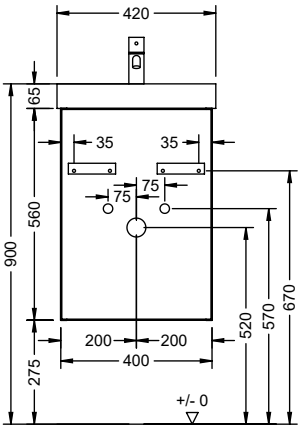

V3WZCX040

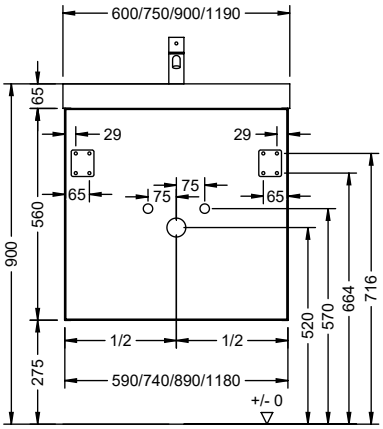

V3WZCY059-118

MONTAGEMASSE
FITTING INSTRUCTIONS // CÔTES DE FIXATION // MONTAGEVOORSCHRIFT // MISURE DI MONTAGGIO // УСТАНОВОЧНЫЕ РАЗМЕРЫ

GEBERIT CALUNA

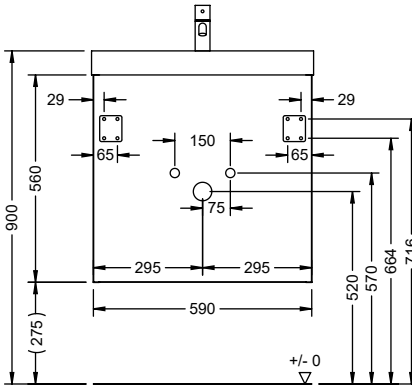

V3WZCY59_CA60

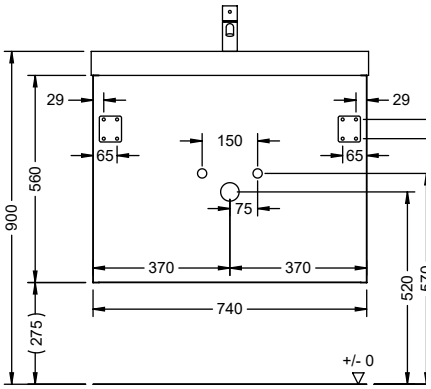

V3WZCY74_CA75

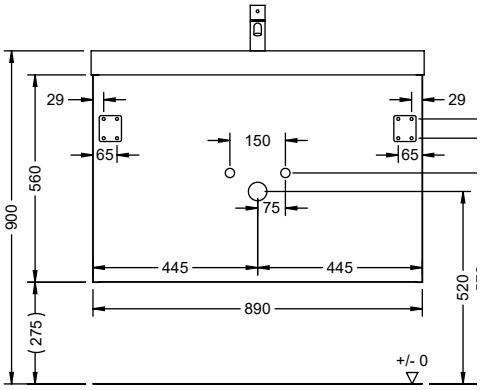

V3WZCY89_CA90

GEBERIT CALUNA

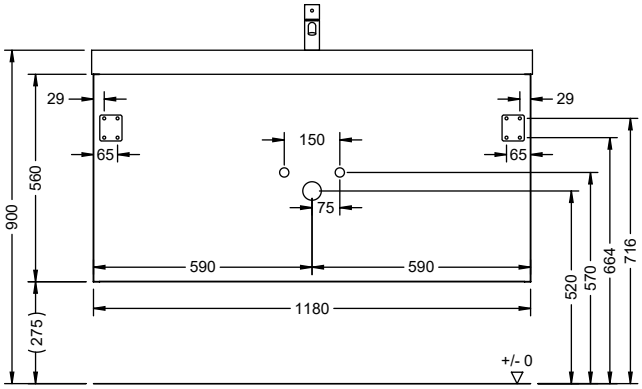

V3WZCY118_CA120

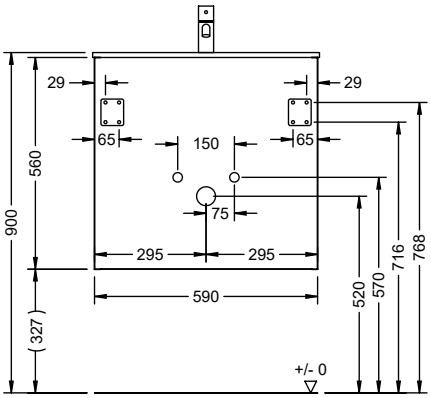

V3WZCY59_CAMWT60

GEBERIT CALUNA

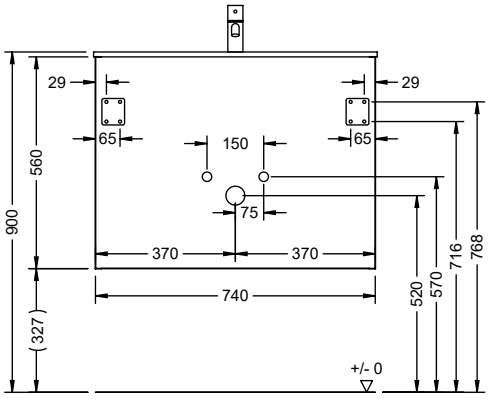

V3WZCY74_CAMWT75

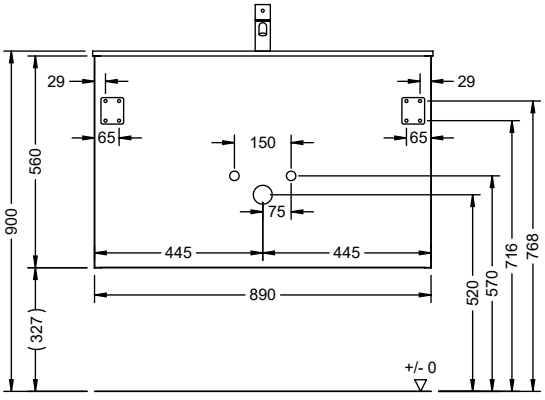

V3WZCY89_CAMWT90

GEBERIT CALUNA

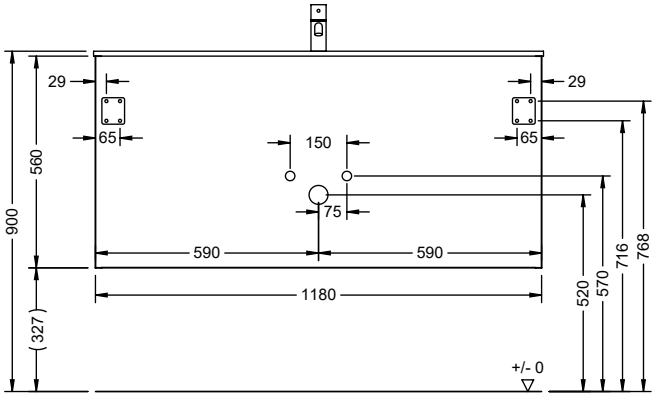

V3WZCY118_CAMWT120

MONTAGEMASSE
FITTING INSTRUCTIONS // CÔTES DE FIXATION // MONTAGEVOORSCHRIFT // MISURE DI MONTAGGIO // УСТАНОВОЧНЫЕ РАЗМЕРЫ

GEBERIT ICON

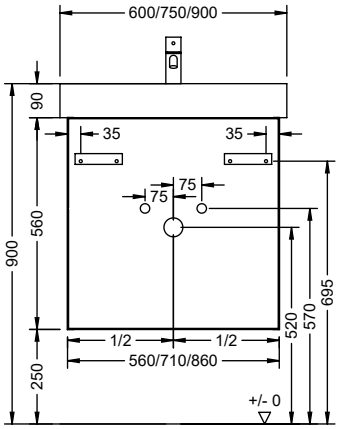

V3WYZN056-086

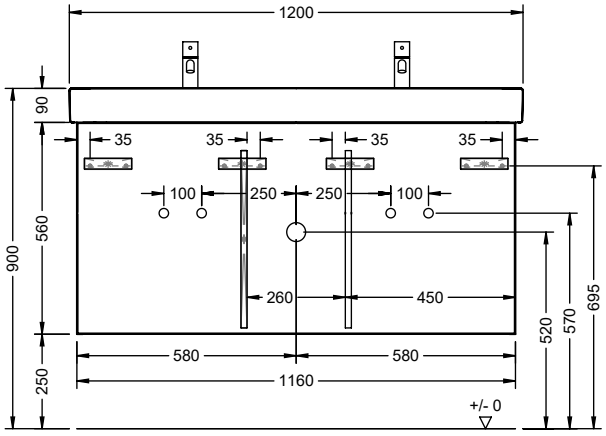

V3WYZN116

GEBERIT ICON

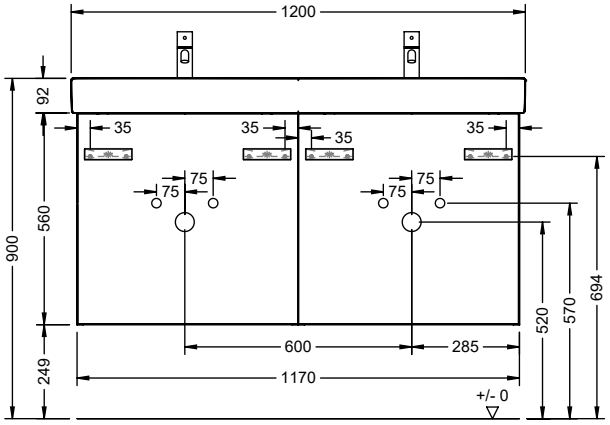

V3SHLE117

GEBERIT ICON LIGHT

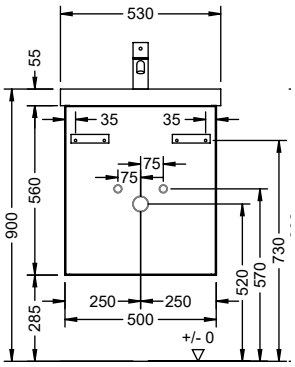

V3WZAV050

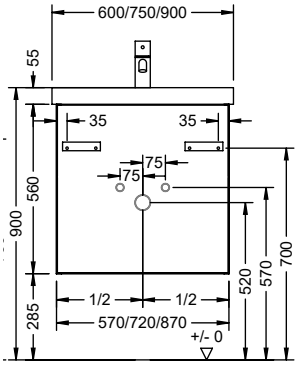

V3WYZO057-072/
V3WYZP057-087/
V3WYZQ072-087

GEBERIT ICON LIGHT

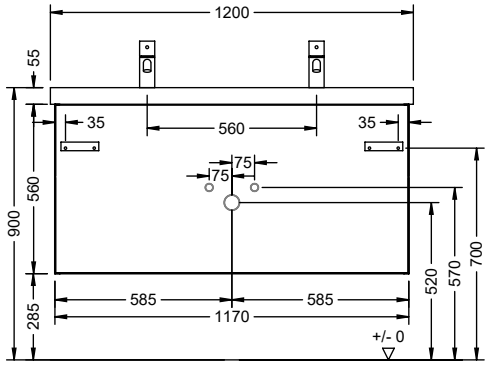

V3WYZP117

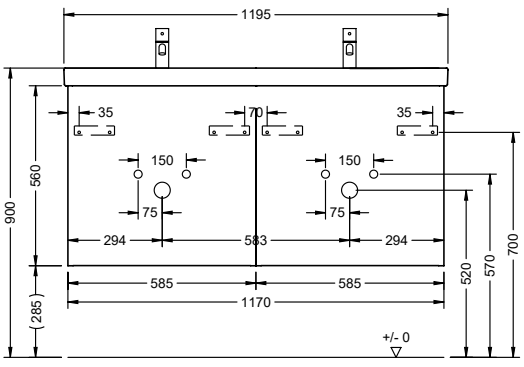

V3SHJT117

GEBERIT ONE

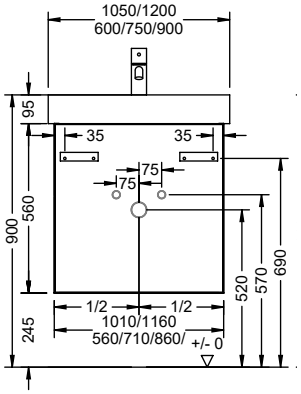

V3WYZB056-116

MONTAGEMASSE
FITTING INSTRUCTIONS // CÔTES DE FIXATION // MONTAGEVOORSCHRIFT // MISURE DI MONTAGGIO // УСТАНОВОЧНЫЕ РАЗМЕРЫ

GEBERIT RENOVA PLAN

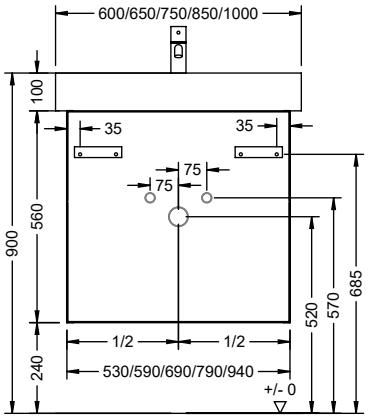

V3WZAR053/
V3WYZS059-094

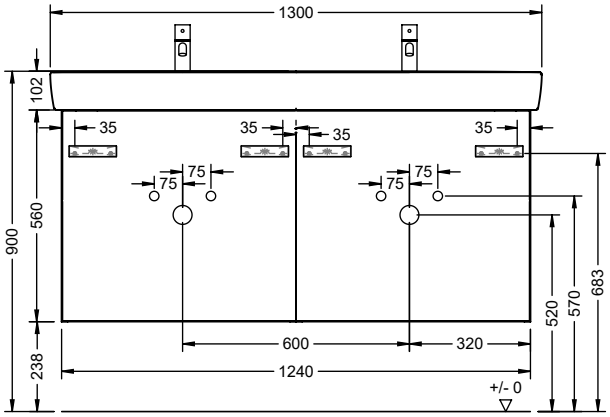

V3SHJU124

GEBERIT RENOVA PLAN

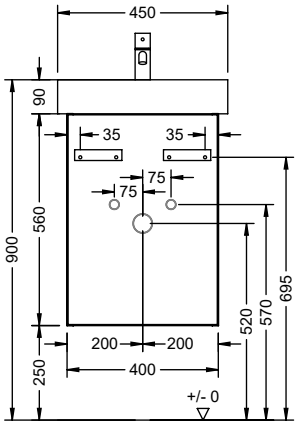

V3WZAJ040

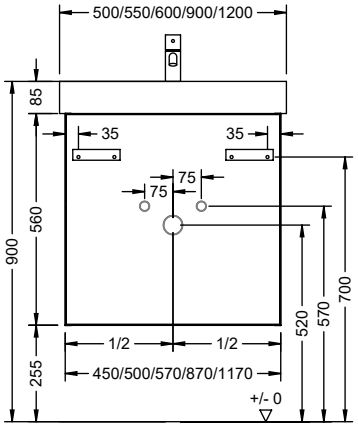

V3WYZC045-050/
V3WYZU056-086/
V3WYZW057-117

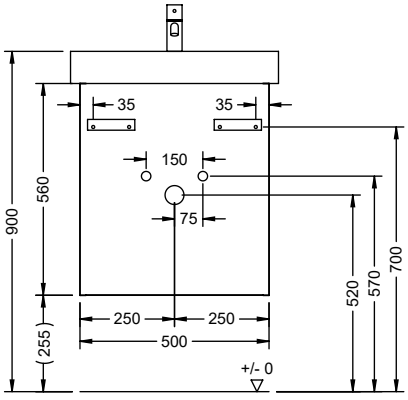

V3WYZC050

GEBERIT SMYLE SQUARE

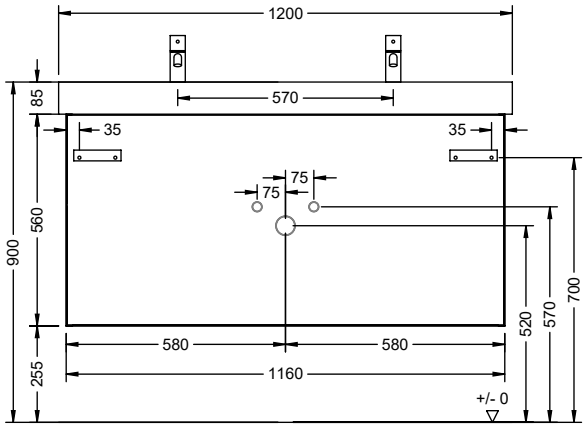

V3WYZU116

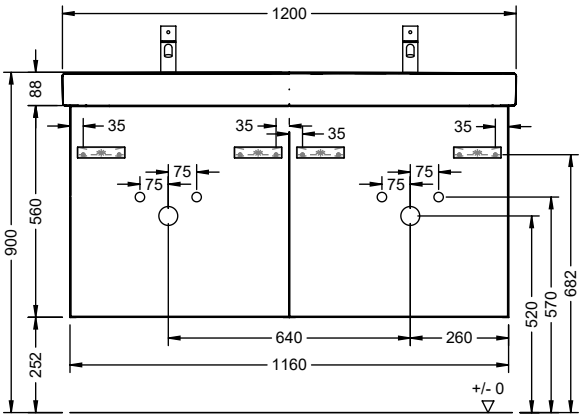

V3SHJV116

MONTAGEMASSE
FITTING INSTRUCTIONS // CÔTES DE FIXATION // MONTAGEVOORSCHRIFT // MISURE DI MONTAGGIO // УСТАНОВОЧНЫЕ РАЗМЕРЫ

GEBERIT XENO²

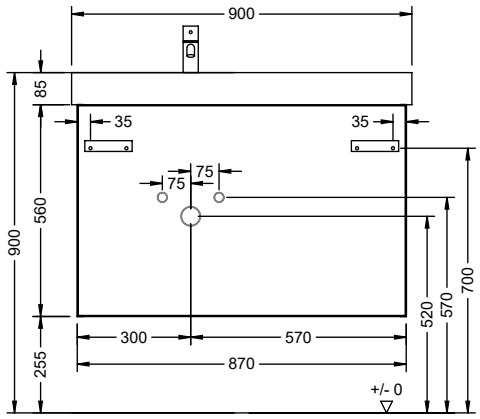

V3WYZX087

GLOBO FORTY3

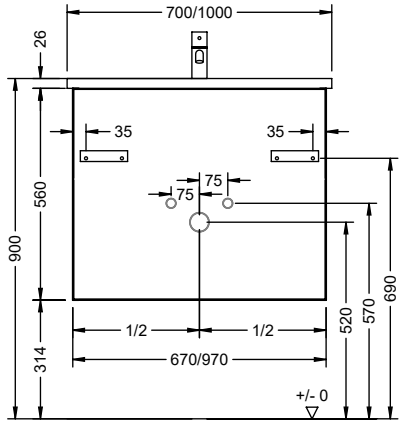

V3WYXP067-097

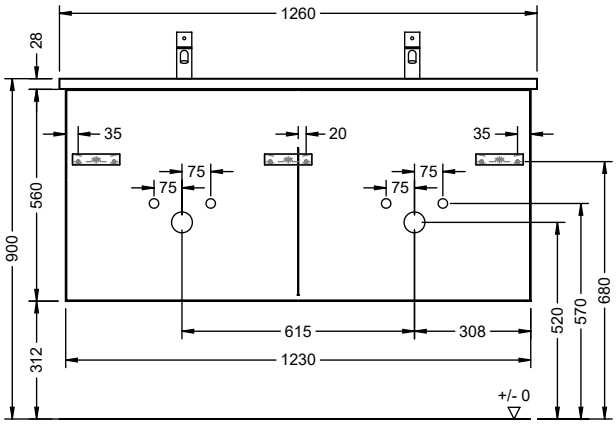

V3WYXQ123

GLOBO LELASTRE

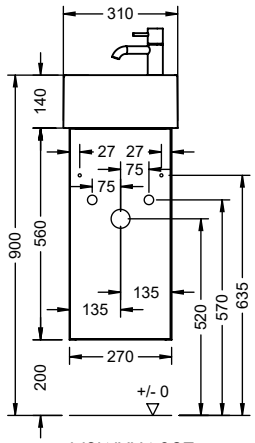

V3WYYA027

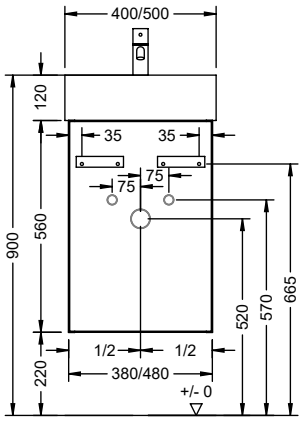

V3WYYB038-048

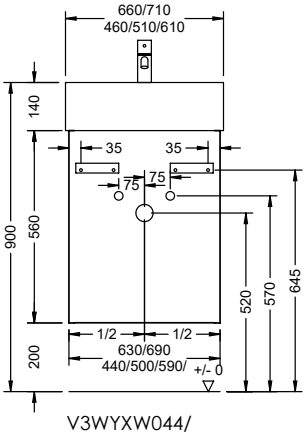

V3WYXW044/
V3WYYF050/
V3WYYC063
V3WYXX059-069

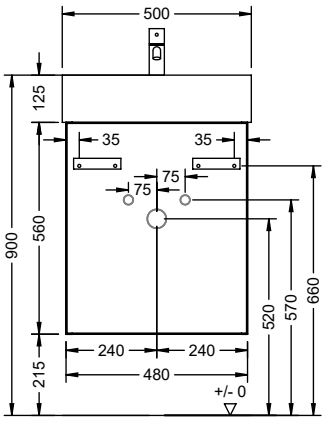

V3WYXU048

MONTAGEMASSE
FITTING INSTRUCTIONS // CÔTES DE FIXATION // MONTAGEVOORSCHRIFT // MISURE DI MONTAGGIO // УСТАНОВОЧНЫЕ РАЗМЕРЫ

GLOBO LELASTRE

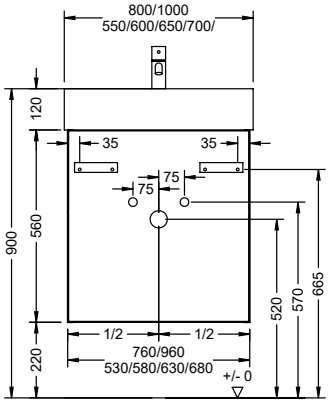

V3WYYG053/
V3WYXV058-078/
V3WYYD063-098

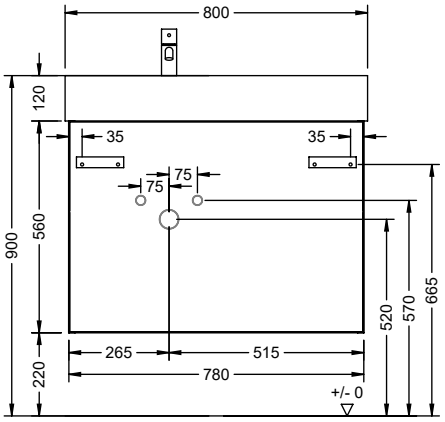

V3WYYE078

GLOBO LELASTRE

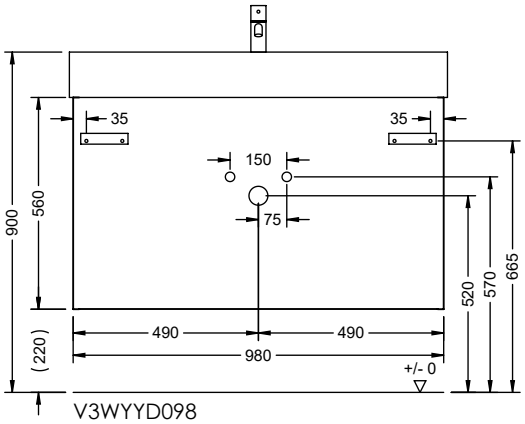

V3WYYD098

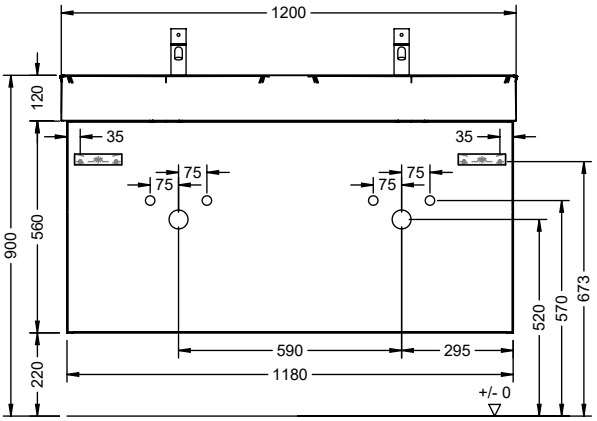

V3WYYD118

IDEAL STANDARD CONNECT AIR

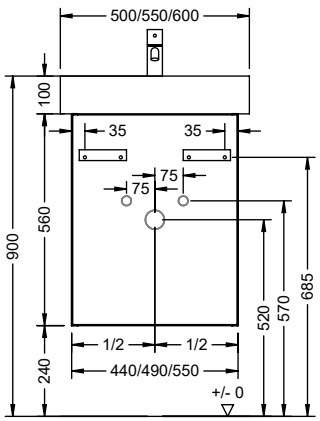

V3WZAG044/
V3WYZD049/
V3WZAF055

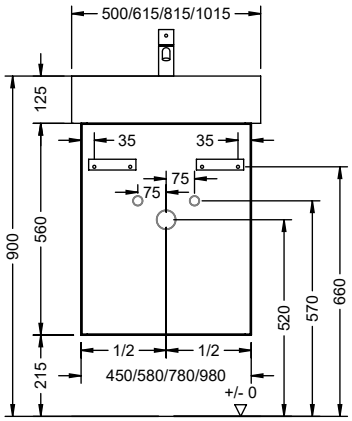

V3WZAQ045/
V3WZAP058-098

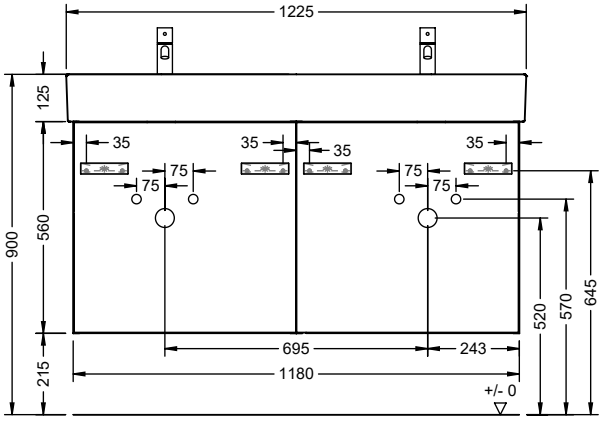

V3SHKB118

MONTAGEMASSE
FITTING INSTRUCTIONS // CÔTES DE FIXATION // MONTAGEVOORSCHRIFT // MISURE DI MONTAGGIO // УСТАНОВОЧНЫЕ РАЗМЕРЫ

IDEAL STANDARD STRADA

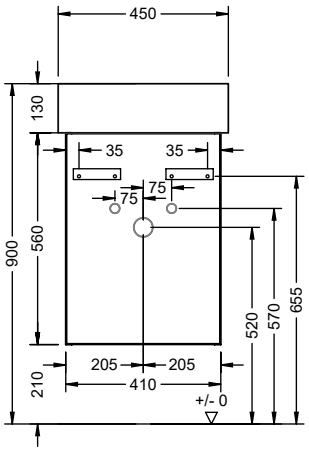

V3WZAH041

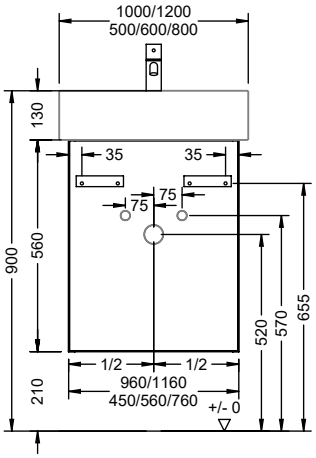

V3WZAS045/
V3WZAT056-116

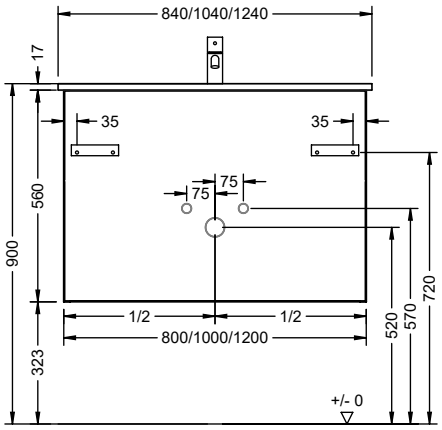

V3WYZH080-120

IDEAL STANDARD LA DOLCE VITA

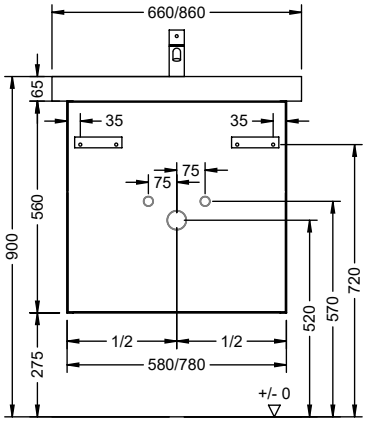

V3WZDB058-078

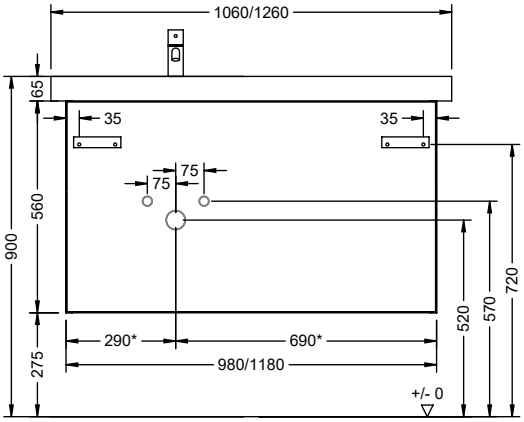

V3WZDC098-118

LAUFEN PRO A

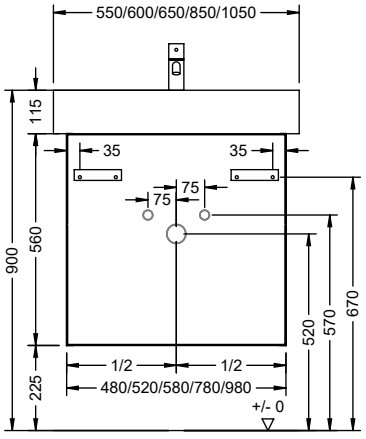

V3WYXR048-052/
V3WYYP058-098

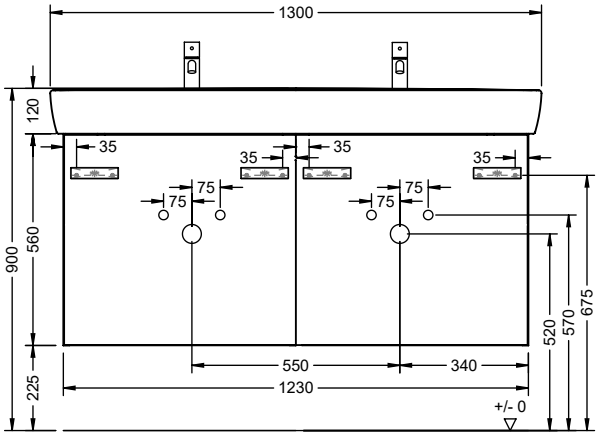

V3WYYP123

MONTAGEMASSE
FITTING INSTRUCTIONS // CÔTES DE FIXATION // MONTAGEVOORSCHRIFT // MISURE DI MONTAGGIO // УСТАНОВОЧНЫЕ РАЗМЕРЫ

LAUFEN PRO S

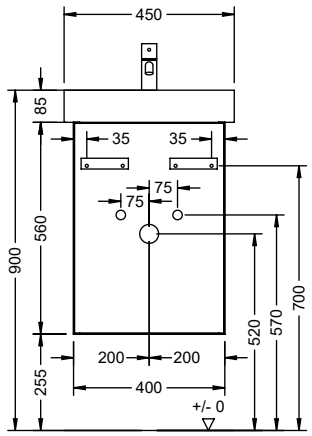

V3WZAX040

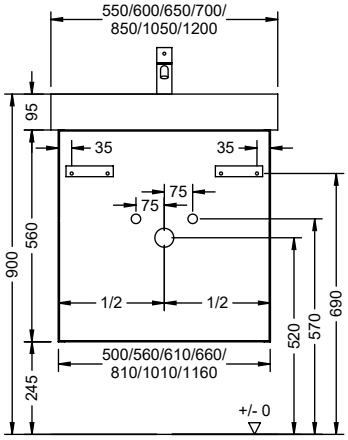

V3WYZF050/
V3WYZY056-116

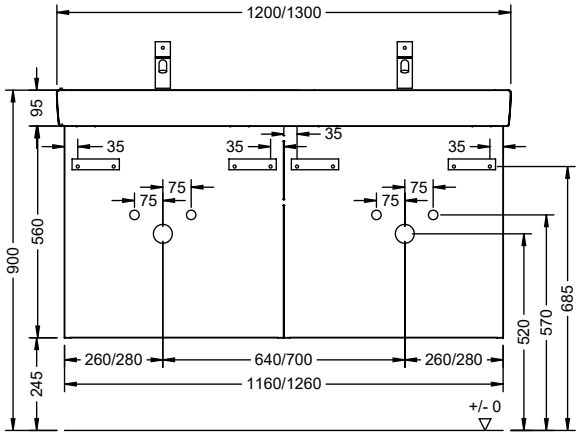

V3SHJW116-126

LAUFEN PRO X

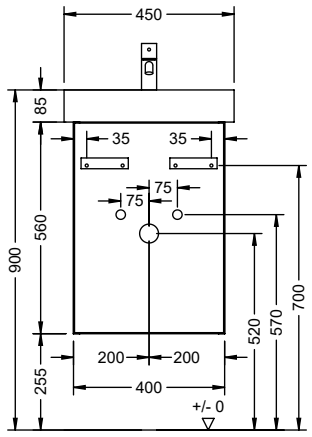

V3WZAX040

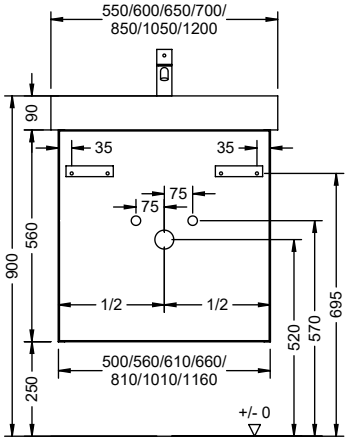

V3WYZF050/
V3WYZY056-116

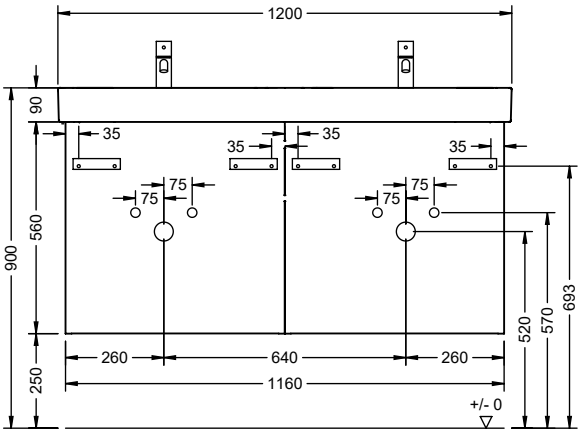

V3SHJW116

LAUFEN PARO / MEDA

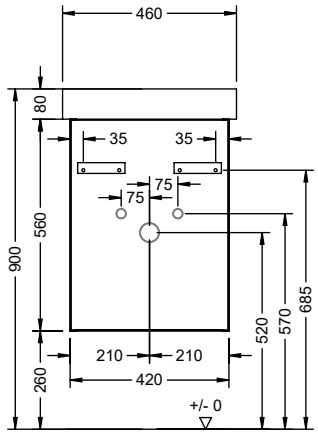

V3WZCQ042

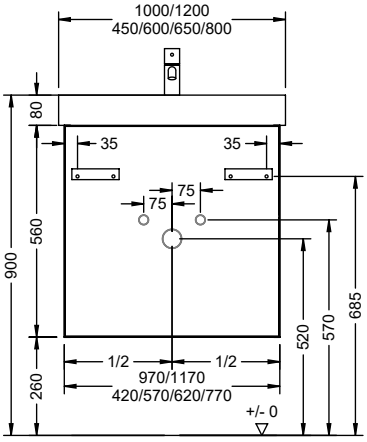

V3WZCR042/
V3WZCS057-117

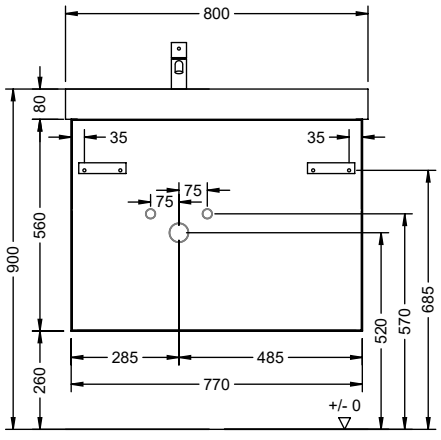

V3WZCU077

MONTAGEMASSE
FITTING INSTRUCTIONS // CÔTES DE FIXATION // MONTAGEVOORSCHRIFT // MISURE DI MONTAGGIO // УСТАНОВОЧНЫЕ РАЗМЕРЫ

LAUFEN PARO / MEDA

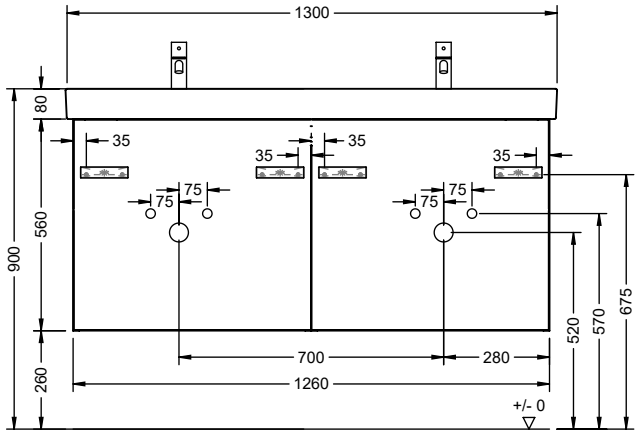

V3WZCT126

MONTAGEMASSE
FITTING INSTRUCTIONS // CÔTES DE FIXATION // MONTAGEVOORSCHRIFT // MISURE DI MONTAGGIO // УСТАНОВОЧНЫЕ РАЗМЕРЫ

LAUFEN LUA

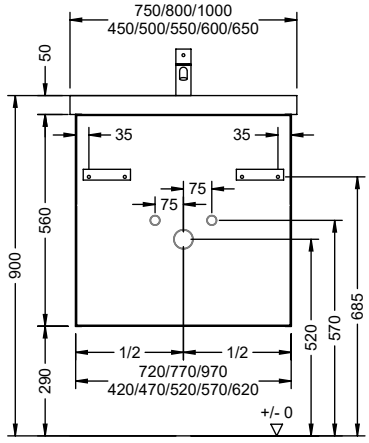

V3WZCN042-047/
V3WZCO052-097

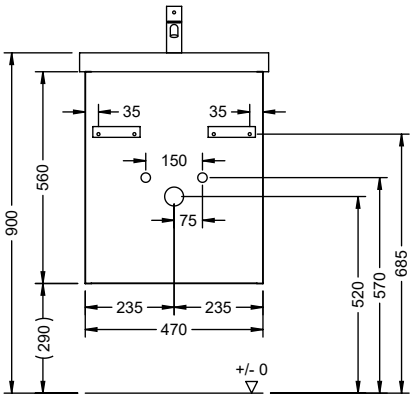

V3WZCN047

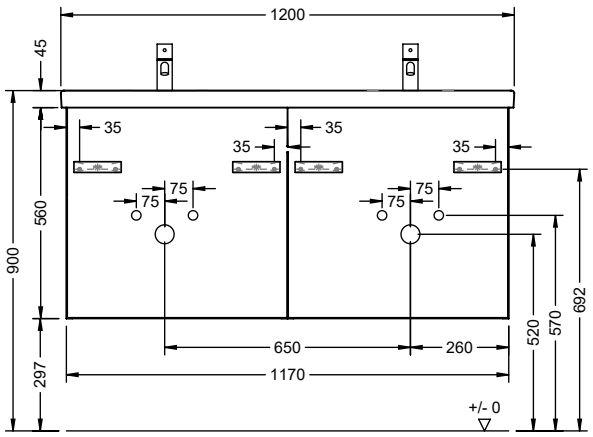

V3WZCP117

VILLEROY&BOCH COLLARO

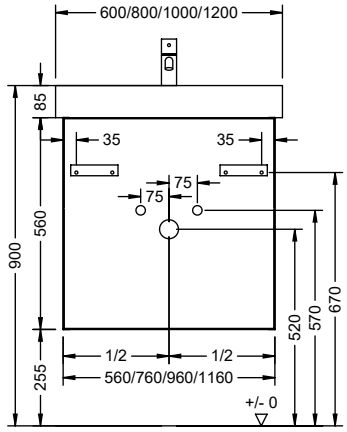

V3WZAE056-116

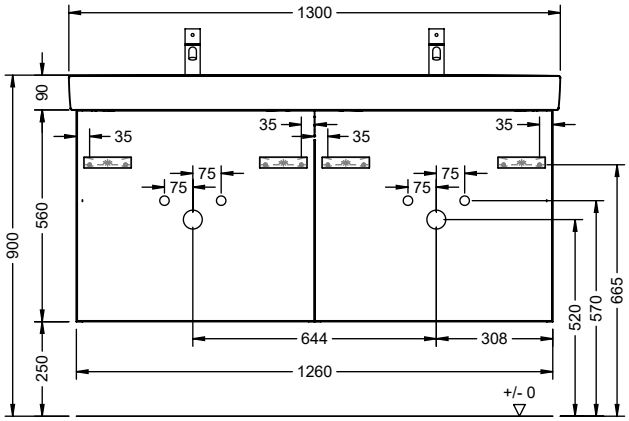

V3SHJZ126

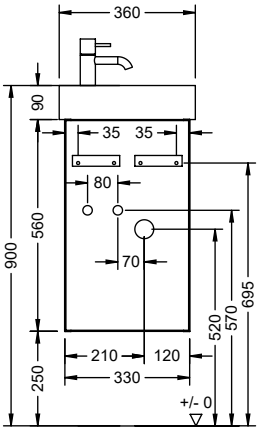

V3WYZI033

VILLEROY&BOCH COLLARO

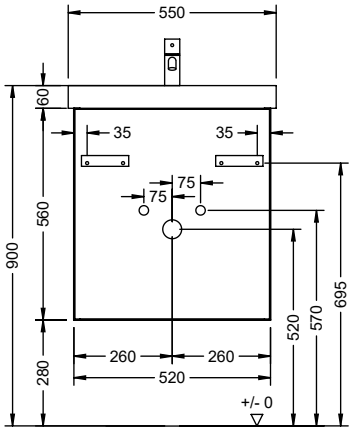

V3WZAN052

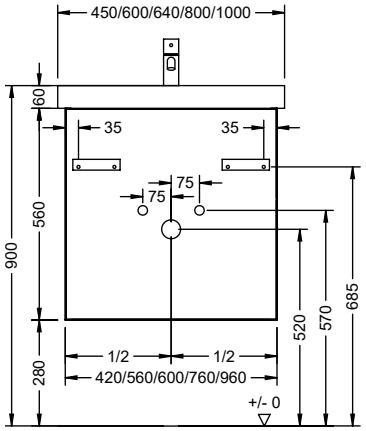

V3WYZE056-096
V3WZEH042

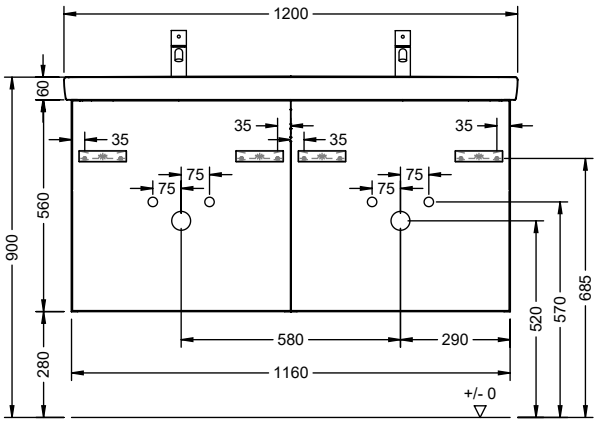

V3SHJR116

MONTAGEMASSE
FITTING INSTRUCTIONS // CÔTES DE FIXATION // MONTAGEVOORSCHRIFT // MISURE DI MONTAGGIO // УСТАНОВОЧНЫЕ РАЗМЕРЫ

VILLEROY&BOCH SUBWAY

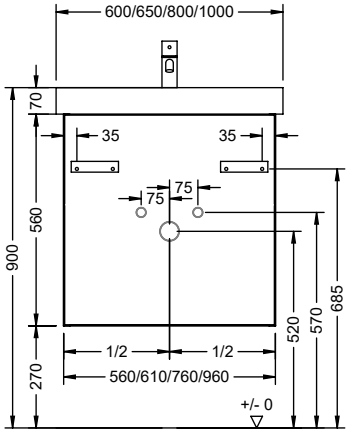

V3WZAK056-096

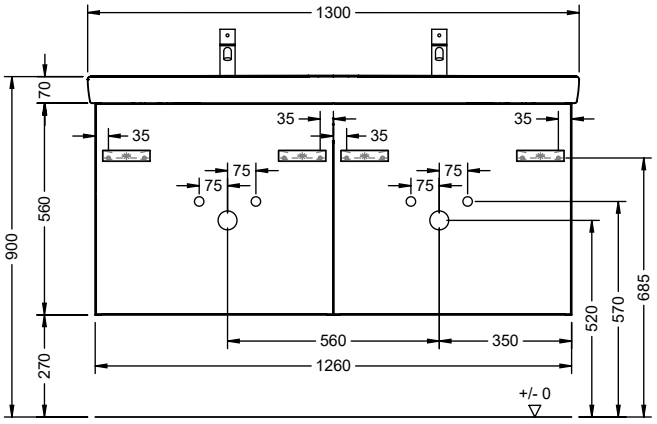

V3SHKA126

VILLEROY&BOCH SUBWAY

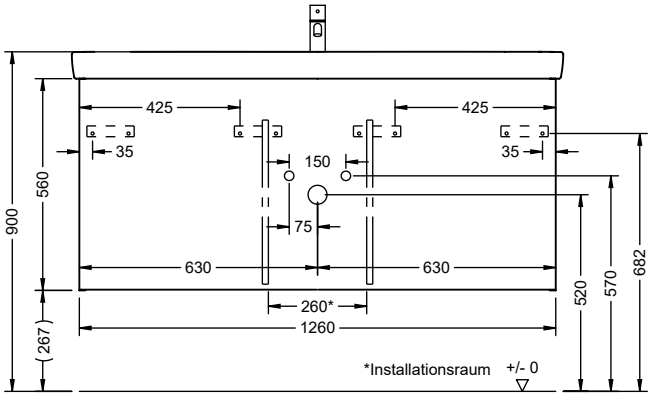

V3WZAL126

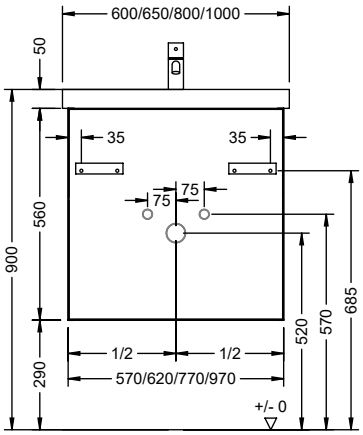

V3WZAU057-097

VILLEROY&BOCH SUBWAY

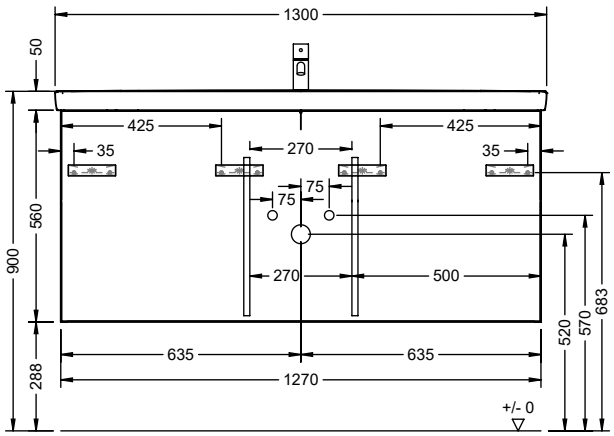

V3WZAU127

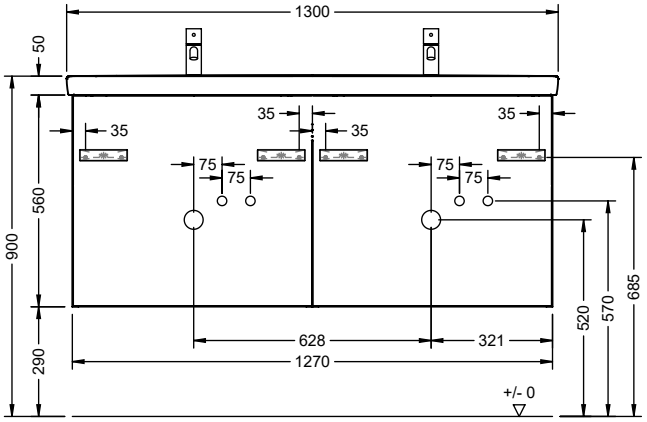

V3SHKC127

MONTAGEMASSE
FITTING INSTRUCTIONS // CÔTES DE FIXATION // MONTAGEVOORSCHRIFT // MISURE DI MONTAGGIO // УСТАНОВОЧНЫЕ РАЗМЕРЫ

VILLEROY&BOCH SUBWAY 2.0

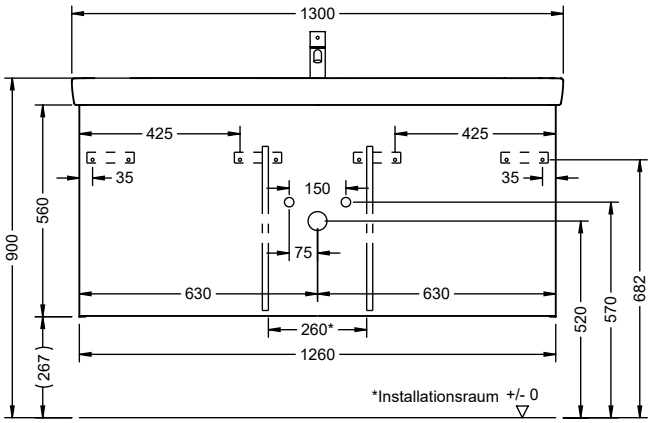

V3SHKA126

VILLEROY&BOCH VENTICELLO

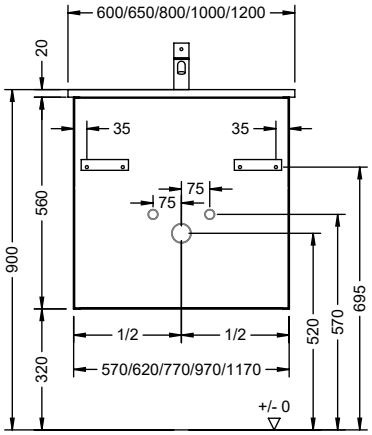

V3WZAW057-117

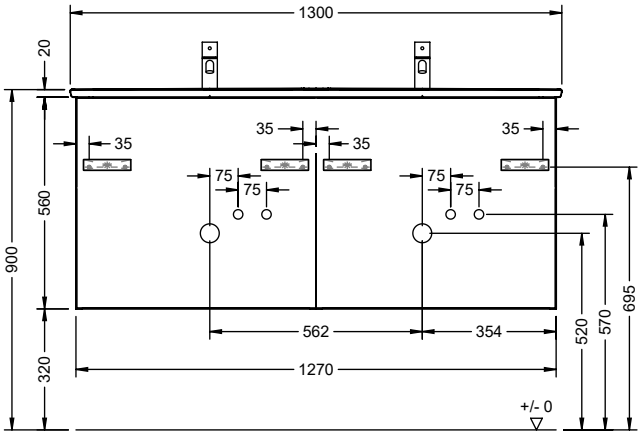

V3SHKD127

VILLEROY&BOCH SKYLA

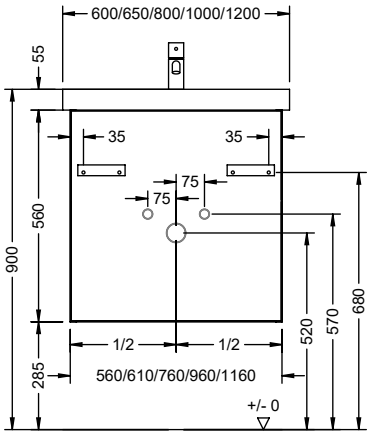

V3WZCV056-116

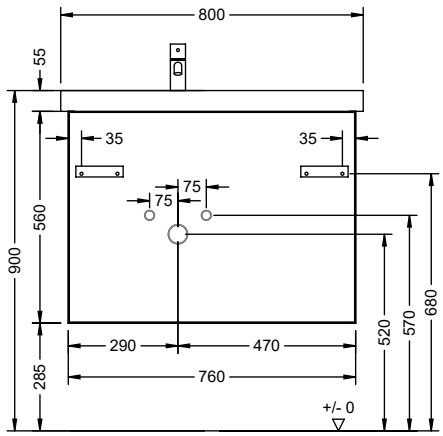

V3WZCW076

VILLEROY&BOCH SKYLA

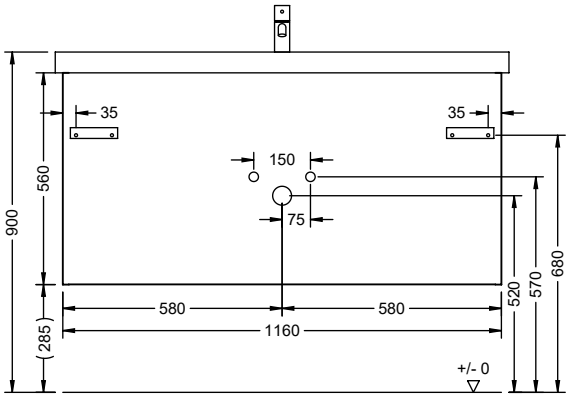

V3WZCV116

VILLEROY&BOCH MEMENTO

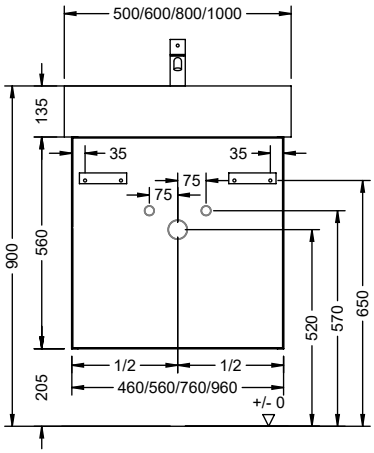

V3WZCK046/
V3WZCM056-096

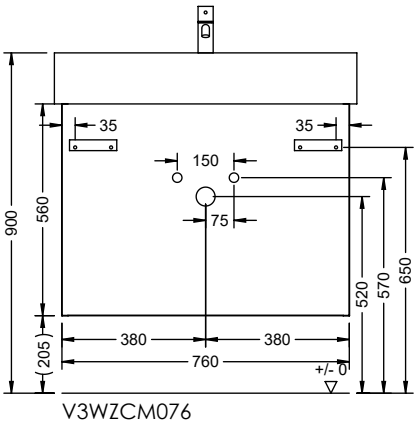

V3WZCM076

VILLEROY&BOCH MEMENTO

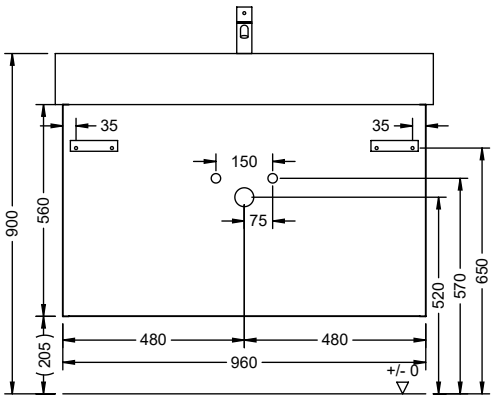

V3WZCM096

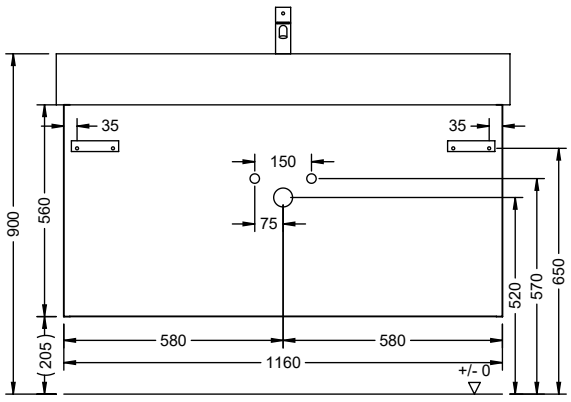

V3WZCM116

MONTAGEMASSE
FITTING INSTRUCTIONS // CÔTES DE FIXATION // MONTAGEVOORSCHRIFT // MISURE DI MONTAGGIO // УСТАНОВОЧНЫЕ РАЗМЕРЫ

VILLEROY&BOCH MEMENTO

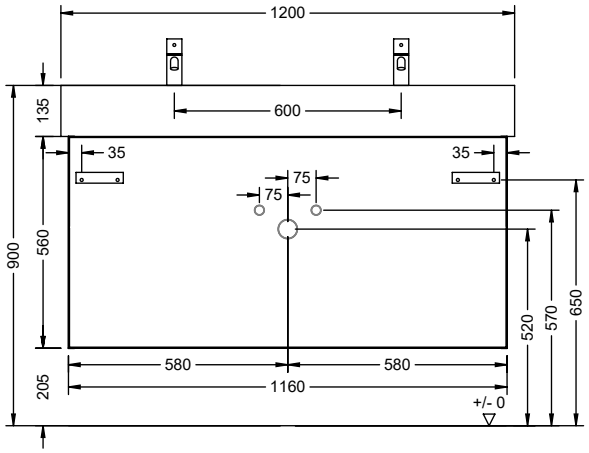

V3WZCM116

CLIVIA V2 CLE

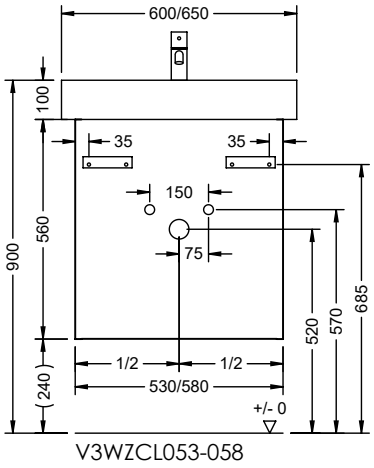

V3WZCL053-058

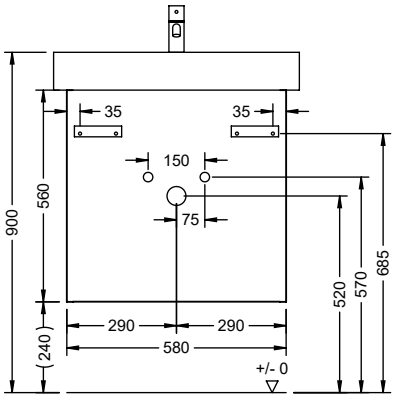

V3WZCL058

DE PFLEGEHINWEISE

Die Badmöbel sind für eine lange Lebensdauer im Badezimmer konzipiert. Um langjährige Freude an unseren Qualitätsprodukten zu haben, bitten wir Sie folgende Hinweise zu berücksichtigen:

1. **Die Installation einer Duschabtrennung ist zwingend vorgeschrieben, wenn die Möbel direkt an Wanne/Duschbereich anschließen**
2. **Nach dem Duschen/Baden ausreichend lüften (Fenster, Lüftung)**
3. **überströmendes Wasser vermeiden, bzw. sofort beseitigen**

Reinigung der Badmöbel, Spiegel und Glasflächen, Mineralguss, Keramik und HPL Compact:
Zur schonenden Reinigung von Holz-, Kunststoff-, HPL Compact-, Lack- und Keramikoberflächen empfehlen wir ein sauberes, weiches, feuchtes Tuch. (kein Mikrofasertuch!) Verschüttete Substanzen sollten sofort entfernt werden. Besonders hartnäckige Flecken (Fett, Kosmetik etc.) lassen sich ohne Rückstände mit 1%iger Seifenlauge oder Feinspülmittel entfernen. Anschließend Fläche trocken reiben. Es ist darauf zu achten, dass an den Rändern und Rückseiten keine Tropfenrückstände verbleiben. Grundsätzlich sind für die Pflege von Hochglanzoberflächen keine Scheuermittel und keine Pflegemittel, die alkoholhaltige Stoffe beinhalten, zu verwenden.

⚠ Hochglanzoberflächen härten nach dem Entfernen der Schutzfolie innerhalb von 3 Wochen vollständig aus. Bitte in diesem Zeitraum besonders vorsichtig behandeln und nicht reinigen oder abwischen.

Bei stärkerer Verschmutzung von Mineralguss glänzend, Keramik oder Glas verwenden Sie bitte einen milden Flüssigreiniger (ohne Alkohol und Scheuermilch), z.B. Essigreiniger von Frosch und warmes Wasser. Beim Mineralguss mit matter Oberfläche lassen sich stärkere Verschmutzungen mit Wasser und Scheuermilch (keine säurehaltigen Mittel wie z.B. Essigreiniger) gut reinigen. Bitte achten Sie darauf, dass die Wassertemperatur 65°C nicht übersteigt. Vermeiden Sie, dass diese hochwertigen Materialien mit harten und kantigen Gegenständen in Berührung kommen. Keine heißen Gegenstände auf die Platten stellen! Um den Glanz der Mineralgussoberfläche zu erhalten, empfehlen wir von Zeit zu Zeit hochwertige Autopolitur aufzutragen und nachzupolieren, z.B. SONAX Xtreme Polish & Wax 2 Hybrid NPT (dies gilt nicht für matte Mineralgussoberflächen).

DE SICHERHEITSHINWEISE

BESTIMMUNGSGEMÄSSE VERWENDUNG
Die Badmöbel und deren technische Einrichtung wurden für den Gebrauch in Badezimmern im nicht gewerblichen Bereich zur Aufbewahrung von handelsüblichen Badutensilien für die Körperpflege und Körperhygiene hergestellt. Sie sind ausschließlich für diesen Zweck bestimmt. Jede andere Verwendung gilt als nicht bestimmungsgemäß und kann zu Sachschäden oder sogar zu Personenschäden führen. Eltern müssen dafür sorgen, dass ihre Kinder das Badezimmer nie unbeaufsichtigt benutzen und nicht als Spielplatz missbrauchen, da die Verwendung von elektrischen Geräten, Wasser und beweglichen Möbelelementen zu Sachschäden
oder sogar zu Personenschäden führen kann.

ALS NICHT BESTIMMUNGSGEMÄSS GILT INSBESONDERE
- die Überfüllung und Überlastung der Möbel und Waschtische
- das Sitzen, Klettern und Stehen auf den Möbeln und Waschtischen
- die Anbringung insbesondere elektrischen Zubehörs anderer Hersteller

Es wird keine Haftung übernommen für Schäden, die durch nicht bestimmungsgemäßen Gebrauch entstehen.

HINWEISE ZUM TÄGLICHEN GEBRAUCH
Um eine hohe Lebensdauer Ihrer Badmöbel, des Waschtisches, des Spiegels oder Spiegelschrankes zu gewährleisten, beachten sie bitte die folgenden Hinweise
- Achten Sie auf ausreichende Lüftung und Trocknung im Badezimmer, insbesondere nach dem Duschen oder Baden. Bei dauerhaft feuchten Wänden drohen Schimmelpilz, Stockflecken und Materialschäden.
- Bitte keine feuchten Handtücher/Wäsche in den Schränken aufbewahren. Stoffkorb feucht abwischbar.
- Vermeiden sie dauerhafte Wassereinwirkung. Stehendes und überströmendes Wasser auf der Oberfläche der Badmöbel und des Waschtisches muss umgehend beseitigt werden.
- Wenn die Badmöbel direkt an den Wannen- oder Duschbereich anschließen muss die Installation einer Duschabtrennung erfolgen.
- Schützen Sie die edlen hochwertigen Möbel- und Mineralgussoberflächen, sowie Spiegel- und Glasflächen vor extremer Lichteinwirkung sowie schweren, scharfkantigen, kratzenden und heißen, ätzenden und säurehaltigen Gegenständen. Unschöne Farbveränderungen, Druckstellen, Ränder oder Kratzer wären die Folge. Leichte Farbveränderungen sind bei allen Materialien im Laufe der Jahre unvermeidbar.
- Gebrauchte Handtücher dürfen wegen der Feuchtigkeit und des Gewichtes nicht an die Möbeltüren gehängt werden.
- Entfernen Sie auftretende Verschmutzungen möglichst sofort mit einem weichen feuchten Tuch und handwarmen Wasser. Oft sind dann keine Reinigungsmittel nötig. Anschließend trocken nachreiben.
- Verschüttete aggressive Substanzen müssen sofort entfernt werden. Nicht eindringen lassen!
- Verwenden Sie keine aggressiven Reinigungs- und Desinfektionsmittel mit Alkohol oder Scheuermilch und kein Mikrofasertuch.
- Um einen Schaden durch Reinigungs- und Desinfektionsmittel an der Oberfläche vorzubeugen, müssen die Herstellerhinweise des Mittels berücksichtigt werden. An einer unauffälligen Stelle, mit geringer Menge und kurzer Einwirkungszeit des Mittels kann die Verträglichkeit eigenverantwortlich geprüft werden.
- Keine offenen WC- und Rohrreiniger, Nagellackentferner usw. im Möbel oder Spiegelschrank aufbewahren.
- Die Wassertemperatur darf auf der Mineralgussoberfläche 65 Grad nicht überschreiten.

GEFAHRENHINWEISE
- Es dürfen keine Personen auf sämtliche Möbel, Waschtischen oder Konsolenplatten sitzen oder stehen, ebenso, sich nicht an Türen, Klappen oder Auszüge hängen.
- Beim Aus- und Einhängen müssen die Türen, Auszüge und Schubkästen unten gut festgehalten werden, damit sie nicht herunterfallen.
- Leuchtstoffmittel vor dem Austausch erkalten lassen.
- Leuchtmittel nicht zu fest drücken. Sie könnten sonst zu scharfkantigen Glassplittern zerbrechen.
- Nicht in die Fassung greifen. (Achtung Stromschlag!)
- Möbel mit elektrischen Installationen vor Spritzwasser schützen.
- Stecker nur mit Gegendruck aus der Dose ziehen.
- Türen nur bis zum Anschlag öffnen und nicht überdehnen.
- Keine Gegenstände auf die Energiebox legen.
- Aufbewahrte Medikamente und Reinigungsmittel vor Kindern schützen.
- Die Montage und Demontage von Möbeln und Möbelteilen darf nur von einem autorisierten Fachbetrieb durchgeführt werden.
- Alle Möbelteile mit Elektroinstallation dürfen nur durch einen Elektrofachmann unter Berücksichtigung der im Land geltenden Normen angeschlossen und ausgetauscht werden.

EN CARE INSTRUCTIONS

The bathroom furniture is design for a long service life in the bathroom. We ask that you follow the instructions below to ensure that you can enjoy our high quality products for many years:

1. **The installation of a shower wall is essential if the furniture is installed directly next to the tub/shower area**
2. **Ensure sufficient ventilation (windows, ventilator)**
3. **Avoid or immediately mop up overflowing water**

Cleaning the bathroom furniture, mirrors and glass surfaces, mineral cast, ceramic and HPL compact:
We recommend a clean, soft, damp cloth (no microfiber cloth!) for gently cleaning wood, plastic, HPL compact, painted and ceramic surfaces. Particularly stubborn stains (oils, cosmetics etc.) should be removed immediately. This can be done without residue using 1% soapy water or fine washing-up liquid. Then rub the surface dry. Take care that no droplets of residue remain on the edges and backs. No scouring agents or care products containing alcoholic substances should be used to clean high gloss surfaces.


High gloss surfaces are fully hardened within three weeks of the protective film being removed. Please treat them with particular care during this period and do not clean or wipe them.

In the case of heavy soiling on mineral cast, ceramic, HPL compact or glass, please use a mild liquid cleaner (without alcohol or cream cleaner) such as the vinegar-based cleaner from Frosch, with warm water. Mineral cast with a matte surface can be cleaned effectively with water and scouring cream (do not use acidic agents such as vinegar-based cleaners) to remove stubborn stains. Please ensure that the water is not hotter than 65°C. Do not allow these premium materials to come into contact with hard or sharp-edged objects. Do not place hot objects on the plates! In order to retain the sheen of the mineral cast surface, we recommend applying a high quality car polish such as SONAX Xtreme Polish & Wax 2 Hybrid NPT and polishing it from time to time.

EN SAFETY PRECAUTIONS AND CARE INSTRUCTIONS

PROPER USE
The bathroom furnishings from burgbad and their technical equipment were produced for use in bathrooms in non-commercial areas and for storage of standard bathroom utensils for personal care and personal hygiene. They are intended exclusively for this purpose. Any other type of use is not intended and can lead to property damage or even personal injury. Parents are responsible for ensuring that children do not use the bathroom without supervision and do not misuse it as a play place, because use of electrical equipment, water and moving furniture elements can lead to damage or even personal injury.

IN PARTICULAR, THE FOLLOWING TYPES OF USE ARE NOT INTENDED:
- Overfi lling or overloading the furniture, sink, tubs or shower stalls
- Sitting, climbing or standing on the furniture or sinks
- Attaching electrical accessories, particularly accessories from other manufacturers

We cannot assume any liability for damage resulting for use other than intended.

INSTRUCTIONS FOR DAILY USE AND CARE
To ensure the maximum service life for your bathroom furnishings, sink, bath tub, countertop, mirror or mirror cabinet, please observe the following instructions for daily use.
- Provide for sufficient ventilation and drying in the bathroom, particularly after showering or bathing. Continuously moist walls can result in mold, mildew and material damage
- Please do not store damp towels/linen in the cupboards. Fabric basket can be wiped with a damp cloth.
- Avoid continuous effects of water. Any water standing or overflowing on the surface of the bathroom furniture and sink must be cleaned up immediately.
- If your bathroom furniture is positioned immediately next to the tub or shower area, install a shower divider.
- Protect the precious, high quality furniture and molded mineral surfaces as well as mirror and glass surfaces from extreme effects of light as well as heavy, sharp-edged, scratching and hot, etching and acidic objects. Unattractive changes to the colour, dents, edge arks or scratches could otherwise result. Slight changes to the colour are unavoidable on all materials in the course of years.
- Do not hang used towels on the furniture doors due to the moisture and weight.
- Remove any soil as quickly as possible with a soft, moist cloth and lukewarm water. Cleaning agents are frequently not required in such cases. Then, rub dry. Particularly stubborn stains (oils, cosmetics etc.) should be removed immediately. This can be done without residue using 1% soapy water or fine washing-up liquid. Take care that no droplets of residue remain on the edges and backs. No scouring agents or care products containing alcoholic substances should be used to clean high gloss surfaces.
- Remove spilled aggressive substances immediately. Do not allow them to soak in!
- Do not use aggressive cleaning and disinfecting agents with alcohol, spirit or scouring agents and do not use a microfibre cloth.
- To prevent damage to the surface caused by cleaning agents and disinfectants, the manufacturer's instructions for the agent must be observed. You can test the compatibility of the agent yourself on an inconspicuous spot, with a small amount and a short exposure time.
- Do not keep open toilet- or drain cleaner, fingernail polish remover, etc. in the furniture or mirror cabinet.
- When using and cleaning washbasins, the water temperature should not exceed 65 °C.

DANGER WARNINGS
- No standing or sitting is allowed on any furniture, washbasins or console tops, and no hanging is allowed on doors or drawers.
- When removing and installing, hold the doors, pullouts and drawers tightly at the bottom to prevent them from falling.
- Allow bulbs to cool down before replacing.
- Do not press bulbs too hard. Otherwise, they could break, thereby forming glass splinters with sharp edges.
- Never reach into the socket (Caution: Electric shock!)
- Protect furniture with electrical equipment against splashing water.
- Disconnect plugs only while holding the socket by pressing in the opposite direction.
- Open doors only to stop; do not over-extend.
- Do not place any objects on the power supply box.
- Keep stored medicines and cleaning agents away from children.
- Ensure that assembly and disassembly of the furniture and furniture parts is accomplished only by an authorized company.
- All furniture parts with electric should be installed and connected only by an approved electrican according to national standards.

FR INTRUCTIONS D'ENTRETIEN

Les meubles sont conçus pour être utilisés pendant de longues années dans les salles de bain. Afin de profiter pleinement et durablement de la qualité de nos produits, veuillez suivre les recommandations suivantes:

1. **Installation impérative d'un pare-douche lorsque le meuble est en contact direct avec le bac à douche ou la baignoire.**
2. **Assurer une aération suffisante (fenêtre, système de ventilation)**
3. **Éviter les projections d'eau ou sécher immédiatement la zone aspergée.**

Nettoyage des meubles de salle de bain, des miroirs et des surfaces miroirs, des vasques en résine, HPL compact ou en céramique:
Pour un entretien respectueux des surfaces en bois, en plastique, en HPL compact, en céramique ou laquées, nous vous recommandons d'utiliser un chiffon doux, humide et propre. (Jamais de tissu en microfibres !) Retirer immédiatement les tâches tenaces (résidus gras, cosmétiques, etc.) et éliminer tout résidu avec une infime quantité (1 %) de lessive ou de produit à vaisselle doux. Essuyer ensuite la surface jusqu'à ce qu'elle soit sèche. Vérifier qu'aucune trace de goutte ne reste sur les bords ou sur les panneaux arrière. D'une manière générale, éviter l'emploi de crèmes à récurer ou de produits d'entretien contenant de l'alcool sur les surfaces laquées.

⚠ Le durcissement complet des surfaces brillantes intervient dans les 3 semaines qui suivent le retrait du film protecteur. Pendant ce laps de temps, traiter le meuble avec la plus grande précaution et éviter de le nettoyer ou de l'essuyer.

Si les surfaces en résine, en HPL compact, en céramique ou les vitres sont particulièrement encrassées, utiliser un produit d'entretien liquide (sans alcool et sans crème à récurer), par ex. Les salissures importantes sur les surfaces minérales mates peuvent être facilement nettoyées à l'eau et avec un produit abrasif (pas de produits acides tels que le vinaigre). le nettoyant au vinaigre de Frosch et de l'eau tiède. Veiller à ce que la température de l'eau ne dépasse pas 65°C. Éviter de mettre en contact les surfaces composées de matériaux de qualité supérieure avec des objets durs et pointus. Ne pas poser d'objets chauds ou brûlants sur le plateau du meuble sous vasque! Afin de prolonger la brillance des surfaces laquées, nous vous recommandons d'appliquer de temps en temps un peu de polish pour auto (par ex. SONAX Xtreme Polish & Wax 2 Hybrid NPT) et de lustrer la surface.

FR CONSIGNES DE SÉCURITÉ ET INSTRUCTIONS D'ENTRETIEN

UTILISATION CONFORME
Les meubles de salles de bains de burgbad et leur équipement technique ont été conçus pour une utilisation dans des salles de bains privées et ils sont exclusivement destinés au rangement d'articles de bain pour soins personnells et l'hygiène personnelle usuels. Toute autre utilisation dépassant ce cadre est considérée comme étant non conforme et peut entraîner des dommages matériels ou même des blessures. Les parents doivent s'assurer que leurs enfants ne sont jamais dans la salle de bains sans surveillance et qu'ils ne peuvent pas l'utiliser comme terrain de jeux étant donné que les appareils électriques, l'eau et les éléments mobiles des meubles peuvent être la source de dommages matériels ou corporels.

PAR UTILISATION NON CONFORME, ON ENTEND SURTOUT
- un remplissage exagéré et une surcharge des meubles, sous-vasques, plans de toilette, baignoires et receveurs de douche
- le fait de s'asseoir, de grimper et de se mettre debout sur les meubles et plans de toilette
- le montage d'accessoires surtout électriques d'autres constructeurs

Nous déclinons toute responsabilité pour les dommages dus à une utilisation non conforme.

INFORMATIONS POUR L'UTILISATION QUOTIDIENNE ET D'ENTRETIEN Afin d'augmenter au maximum la durée de vie de vos meubles de salle de bains, de vos plans de toilette, de votre baignoire et de plateau, de votre miroir ou de votre armoire de toilette, veuillez observer les informations suivantes pour l'utilisation quotidienne:
- Veillez à ce que votre salle de bains soit suffisamment aérée et séchée après vous être douché ou baigné. En effet, si les murs sont longtemps humides, vous risquez des moisissures, traces de champignons et dommages matériels.
- Veuillez ne pas ranger de serviettes/linge humides dans les armoires. Panier en tissu essuyable avec un chiffon humide.
- Evitez la présence permanente d'eau. Les flaques et/ou l'eau stagnant sur la surface du mobilier de bain et le plan de toilette doivent être tout de suite éliminés.
- Si les meubles de salle de bains sont placés directement à côté de la baignoire ou du receveur de douche, vous devrez installer une cloison de douche.
- Protéger les meubles précieux, de haute qualité et les surfaces en pierre de synthèse, en miroir ou encore en verre, contre les effets extrêmes de la lumière, contre les objets lourds présentant des arrêtes vives qui risquent de provoquer des rayures et contre les substances chaudes, caustiques ou acides. Ceci afin d'éviter des décolorations, bosses, rayures et autres dégradations. Une légère modification de la couleur au fil des ans est inévitable pour toutes les matières.
- Du fait de l'humidité et de leur poids, les serviettes utilisées ne doivent pas être suspendues aux portes ouvertes des meubles.
- Si vous constatez des salissures, veuillez les enlever immédiatement, dans la mesure du possible, au moyen d'un chiffon doux et humide et à l'eau tiède. Dans la plupart des cas, cela permettra de renoncer aux nettoyants. Après quoi, essuyez la surface pour bien la sécher. Retirer immédiatement les tâches tenaces (résidus gras, cosmétiques, etc.) et éliminer tout résidu avec une infi me quantité (1 %) de lessive ou de produit à vaisselle doux. Vérifier qu'aucune trace de goutte ne reste sur les bords ou sur les panneaux arrière.
- Les substances agressives doivent être immédiatement éliminées. Ne les laissez pas pénétrer!
- N'utilisez pas de produits de nettoyage et de désinfection agressifs contenant de l'alcool, spiritus ni de produits à récurer, ni de chiffon en microfibre.
- Pour éviter les dommages causés à la surface par les agents de nettoyage et les désinfectants, respectez les instructions du fabricant du produit. Testez la tolérance sous votre propre responsabilité sur un endroit peu visible, avec une petite quantité et un temps de pose court du produit.
- Ne laissez jamais de produits de nettoyage des WC ou à déboucher les canalisations ouverts dans le meuble ou dans l'armoire de toilette. Cela s'applique également aux vernis à ongles, etc.
- La température de l'eau ne doit pas dépasser 65 degrés lors de l'utilisation et de l'entretien des plans de toilette.

AVERTISSEMENTS LIÉS À LA SÉCURITÉ
- Il n'est pas permis de s'asseoir ou de se tenir debout sur les meubles, les plans de toilette ou les plateaux de console, ni de se suspendre aux portes, aux abattants ou aux tiroirs.
- Lors de l'accrochage ou du décrochage, les portes, tiroirs et tirettes doivent être bien maintenus en bas afin d'éviter leur chute.
- Avant de remplacer des ampoules et tubes fluo, ces éléments doivent être refroidis.
- Ne serrez pas trop les tubes et ampoules entre vos doigts pour ne pas les faire éclater – les bris de verre coupants risqueraient de vous blesser.
- Ne pas toucher au culot. (Attention – risque d'électrocution !)
- Protégez des éclaboussures les meubles pourvus d'un équipement électrique.
- Ne débranchez la fiche de la prise qu'en exerçant une contre-pression.
- Ouvrez les portes jusqu'à la butée mais jamais au-delà.
- Ne posez pas d'objets sur la boîte d'alimentation en énergie.
- Faites en sorte que les enfants n'aient pas accès aux médicaments et détergents rangés dans les meubles.
- Le montage et le démontage de meubles et de pièces de meubles sont réservés à un atelier spécialisé autorisé à cet effet.
- Tous les meubles avec des composants électriques doivent être installés et connectés uniquement par un électricien agréé conformément aux normes nationales.

NL VERZORGINGSINSTRUCTIES

De badkamermeubelen zijn ontworpen voor een lange levensduur in de badkamer. Wanneer u de onderstaande aanwijzingen opvolgt, kunt u nog heel lang plezier hebben van uw meubelen:

1. **Wanneer de meubelen dicht op de wasbak of douche geïnstalleerd zijn, is het plaatsen van een doucheafscheiding sterk aan te raden.**
2. **Zorg voor voldoende verluchting (vensters, ventilatie)**
3. **Zorg ervoor dat er geen water op de meubelen stroomt. Bij overstromend water dit water direct opnemen.**

Schoonmaken van de badkamermeubelen, spiegels en glazen oppervlakken, minerale composieten, keramiek of HPL compact:
Voor het schoonmaken van houten, kunststoffen oppervlakken, HPL compact, lak- en keramiekoppervlakken adviseren wij u om een schone, zachte, vochtige doek (geen microvezeldoek!) te gebruiken. Vooral hardnekkige vlekken (vet, cosmetica, etc.) moeten direct verwijderd worden. Met een zeeploogoplossing van 1% of een fijn spoelmiddel kunnen hardnekkige vlekken gemakkelijk verwijderd worden. Daarna het oppervlak droog wrijven. Zorg ervoor dat op de randen of aan de achterkant geen druppels blijven staan. Gebruik voor het schoonmaken van hoogglanzende oppervlakken geen schuurmiddelen of alcoholhoudende stoffen.

⚠ Hoogglanzende oppervlakken harden binnen 3 weken na het verwijderen van de folie helemaal uit. Wees in deze periode heel voorzichtig met deze oppervlakken. Niet schoonmaken of afstoffen (geen microvezeldoek).

Gebruik bij sterke vervuiling van minerale composieten, HPL compactkeramiek of glas een milde vloeibare reiniger (zonder alcohol of schuurmiddel) bijv. azijnreiniger van Frosch en warm water. Bij mineraalgietwerk met een mat oppervlak kan hardnekkig vuil goed worden verwijderd met water en schuurmelk (geen zure middelen zoals bijvoorbeeld azijnreiniger). Let erop dat het water niet warmer is dan 65°C. Vermijd harde of scherpe voorwerpen bij deze hoogwaardige materialen. Plaats geen hete voorwerpen op de wastafels! Als u op de minerale composietoppervlakken regelmatig wat autopolish zoals bijv. SONAX Xtreme Polish & Wax 2 Hybrid NPT, aanbrengt en het oppervlak napolijst, blijft de glans van het oppervlak langer behouden.

NL VEILIGHEIDSINSTRUCTIES EN ONDERHOUDSHANDLEIDING

REGLEMENTAIR VOORGESCHREVEN GEBRUIK
De badkamermeubelen van burgbad en hun technische inrichting werden voor het gebruik in badkamers voor niet-industriële doeleinden ter handhaving van in de handel verkrijgbare badkamerbenodigdheden voor persoonlijke verzorging en persoonlijke hygiëne vervaardigd. Ze zijn uitsluitend voor dit doeleinde bestemd. Iedere andere toepassing geldt als zijnde in strijd met de bepalingen en kan tot materiële schade of zelfs tot lichamelijke letsels leiden. Ouders moeten ervoor zorgen dat hun kinderen van de badkamer nooit zonder toezicht en niet als speelplaats gebruik maken, omdat het gebruik van elektrische toestellen, water en beweegbare meubelelementen tot materiële schade of zelfs tot lichamelijke letsels kan leiden.

ALS ZIJNDE IN STRIJD MET DE BEPALINGEN GELDT IN HET BIJZONDER:
- Het overdreven vullen en overbelasten van de meubelen, wastafels, badkuipen en douchebakken
- Het zitten, klauteren en staan op de meubelen en wastafels
- Het aanbrengen van in het bijzonder elektrische toebehoren van andere fabrikanten

De fabrikant is niet aansprakelijk voor beschadigingen, die door een niet-reglementair voorgeschreven gebruik ontstaan.

AANWIJZINGEN VOOR HET DAGELIJKSE GEBRUIK EN REINIGING
Gelieve de volgende aanwijzingen voor het dagelijkse gebruik in acht te nemen om een lange levensduur van uw badkamermeubel, de wastafel, de badkuip, de douchebak, de spiegel of de spiegelkast te garanderen:
- Let op voldoende ventilatie en droging in de badkamer, in het bijzonder na het douchen of baden. Bij voortdurend vochtige wanden dreigen er schimmel, vochtvlekken en materiaalschade.
- Bewaar geen vochtige handdoeken/linnen in de kasten. De stoffen mand kan worden afgenomen met een vochtige doek.
- Vermijd een permanente invloed van water. Stilstaand en overstromend water op het oppervlak van de badkamermeubelen en van de wastafel moet onmiddellijk verholpen worden.
- Indien de badkamermeubelen direct op de badkuip- of doucheruimte aansluiten, moet er een doucheafscheiding geïnstalleerd worden.
- Bescherm de kostbare, hoogwaardige oppervlakken van de meubelen en van het gegoten mineraal evenals spiegelen glazen oppervlakken tegen extreme invloed van licht en ook tegen zware, krassen makende en hete, agressieve en zuurhoudende voorwerpen met scherpe randen. Lelijke kleurve randeringen, plaatsen van druk, kringen of krassen zouden het gevolg zijn. Lichte kleurveranderingen zijn bij alle materialen na verloop van jaren onvermijdelijk.
- Gebruikte handdoeken mogen wegens de vochtigheid en het gewicht niet aan de meubeldeuren gehangen worden.
- Elimineer tot stand komende vervuiling zo mogelijk onmiddellijk met een zacht, vochtig doekje en lauw water. Vaak zijn er dan geen reinigingsmiddelen nodig. Vervolgens droog nawrijven. Vooral hardnekkige vlekken (vet, cosmetica, etc.) moeten direct verwijderd worden. Met een zeeploogoplossing van 1% of een fijn spoelmiddel kunnen hardnekkige vlekken gemakkelijk verwijderd worden. Zorg ervoor dat op de randen of aan de achterkant geen druppels blijven staan.
- Gemorste agressieve substanties moeten onmiddellijk verwijderd worden. Niet laten indringen!
- Gebruik geen agressieve reinigings- of ontsmettingsmiddelen met alcohol, geest of schuurmiddel en ook geen microvezeldoeken.
- Om schade aan de oppervlakken door reinigings- of ontsmettingsmiddelen te voorkomen, moeten de aanwijzingen van de fabrikant van het middel nageleefd worden. De compatibiliteit kan onder eigen verantwoordelijkheid nagegaan worden op een onopvallende plek, met een kleine hoeveelheid en korte inwerkingstijd van het middel.
- Geen open WC- en pijpreiniger, nagellakverwijderaar enz. in het meubel of in de spiegelkast bewaren.
- De watertemperatuur mag bij gebruik en reiniging van de wastafel niet hoger zijn dan 65 graden.

AANWIJZINGEN OP GEVAAR
- Het is verboden op meubels, wastafels of consolepanelen te zitten of staan, en aan deuren, kleppen of laden te hangen.
- Bij het uit- en inhangen moeten de deuren, uittrekbare delen en schuifladen onderaan goed vastgehouden worden, opdat ze niet naar beneden vallen.
- Fluorescentielamp laten afkoelen voordat ze vervangen wordt.
- Verlichtingsmiddel niet te vast duwen. In het andere geval kan het tot glas splinters met scherpe randen stukgaan.
- Niet in de fitting grijpen. (Opgelet: elektrische schok!)
- Meubelen met elektrische installaties tegen spattend water beschermen.
- Stekker enkel met tegendruk uit de contactdoos trekken.
- Deuren uitsluitend tot aan de aanslag openen en daarbij niet forceren.
- Geen voorwerpen op de energiebox leggen.
- Bewaarde medicijnen en reinigingsmiddelen op een veilige afstand van kinderen houden.
- De montage en demontage van meubelen en meubelstukken mogen uitsluitend door een gemachtigd vakbedrijf uitgevoerd worden.
- De montage van meubelen voorzien van elektronische onderdelen mag alleen door een ervaren vakman of een ander vakkundig persoon en met in achtneming van de in dit land geldende normen worden uitgevoerd.

IT CURA E MANUTENZIONE

Gli arredi da bagno sono studiati per garantire una lunga durata nell'ambiente bagno. Per poter apprezzare a lungo tutte le qualità dei nostri prodotti, si prega di osservare le seguenti avvertenze:

1. **installazione obbligatoria di divisoria se gli arredi vengono montati in posizione adiacente alla zona della vasca/doccia**
2. **aerare a sufficienza (finestre, ventilazione)**
3. **evitare fuoriuscite d'acqua, eliminare immediatamente l'acqua stagnante**

Pulizia degli arredi da bagno, dello specchio e delle superfici in vetro, della resina minerale, della ceramica e della HPL compact:
per la pulizia delicata di superfici in legno, materiale plastico, HPL compact, smaltate e di ceramica si consiglia l'uso di un panno pulito morbido e umido. (Evitare l'uso di panni in microfibra!) Le macchie di sporco particolarmente ostinato (grasso, cosmetici, ecc) devono essere rimosse immediatamente e senza lasciare residui con una soluzione all'1% di acqua e sapone o detersivo per stoviglie delicato. Infine asciugare la superficie strofinando. È importante accertarsi che su bordi e parti posteriori non rimangano residui né gocce. In linea generale per la cura delle superfici lucide non si devono utilizzare agenti abrasivi né prodotti che contengono sostanze alcoliche.

⚠ Le superfici lucide induriscono completamente entro 3 settimane dalla rimozione della pellicola protettiva. In questo arco di tempo trattare il materiale con particolare cura senza lavarlo né pulirlo con panni o simili (evitare l'uso di panni in microfibra).

In presenza di sporco particolarmente intenso su resina minerale, HPL compact, ceramica o vetro, utilizzare un detergente liquido delicato (non contenente alcool né crema abrasiva), ad esempio il detergente all'aceto di Frosch ed acqua tiepida. Nel caso di superfici minerali con finitura opaca, lo sporco più ostinato può essere facilmente rimosso con acqua e detergente abrasivo (non utilizzare prodotti acidi come ad esempio detergenti a base di aceto). Accertarsi che la temperatura dell'acqua non superi i 65°C. Evitare che questi materiali di pregiata qualità vengano a contatto con oggetti duri e spigolosi. Non appoggiare oggetti molto caldi sui pannelli/ripiani! Per preservare la lucentezza della superficie in resina minerale, si consiglia l'uso, di tanto in tanto, di un'emulsione autolucidante come ad esempio Xtreme Polish & Wax di SONAX 2 Hybrid NPT.

IT AVVERTENZE DI SICUREZZA

USO PREVISTO
I mobili da bagno e le relative dotazioni tecniche sono stati realizzati per l'uso in ambienti domestici, al fine di riporre gli accessori da bagno comunemente in commercio destinati alla cura e all'igiene personale. Sono destinati esclusivamente a tale scopo. Qualsiasi altro utilizzo è considerato improprio e può causare danni materiali o addirittura lesioni personali. I genitori devono assicurarsi che i propri figli non utilizzino mai il bagno senza supervisione e non lo utilizzino impropriamente come parco giochi, poiché l'uso di apparecchi elettrici, acqua ed elementi mobili può causare danni materiali
o addirittura lesioni personali.

SI CONSIDERA USO IMPROPRIO, IN PARTICOLARE:
- il sovraccarico e l'uso eccessivo dei mobili e dei lavabi
- sedersi, arrampicarsi o stare in piedi sui mobili e sui lavabi
- l'installazione, in particolare, di accessori elettrici di altri produttori

Non si assume alcuna responsabilità per danni causati da un uso improprio.

INDICAZIONI PER L'USO QUOTIDIANO
Per garantire una lunga durata dei mobili da bagno, del lavabo, dello specchio o dell'armadietto a specchio, si prega di osservare le seguenti indicazioni
- Assicurarsi che il bagno sia adeguatamente ventilato e asciutto, soprattutto dopo la doccia o il bagno. Se le pareti rimangono costantemente umide, si rischia la formazione di muffa, macchie di umidità e danni ai materiali.
- Si prega di non riporre asciugamani o biancheria umidi negli armadi. Il cesto in tessuto può essere pulito con un panno umido
- Evitare l'esposizione prolungata all'acqua. L'acqua stagnante o che trabocca sulla superficie dei mobili da bagno e del lavabo deve essere rimossa immediatamente.
- Se i mobili del bagno sono adiacenti alla vasca o alla zona doccia, è necessario installare una parete divisoria per la doccia.
- Proteggete le pregiate superfici dei mobili e quelle in gesso minerale, nonché le superfici a specchio e in vetro, dall'esposizione a luce intensa e da oggetti pesanti, con spigoli vivi, graffianti, caldi, corrosivi e acidi. Ne conseguirebbero antiestetici cambiamenti di colore, ammaccature, aloni o graffi. Nel corso degli anni, lievi alterazioni cromatiche sono inevitabili su tutti i materiali.
- Gli asciugamani usati non devono essere appesi alle ante dei mobili a causa dell'umidità e del peso.
- Rimuovere lo sporco non appena si forma, se possibile immediatamente, con un panno morbido inumidito e acqua tiepida. Spesso non è necessario ricorrere a detergenti. Asciugare poi con un panno asciutto.
- Le sostanze aggressive versate devono essere rimosse immediatamente. Non lasciarle penetrare!
- Non utilizzare detergenti o disinfettanti aggressivi contenenti alcol o prodotti abrasivi, né panni in microfibra.
- Per evitare che i detergenti e i disinfettanti danneggino la superficie, è necessario attenersi alle istruzioni fornite dal produttore del prodotto. È possibile verificare la compatibilità del prodotto sotto la propria responsabilità, applicandone una piccola quantità in un punto poco visibile e lasciando agire il prodotto per un breve periodo.
- Non conservare prodotti per la pulizia di WC e tubature, solventi per smalto ecc. nei mobili o nell'armadietto a specchio.
- La temperatura dell'acqua sulla superficie in ghisa minerale non deve superare i 65 gradi.

AVVERTENZE DI PERICOLO
- È vietato sedersi o stare in piedi su mobili, lavabi o piani di appoggio; è inoltre vietato appoggiarsi a porte, sportelli o cassetti.
- Quando si smontano o si rimontano, è necessario tenere ben saldi nella parte inferiore le ante, i cassetti estraibili e i cassetti, in modo che non cadano.
- Lasciare raffreddare le lampade fluorescenti prima di sostituirle.
- Non premere troppo forte la lampadina. Potrebbe rompersi, formando frammenti di vetro taglienti.
- Non toccare la presa. (Attenzione: rischio di scossa elettrica!)
- Proteggere i mobili dotati di impianti elettrici dagli spruzzi d'acqua.
- Estrarre la spina dalla presa esercitando una leggera contropressione.
- Aprire le porte solo fino al punto di arresto e non forzarle oltre.
- Non appoggiare oggetti sull'Energybox.
- Tenere i medicinali e i prodotti per la pulizia fuori dalla portata dei bambini.
- Il montaggio e lo smontaggio di mobili e componenti di mobili devono essere eseguiti esclusivamente da un'azienda specializzata autorizzata.
- Tutti i componenti d'arredo dotati di impianto elettrico devono essere collegati e sostituiti esclusivamente da un elettricista qualificato, nel rispetto delle norme vigenti nel Paese.

RU УКАЗАНИЯ ПО УХОДУ

Мебель для ванных комнат рассчитана на длительный срок службы в ванной комнате. Чтобы иметь возможность много лет с удовольствием пользоваться нашими качественными изделиями, мы просим Вас соблюдать следующие указания:

1. **Если мебель вплотную примыкает к ванне или душевой зоне, в обязательном порядке предписана установка душевого ограждения.**
2. **Проветривать в достаточной степени (окна, вентиляция)**
3. **Избегать переливания воды через край, если же это случилось – немедленно удалить перелившуюся воду.**

Очистка ванной мебели, зеркал и стеклянных поверхностей, минерального литья и керамики:
Для щадящей очистки деревянных, пластиковых, лакированных и керамических поверхностей мы рекомендуем чистую, мягкую, влажную салфетку (ни в коем случае не салфетка из микроволокна!). Особенно стойкие пятна (жир, косметика и т.д.) следует удалять немедленно. Такие пятна без остатка удаляются 1%-ым мыльным раствором или щадящим моющим средством. Затем насухо вытереть все поверхности. Следует следить за тем, чтобы по краям и на обратной стороне не оставалось следов от брызг. Для ухода за поверхностями с зеркальным блеском принципиально не следует использовать абразивные чистящие средства и средства по уходу, содержащие спирт.

⚠ Поверхности с зеркальным блеском полностью затвердевают после удаления защитной плёнки в течение 3 недель.
Просьба обращаться с ними в течение этого времени особенно осторожно, не чистить и не вытирать.

При значительном загрязнении минерального литья, керамики или стекла используйте мягкое жидкое чистящее средство (без спирта и абразивных средств), например, уксусное средство «Фрош», и тёплую воду. Следите за тем, чтобы температура воды не превышала 65 °C. Не допускайте, чтобы эти ценные материалы не вступали в контакт с твёрдыми и острыми предметами. Не класть на поверхности горячие предметы! Для сохранения блеска поверхностей из минерального литья мы рекомендуем время от времени наносить на них высокосортную автополитуру (напр., SONAX Xtreme Polish & Wax 2 Hybrid NPT. и полировать.

RU ПРАВИЛА ТЕХНИКИ БЕЗОПАСНОСТИ

ИСПОЛЬЗОВАНИЕ ПО НАЗНАЧЕНИЮ

Мебель для ванной комнаты и её техническое оборудование предназначены для использования в ванных комнатах в некоммерческих целях с целью хранения стандартных предметов для ухода за телом и личной гигиены. Они предназначены исключительно для этой цели. Любое другое использование считается несоответствующим и может привести к материальному ущербу или даже к травмам. Родители должны следить за тем, чтобы их дети никогда не пользовались ванной комнатой без присмотра и не использовали ее в качестве игровой площадки, так как использование электроприборов, воды и подвижных элементов мебели может привести к материальному ущербу или даже к травмам

В частности, за несоответствующее назначению считается
- перегрузка и переполнение мебели и умывальников
- сидение, лазание и стояние на мебели и умывальниках
- установка, в частности, электрооборудования других производителей

Мы не несем ответственности за ущерб, причиненный в результате использования изделия не по назначению.

РЕКОМЕНДАЦИИ ПО ЕЖЕДНЕВНОМУ ИСПОЛЬЗОВАНИЮ

Чтобы обеспечить длительный срок службы вашей ванной мебели, умывальника, зеркала или зеркального шкафа, пожалуйста, следуйте следующим рекомендациям
- Следите за тем, чтобы в ванной комнате была достаточная вентиляция и сушка, особенно после душа или ванны. При постоянной влажности стен возникает риск появления плесени, пятен от сырости и повреждения материалов.
- Пожалуйста, не храните влажные полотенца/белье в шкафах. Тканевую корзину можно протирать влажной тряпкой.
- Не допускайте длительного контакта с водой. Стоячую воду и брызги на поверхности ванной мебели и умывальника необходимо немедленно удалять
- Если мебель для ванной комнаты примыкает непосредственно к ванне или душевой зоне, необходимо установить душевую перегородку
- Защищайте изысканные высококачественные поверхности из мебели и минерального литья, а также зеркальные и стеклянные поверхности от воздействия яркого света, а также от тяжелых, острых, царапающих, горячих, едких и кислотных предметов. В противном случае могут появиться некрасивые изменения цвета, вмятины, разводы или царапины. Незначительные изменения цвета со временем неизбежны для всех материалов.
- Использованные полотенца нельзя вешать на дверцы шкафов из-за влаги и веса.
- Появившиеся загрязнения следует удалять по возможности сразу же с помощью мягкой влажной салфетки и теплой воды. Часто при этом не требуется использование чистящих средств. Затем вытрите поверхность насухо.
- Пролитые агрессивные вещества необходимо немедленно удалить. Не допускайте их проникновения!
- Не используйте агрессивные чистящие и дезинфицирующие средства, содержащие спирт, а также абразивные средства и салфетки из микрофибры.
- Чтобы предотвратить повреждение поверхности чистящими и дезинфицирующими средствами, необходимо соблюдать инструкции производителя. Совместимость можно проверить самостоятельно, нанеся небольшое количество средства на незаметный участок и выдержав его в течение короткого времени.
- Не храните открытые средства для очистки унитазов и труб, жидкости для снятия лака и т. п. в мебели или зеркальном шкафу.
- Температура воды на поверхности из минерального литья не должна превышать 65 градусов.

ПРЕДУПРЕЖДЕНИЯ ОБ ОПАСНОСТИ

- Запрещается садиться или стоять на мебели, умывальниках или столешницах, а также вешаться на двери, крышки или выдвижные ящики.
- При снятии и установке дверей, выдвижных ящиков и ящиков необходимо крепко удерживать их за нижнюю часть, чтобы они не упали.
- Перед заменой дайте люминесцентной лампе остыть.
- Не вдавливайте лампу слишком сильно. В противном случае она может разбиться на острые стеклянные осколки.
- Не прикасайтесь к патрону. (Осторожно, удар током!)
- Защищайте мебель с электрооборудованием от попадания брызг воды.
- Вынимайте вилку из розетки, прилагая усилие в обратном направлении.
- Открывайте дверцы только до упора и не перенапрягайте их.
- Не кладите никакие предметы на энергетический блок.
- Храните лекарства и чистящие средства в недоступном для детей месте.
- Монтаж и демонтаж мебели и ее компонентов должны осуществляться исключительно уполномоченной специализированной компанией.
- Подключение и замена всех компонентов мебели, содержащих электрооборудование, должны производиться исключительно квалифицированным электриком с соблюдением действующих в стране норм.

