Technische Daten

Produkt: **Aufputz-Wannenthermostat V1**

Artikel-Nr: **V1TW**

Artikeltext
Aufputz-Badethermostat V1
SafeTec Armaturenkörper
für Wandanschluss G1/2 DN15
S-Anschlüsse mit Rosetten
verstellbar von 135-165 mm
Durchflussklasse D/D (max. 0.63l/s)
Armaturenkörper:
Messing verchromt
Bedienungsgriffe aus nicht wärmeleitendem Kunststoff
Befestigung unter Kappe verdeckt
Thermostat-Kartusche mit Dehnstoffelement
und Heißwasser-Temperaturbegrenzung
mit integrierten Rückflussverhinderern
entspricht EN 1111 und EN 246
mit Schlauchanschluss G1/2
Wanneneinlauf mit Metall-Luftsprudler M24x1
Geräuschverhalten DIN4109, Gruppe 1
mit Durchflussmenge 20 l/min bei 3 bar
für Duchlauferhitzer geeignet

Fabrikat: VIGOUR
Serie: V1
KBN: V1TW
DVGW erteilt

Produktabbildung

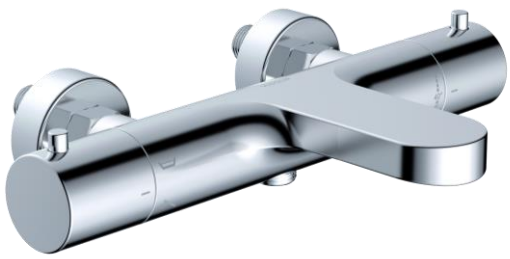

Maßzeichnung

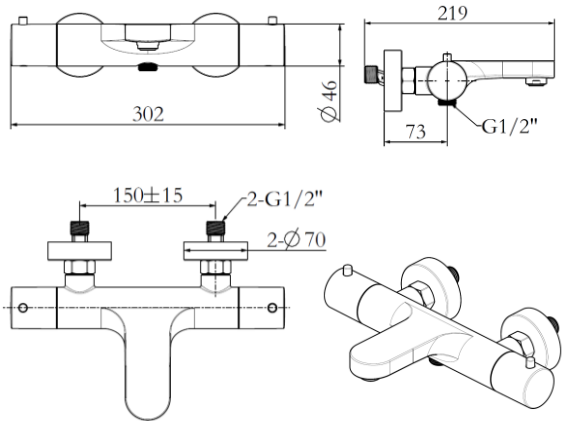

Durchflussdiagramm

