81109563 HANSADESIGNO Style - Fertigset für Brause-Batterie

EAN: 4057304006814

static.hansa.com/81109563

- Dusche
- Fertigmontageset, Einhebelmischer
- Wandmontage für Unterputz-Einbaukörper
- Chrom
- Hebel mit W+K-Kennzeichnung, Einhandbedienhebel/Griff
- Temperaturbegrenzer, Heißwassersperre einstellbar (im Lieferumfang enthalten)
- ø 4.0 Steuerpatrone mit keramischen Dichtscheiben zur Wassermengen- und Temperatureinstellung
- BLUECLICK: zur einfachen, schraubenlosen Rosettenbefestigung, Funktionseinheit, Befestigung der Funktionseinheit mit Schrauben, Rosettenträger, Rosette rund, Hülse
- Ohne Umstellung

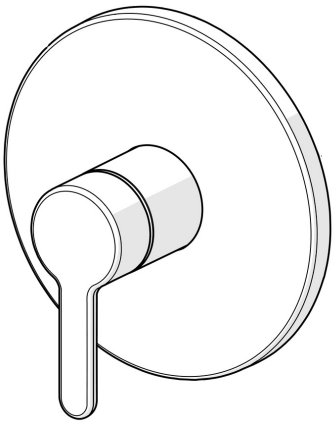

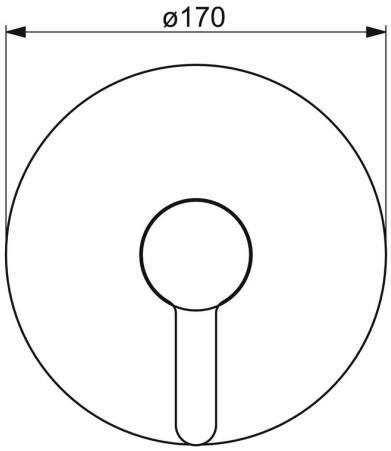

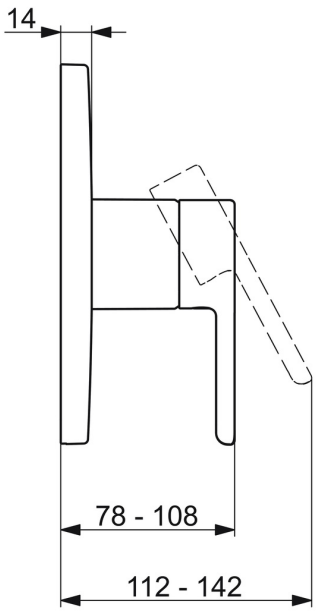

© 2026 Hansa Armaturen GmbH - www.hansa.com - 11.03.2026

Technische Daten

Durchflusseigenschaften

Durchfluss bei 3 bar	**19.8 l/min**
Druckverlust bei einem Durchfluss von 0,2 l/s	**3 bar**

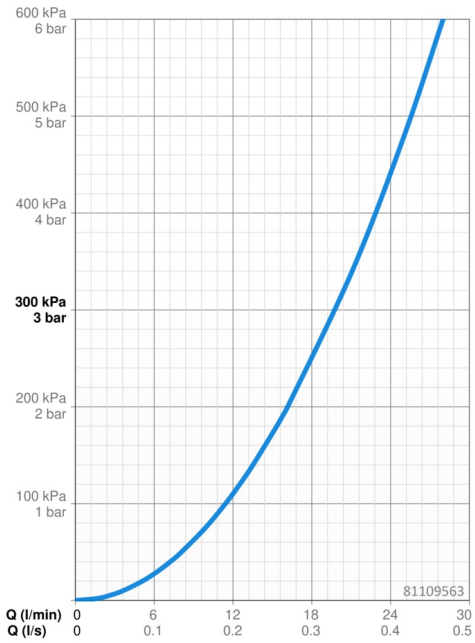

Technische Eigenschaften

Warmwasserversorgung	**max. +80°C**
Arbeitsdruck	**0.5-10 bar**
Werkstoff	**Messing**

Vorschriften

EN Standard	**EN 817**
Geräuschklasse	**I (ISO 3822)**

Zulassungen und Deklarationen

DVGW	**DW-6506CS0196**
ABP	**PA-IX 38592/IB**
Konformitätserklärung	**DoC**
EPD	**S-P-07752**

Nachhaltigkeit

EPD module A1 (kg CO2 eq.)	**12,97**
EPD module A2 (kg CO2 eq.)	**0,41**
EPD module A3 (kg CO2 eq.)	**8,09**
EPD module A1-A3 (kg CO2 eq.)	**21,39**
EPD module A4 (kg CO2 eq.)	**0,35**
EPD module B7 (kg CO2 eq.)	**3821,40**
EPD module C2 (kg CO2 eq.)	**0,02**
EPD module C3 (kg CO2 eq.)	**0,02**
EPD module C4 (kg CO2 eq.)	**0,28**
EPD module D (kg CO2 eq.)	**-6,62**

Ersatzteile

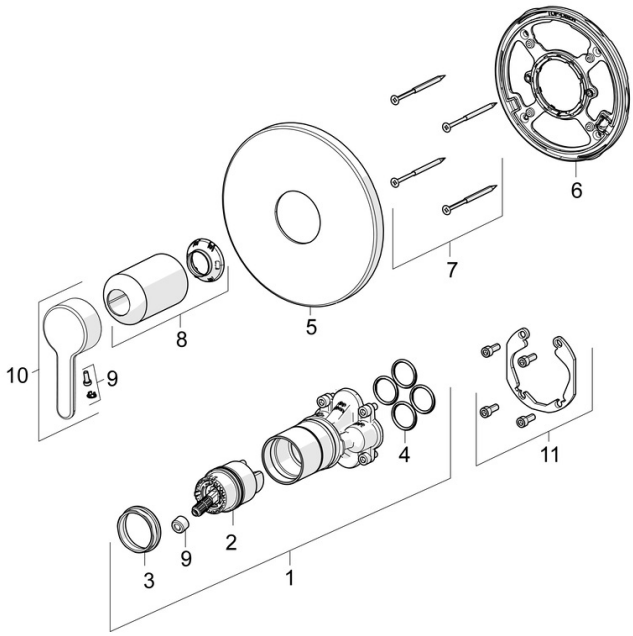

SP81109563

	Name	Art.-Nr.
01	Funktionseinheit Ausgelaufen	59914510
02	Kartusche, 4.0 Classic	59914129
03	Spann-Mutter, M42x1.5, SW 38	59914128
04	O-Ring, 23.47x2.62	59914304
05	Rosette, d 170 mm	59914310
06	Befestigungsteil	59914511
07	Schraube, M4.5x80	59912890
08	Abdeckhülse	59914572
09	Dekorkappe	59914573
10	Hebel	59914574
11	Einbausatz	59914186
N.I.	Adapter, H/C reversed	59914184
N.I.	Verlängerungssatz, 15 mm	59914182
N.I.	Befestigungsschraube, M6x13	59914657
N.I.	Verlängerungssatz, 15 mm, d 170 mm	59914191

© 2026 Hansa Armaturen GmbH - www.hansa.com - 11.03.2026