A-A

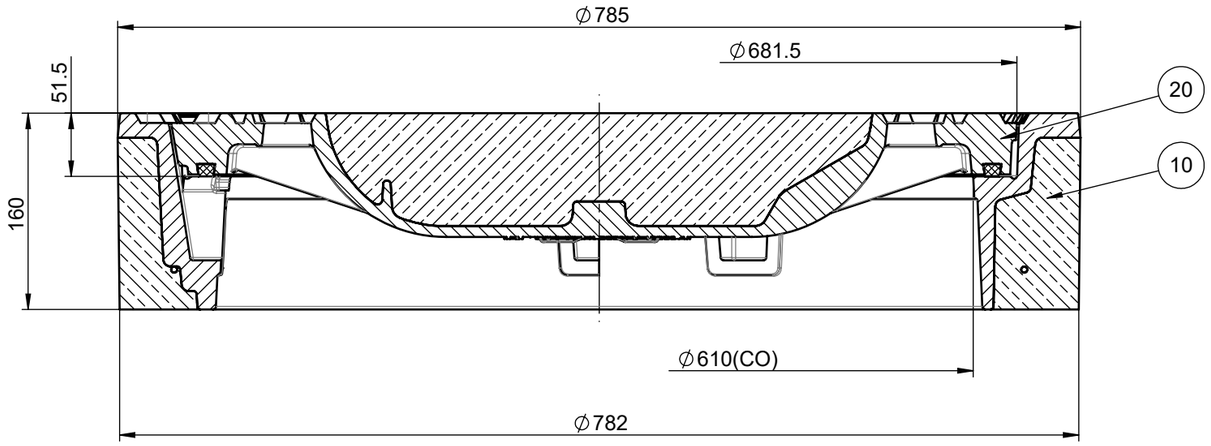
⌀785
⌀681.5
51.5
160
20
10
⌀610(CO)
⌀782

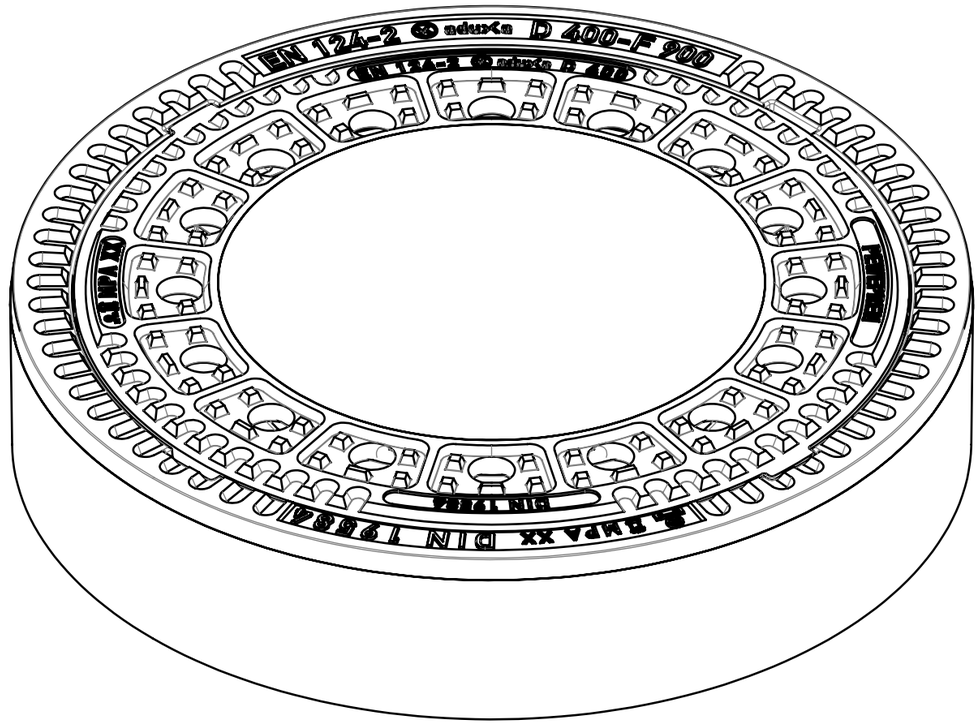
EN 124-2
D 400-F 900
PEWEPREN
RMPA XX
DIN 19584

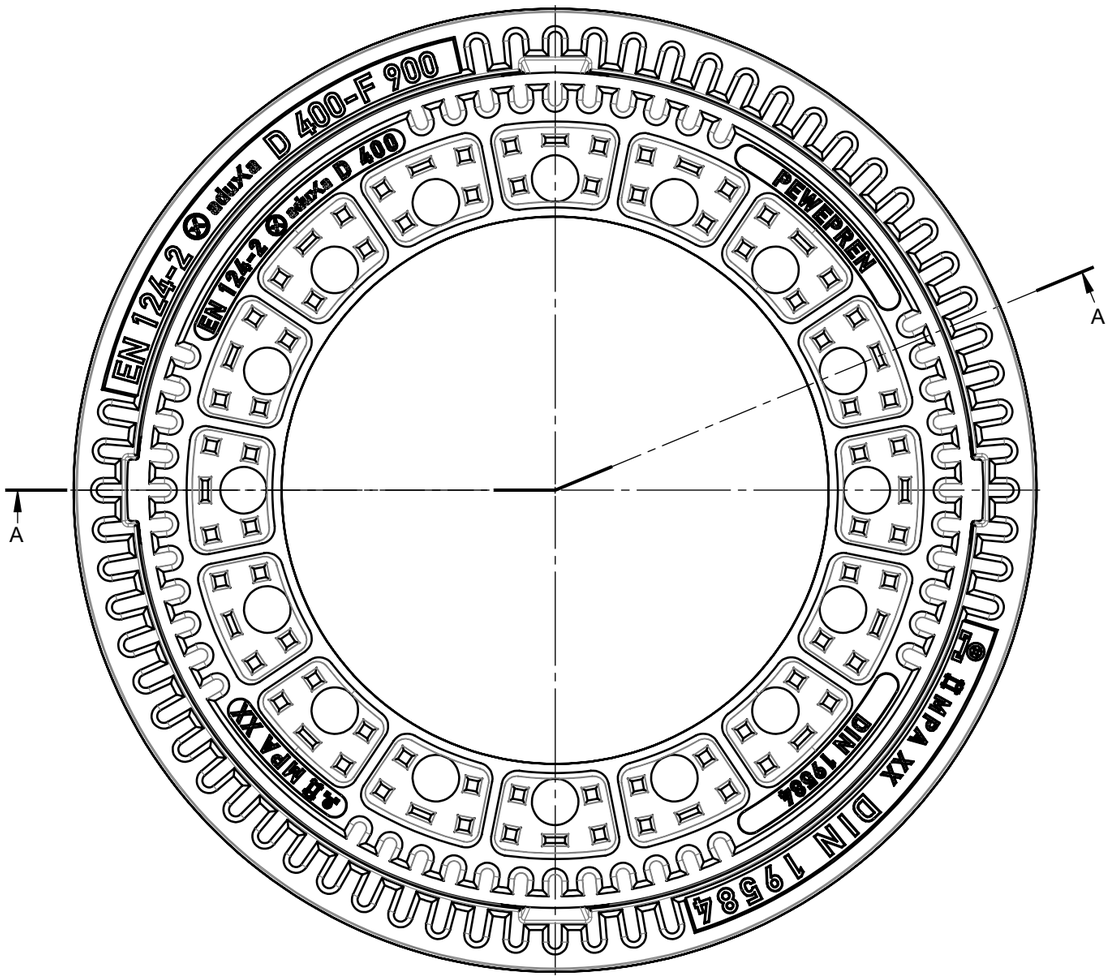
EN 124-2
D 400-F 900
D 400
PEWEPREN
RMPA XX
DIN 19584
A
A