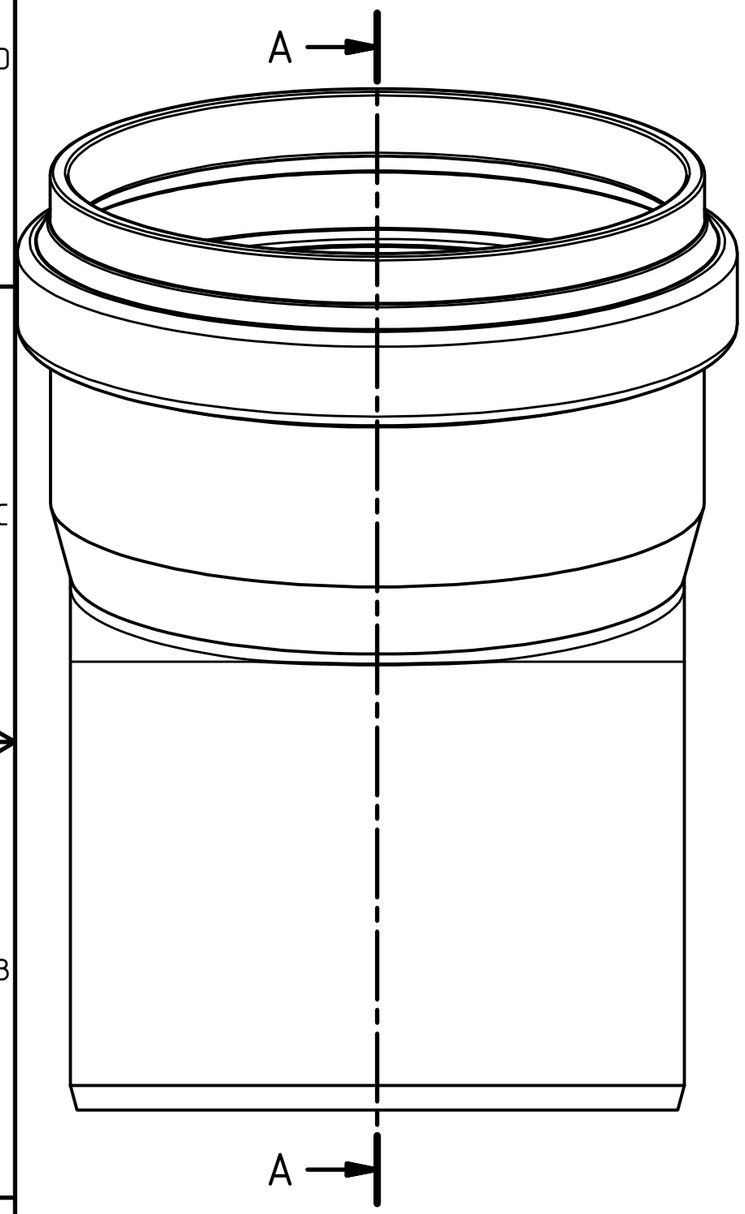

A-A (1 : 2)

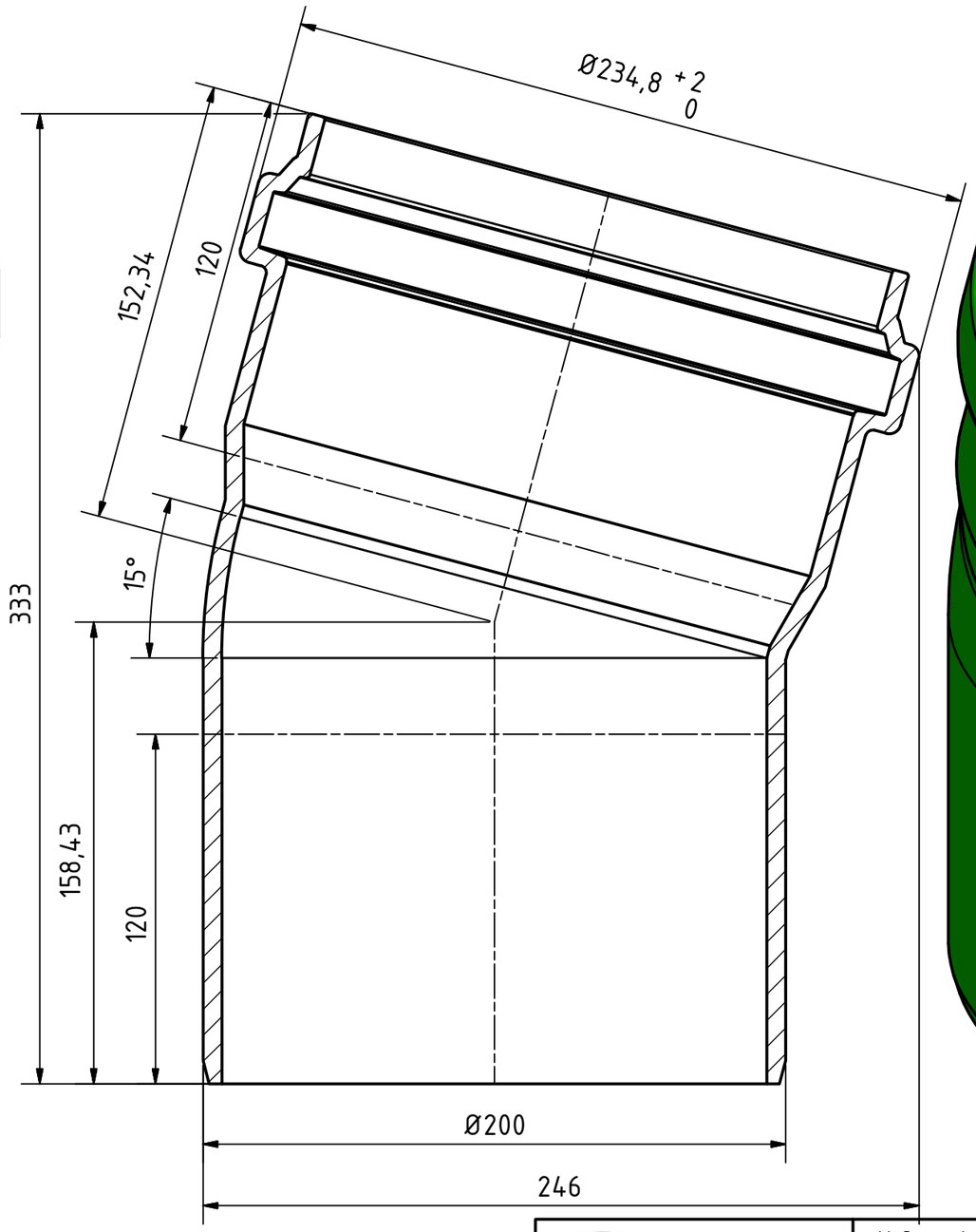

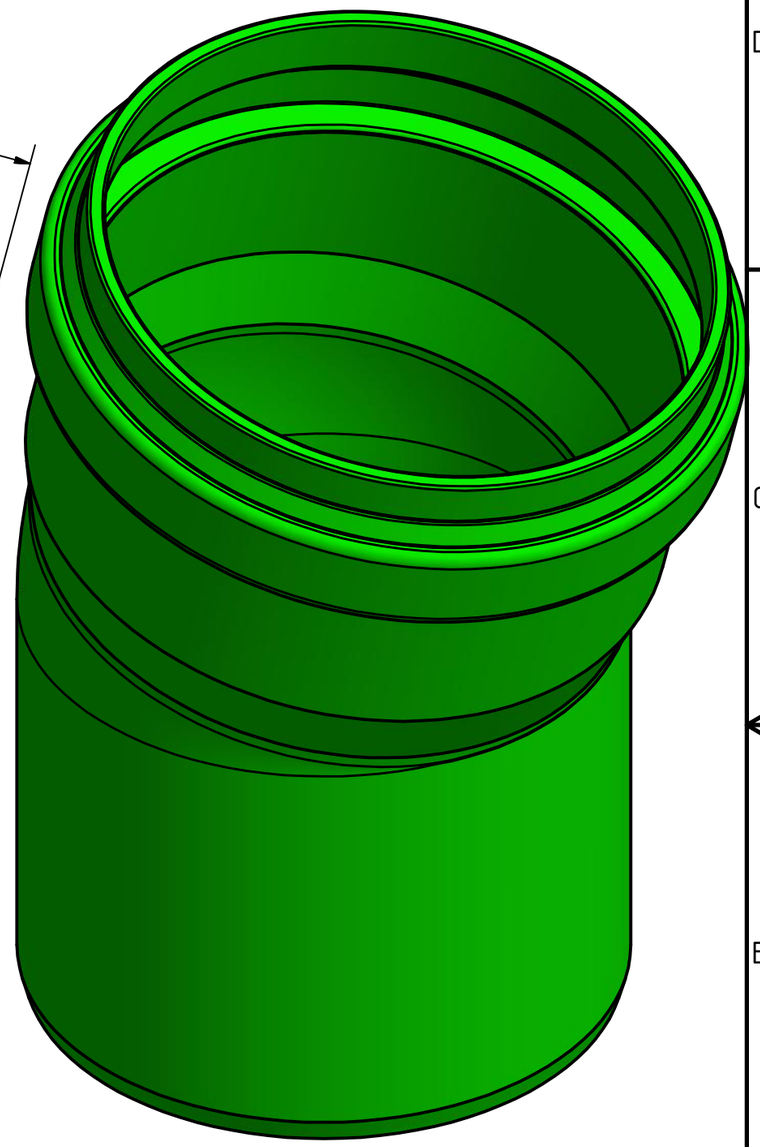

aduxa				Maße nach DIN EN 14758-Teil1		
					Datum	Name
				Gezeichn.	23.04.2019	A.Schmedes
				Kontroll.		
Status	Änderungen	Datum	Name	Norm		

aduxa GmbH
Postfach 101301
47013 Duisburg

Art.Nr.: AXPP2B20015 | Maßstab 1:2

Material: PP-MD

aduxa PP2000 Bogen
DN/OD 200/15°

aduxa PP2000 | 1 | A3

Schutzvermerk nach DIN ISO 16016 beachten!