A-A (1 : 2)

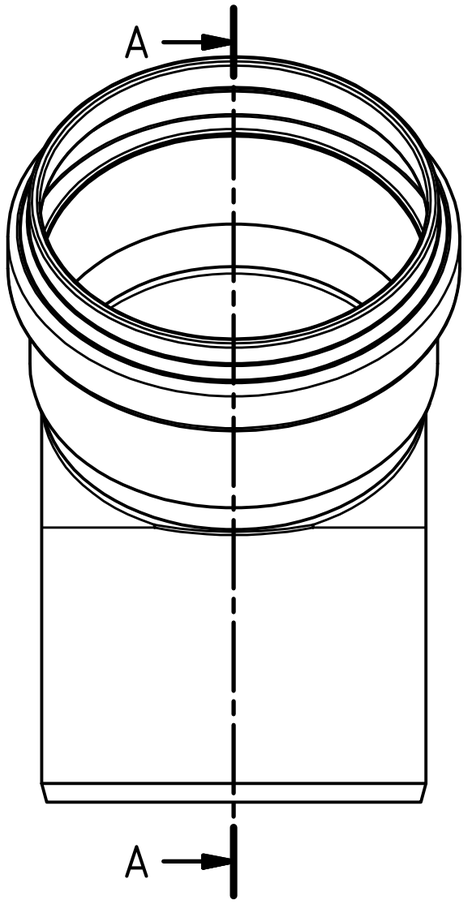

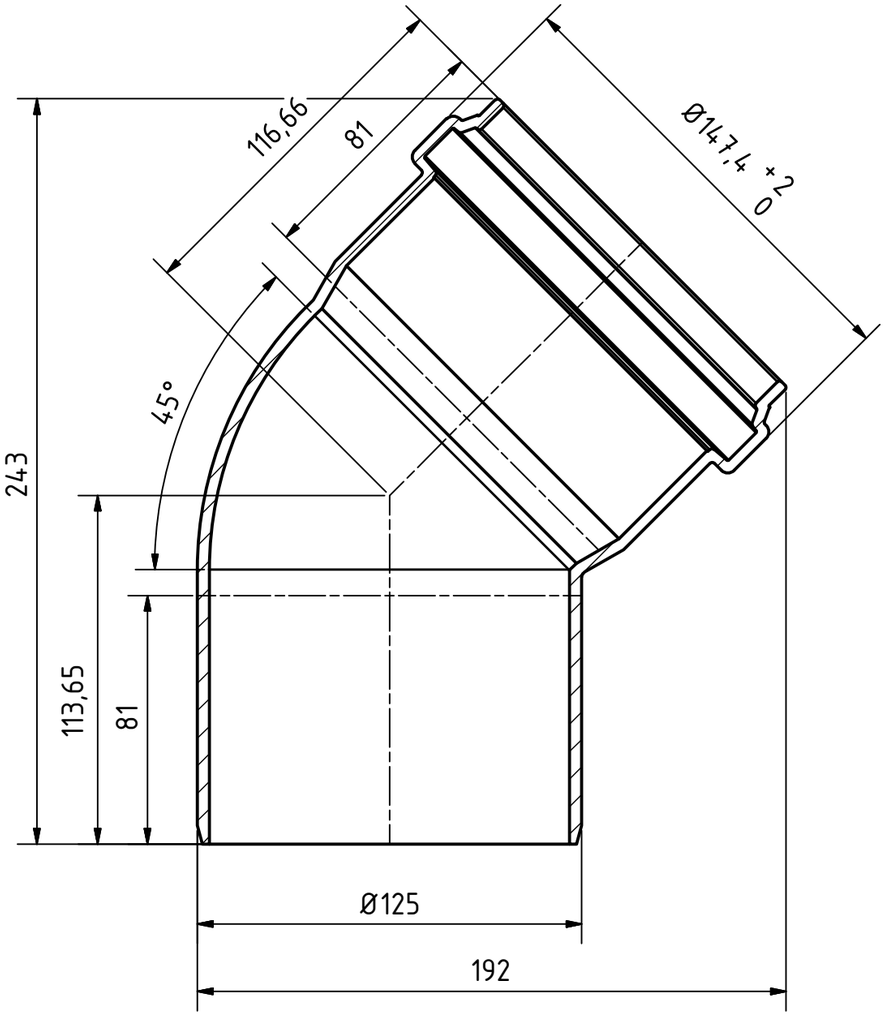

aduxa				Maße nach DIN EN 14758-Teil1			Art.Nr.: AXPP2B12545 / Maßstab 1:2
							Material: PP-MD
					Datum	Name	
				Gezeichn.	18.04.2019	A.Schmedes	aduxa PP2000 Bogen DN/OD 125/45°
				Kontroll.			
Status	Änderungen	Datum	Name	Norm			
aduxa GmbH Postfach 101301 47013 Duisburg							aduxa PP2000 / 1 / A3

Schutzvermerk nach DIN ISO 16016 beachten!